PRODUKTDATENBLATT

Universalartikel 04994371001

Klebe-Set 10

PRODUKT

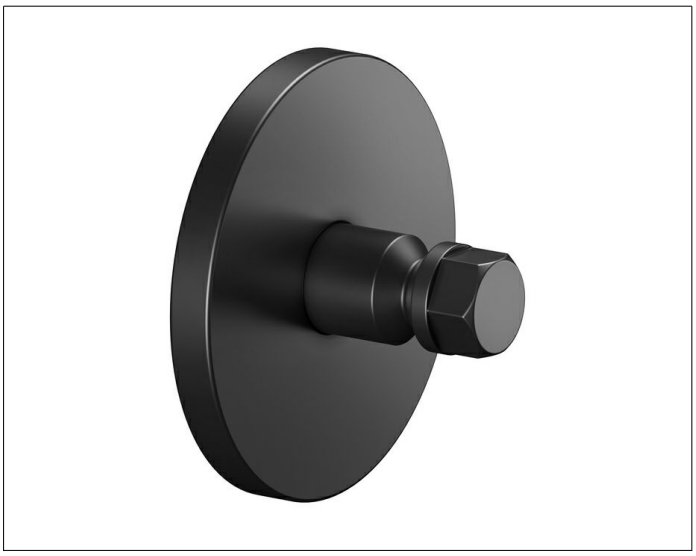

ZEICHNUNG

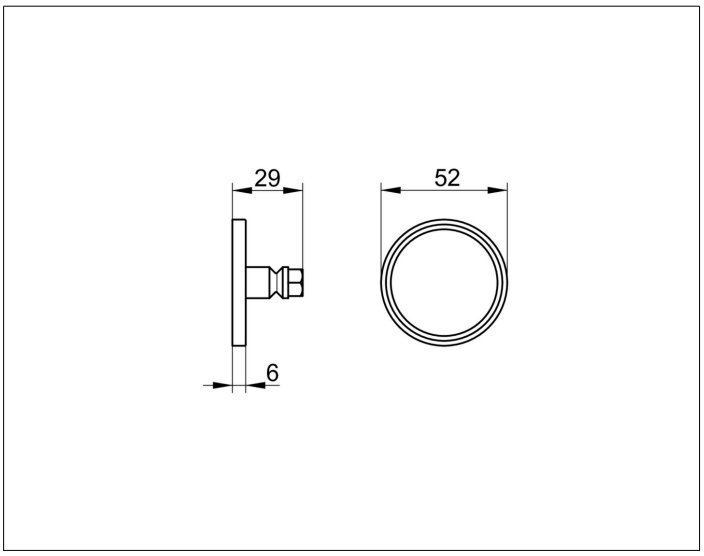

PRODUKTBESCHREIBUNG

- 1 x Rosette
- 1 x Klebepack
- 1 x Klebeplatte mit Muttern
- 1 x Wandbefestigung

OBERFLÄCHE

schwarz matt

ABMESSUNG

mit runder Rosette