Stand 06.11.2026



TECEdrainprofile Duschprofil

Artikelnummer: 671000

Länge: 1000 mm
Breite: 55 mm
Farbe: Edelstahl gebürstet
LE 1: 1 St.

Beschreibung:

Duschprofil zur Duschentwässerung, zum Einbau im Fliesenkleber oberhalb des Estrichs und der Abdichtung.

Bestehend aus:
– ablängbares Duschprofil mit innerem Gefälle zur Verbesserung des Wasserabflusses und Selbstreinigungseffektes
– Duschprofil kürzbar bis auf ≥ 500 mm
– Profildeckel mit "Push-Funktion" zur Entnahme per Hand, belastbar nach Belastungsklasse K3 - Prüflast 300 kg
– Duschprofil und Profildeckel aus Edelstahl Werkstoff 1.4301 (304)
– Anschlussstutzen zur Verbindung mit einem TECEdrainprofile Ablauf
– Verkrallungselemente für eine einfache Installation und einen kraftschlüssigen Verbund mit dem Fliesenkleber
– für Bodenbeläge von 8-25 mm (inkl. Kleberbett)
– bei wandbündigem Einbau für Wandbeläge ab 10 mm (inkl. Kleberbett)
– zum Einbau an der Wand (wandbündig) oder mit beliebigem Abstand zur Wand

Bitte separat bestellen:
– TECEdrainprofile Ablauf

Vertriebsdaten:

Produktname:	TECEdrainprofile Duschprofil, Edelstahl gebürstet, 1000 mm
Warengruppe:	608
Produktgruppe:	3006080010

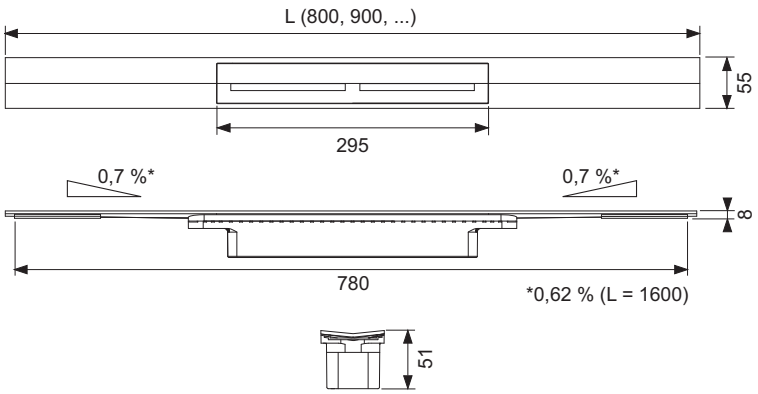

TECE SE · Hollefeldstraße 57 · 48282 Emsdetten
Tel.: 02572/928-0 · info@tece.de · www.tece.de

Stand 06.11.2026

Ersatzteile:

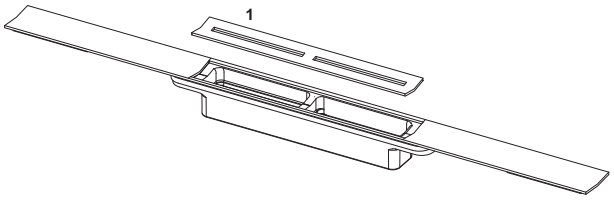

1	675000	Profildeckel, Edelstahl gebürstet

TECE SE · Hollefeldstraße 57 · 48282 Emsdetten
Tel.: 02572/928-0 · info@tece.de · www.tece.de