STIEBEL ELTRON

Bedienung und Installation
Operation and installation
Obsluha a instalace
Rukovanje i instalacija
Эксплуатация и установка

CNS 50 Trend / CNS 75 Trend
CNS 100 Trend / CNS 150 Trend
CNS 200 Trend / CNS 250 Trend
CNS 300 Trend

CNS 50 Trend U / CNS 75 Trend U
CNS 100 Trend U / CNS 150 Trend U
CNS 200 Trend U / CNS 250 Trend U
CNS 300 Trend U

Wandkonvektor	2
Wall mounted convector	15
Nástěnný konvektor	27
Zidni konvektor	39
Настенный конвектор	51



Inhaltsverzeichnis

1 Besondere Hinweise ... 3

2 Allgemeine Hinweise ... 3

2.1 Symbole in diesem Dokument ... 3

2.2 Symbole am Gerät ... 3

2.3 Maßeinheiten ... 3

3 Sicherheit ... 3

3.1 Struktur der Warnhinweise ... 3

3.2 Bestimmungsgemäße Verwendung ... 4

3.3 Vorhersehbare Fehlanwendung ... 4

3.4 Sicherheitshinweise ... 4

4 Gerätebeschreibung ... 4

4.1 Lieferumfang ... 4

5 Montage (Fachkraft) ... 5

5.1 Montageort ... 5

5.2 Wandhalterung montieren ... 5

5.3 Gerät montieren ... 6

5.4 Elektrischer Anschluss ... 6

6 Inbetriebnahme (Fachkraft) ... 7

7 Bedienung ... 7

7.1 Bedieneinheit ... 7

7.2 Bedienfeld ... 8

7.3 Anzeige ... 8

7.4 Standby ... 8

8 Einstellungen ... 8

8.1 Standardanzeige ... 8

8.2 Basismenü ... 9

8.3 Konfigurationsmenü ... 9

9 Reinigung ... 10

10 Wartung ... 10

11 Störungsbehebung ... 11

12 Außerbetriebnahme ... 11

13 Demontage ... 11

14 Technische Daten ... 12

14.1 Maße und Anschlüsse ... 12

14.2 Angaben zum Energieverbrauch ... 12

14.3 Datentabelle ... 13

15 Kundendienst und Garantie ... 13

16 Umwelt und Recycling ... 14

1 Besondere Hinweise

- Halten Sie Kinder unter 3 Jahren von dem Gerät fern, wenn keine ständige Beaufsichtigung gewährleistet ist.
- Das Gerät kann von 3- bis 8-jährigen Kindern ein- und ausgeschaltet werden, wenn sie beaufsichtigt werden oder bezüglich des sicheren Gebrauchs des Gerätes unterwiesen wurden und die daraus resultierenden Gefahren verstanden haben. Voraussetzung hierfür ist, dass das Gerät wie beschrieben montiert wurde. 3- bis 8-jährige Kinder dürfen nicht den Stecker in die Steckdose stecken und das Gerät nicht regulieren.
- Das Gerät kann von Kindern ab 8 Jahren sowie von Personen mit verringerten physischen, sensorischen oder mentalen Fähigkeiten oder Mangel an Erfahrung und Wissen benutzt werden, wenn sie beaufsichtigt werden oder bezüglich des sicheren Gebrauchs des Gerätes unterwiesen wurden und die daraus resultierenden Gefahren verstanden haben. Kinder dürfen nicht mit dem Gerät spielen.
- Reinigung und Wartung von Nicht-Fachkräften dürfen nicht von Kindern ohne Beaufsichtigung durchgeführt werden.
- In geschlossenen Räumen können schnell hohe Temperaturen entstehen. Wenn das Gerät in kleinen Räumen betrieben wird und die dort befindlichen Personen nicht selbstständig das Gerät regulieren oder den Raum verlassen können, stellen Sie eine ständige Überwachung sicher.
- Teile des Gerätes können sehr heiß werden und Verbrennungen verursachen. Wenn Kinder und schutzbedürftige Personen anwesend sind, ist besondere Vorsicht geboten.
- Um eine Überhitzung des Gerätes zu vermeiden, decken Sie das Gerät nicht ab.
- Montieren Sie das Gerät nicht unmittelbar unter einer Wandsteckdose.
- Bei Festanschluss muss das Gerät über eine Trennstrecke von mindestens 3 mm allpolig vom Netzanschluss getrennt werden können.
- Um Gefährdungen zu vermeiden, darf das Netzanschlusskabel bei Beschädigung oder Austausch nur durch eine Fachkraft mit dem originalen Ersatzteil ersetzt werden.

2 Allgemeine Hinweise



▶ Lesen Sie diese Anleitung vor dem Gebrauch sorgfältig durch und bewahren Sie sie auf.

2.1 Symbole in diesem Dokument

Symbol	Bedeutung
	Dieses Symbol zeigt Ihnen einen möglichen Sachschaden, Geräteschaden, Folgeschaden oder Umweltschaden an.
	Allgemeine Hinweise werden mit dem nebenstehenden Symbol gekennzeichnet.
▶	Dieses Symbol zeigt Ihnen, dass Sie etwas tun müssen.
✓	Dieses Symbol zeigt Ihnen die Voraussetzungen, die erfüllt sein müssen, bevor Sie die folgenden Handlungsschritte ausführen.
⇨	Dieses Symbol zeigt Ihnen ein Ergebnis oder Zwischenergebnis.
□□■	Diese Symbole zeigen Ihnen die Ebene des Software-Menüs (in diesem Beispiel 3. Ebene).
[▷ 11]	Dieses Symbol zeigt Ihnen einen Verweis auf die entsprechende Seitenzahl (in diesem Beispiel Seite 11).

2.2 Symbole am Gerät

Symbol	Bedeutung
	WARNUNG Überhitzung ▶ Um eine Überhitzung des Gerätes zu vermeiden, decken Sie das Gerät nicht ab.
	▶ Um potentielle Gefahren zu vermeiden, lesen Sie diese Anleitung vor dem Gebrauch sorgfältig durch.
	▶ Entsorgen Sie das Gerät nicht als unsortierten Abfall, sondern bringen Sie es zur Wiederverwendung und Verwertung an getrennte Sammelstellen.

2.2.1 Prüfzeichen

Siehe Typenschild am Gerät.

2.3 Maßeinheiten

Wenn nicht anders angegeben, sind alle Maße in Millimeter.

3 Sicherheit

3.1 Struktur der Warnhinweise

3.1.1 Abschnittsbezogene Warnhinweise

Abschnittsbezogene Warnhinweise gelten für alle Handlungsschritte des Abschnitts.

Personenschaden

VORSICHT
 **Art und Quelle der Gefahr** Folge(n) bei Nichtbeachtung des Warnhinweises ▶ Maßnahme(n) zur Gefahrenabwehr

Sachschaden, Folgeschaden, Umweltschaden

HINWEIS

Art und Quelle der Gefahr

Folge(n) bei Nichtbeachtung des Warnhinweises

▶ Maßnahme(n) zur Gefahrenabwehr

3.1.2 Eingebettete Warnhinweise

Eingebettete Warnhinweise gelten nur für den darauffolgenden Handlungsschritt.

▶ **SIGNALWORT: Folge(n) bei Nichtbeachtung des Warnhinweises. Maßnahme(n) zur Gefahrenabwehr.** Handlungsschritt, auf den sich der Warnhinweis bezieht

3.1.3 Symbolerklärung

Symbol	Art der Gefahr
	Verletzung
	Stromschlag
	Verbrennung, Verbrühung

3.1.4 Signalworte

Signalwort	Bedeutung
GEFAHR	Hinweise, deren Nichtbeachtung zu Tod oder schweren Verletzungen führt.
WARNUNG	Hinweise, deren Nichtbeachtung zu Tod oder schweren Verletzungen führen kann.
VORSICHT	Hinweise, deren Nichtbeachtung zu mittelschweren oder leichten Verletzungen führen kann.
HINWEIS	Hinweise, deren Nichtbeachtung zu Sachschäden, Folgeschäden oder Umweltschäden führen kann.

3.2 Bestimmungsgemäße Verwendung

Das Gerät dient zur Erwärmung von Wohnräumen.

Das Gerät ist für den Einsatz im häuslichen Umfeld vorgesehen. Es kann von nicht eingewiesenen Personen sicher bedient werden. In nicht häuslicher Umgebung, z. B. im Kleingewerbe, kann das Gerät ebenfalls verwendet werden, sofern die Benutzung in gleicher Weise erfolgt.

Zur bestimmungsgemäßen Verwendung gehört auch das Beachten dieser Anleitung sowie der Anleitungen für eingesetztes Zubehör.

3.3 Vorhersehbare Fehlanwendung

Eine andere oder darüber hinausgehende Verwendung gilt als nicht bestimmungsgemäß.

3.4 Sicherheitshinweise

Beachten Sie alle nationalen und regionalen Vorschriften und Bestimmungen.

Personenschaden

- Der unsachgemäße Betrieb des Gerätes kann zu Verbrennungen führen.
  - Betreiben Sie das Gerät nicht, wenn die Mindestabstände zu angrenzenden Objektflächen oder sonstigen brennbaren Materialien unterschritten werden.
  - Betreiben Sie das Gerät nicht in Räumen, die durch Chemikalien, Staub, Gase oder Dämpfe feuer- oder explosionsgefährdet sind. Lüften Sie den Raum vor der Nutzung des Gerätes ausreichend.
  - Betreiben Sie das Gerät nicht in unmittelbarer Nähe von Rohrleitungen oder Behältnissen, die brennbare oder explosionsgefährdete Stoffe führen oder enthalten.
  - Betreiben Sie das Gerät nicht, wenn ein Gerätebauteil beschädigt ist, das Gerät heruntergefallen ist oder eine Fehlfunktion vorliegt.
- Wenn zwischen dem Gerät und anderen Gegenständen Stauwärme entsteht, kann dies zu einer überhöhten Temperatur der Gehäuseoberfläche und der Gegenstände führen. Diese Umstände erhöhen das Risiko der Verbrennung.
  - Legen Sie keine brennbaren, entzündbaren oder wärmedämmenden Gegenstände oder Stoffe auf das Gerät oder in dessen unmittelbare Nähe.
  - Achten Sie darauf, dass Lufteintritt und -austritt nicht blockiert werden.
  - Stecken Sie keine Gegenstände zwischen Gerät und Wand.
- Das Gerät ist nicht für den Gebrauch als Standgerät geeignet. Betreiben Sie das Gerät ausschließlich an der mitgelieferten Wandhalterung (siehe Kapitel *Montage (Fachkraft) [▶ 5]*).
- Ungeeignete Ersatzteile und ungeeignetes Zubehör können die Sicherheit der nutzenden Person und des Gerätes beeinträchtigen.
- Die Installation, Wartung und Reparatur des Gerätes darf nur von einer Fachkraft durchgeführt werden.

Sachschaden, Folgeschaden, Umweltschaden

- Wenn das Netzanschlusskabel mit heißen Geräteteilen in Kontakt kommt, kann es beschädigt werden. Achten Sie darauf, dass das Netzanschlusskabel nicht am Gerät anliegt.
- Der unsachgemäße Umgang mit dem Gerät kann zu Schäden am Gerät oder Geräteteilen führen.
  - Benutzen Sie das Gerät nicht als Aufstiegshilfe.
  - Betreiben Sie das Gerät nicht im Freien.

4 Gerätebeschreibung

Das Gerät ist ein wandhängendes Elektro-Direktheizgerät.

Das Gerät eignet sich z. B. als Vollheizung oder als Übergangs- und Ergänzungsheizung für kleinere Räume.

Die Luft im Gerät wird durch einen Heizkörper erwärmt und tritt durch natürliche Konvektion oben durch den Luftaustritt aus. Durch den Lufteintritt an der Geräte-Unterseite strömt kühle Raumluft nach.

Wenn die eingestellte Raum-Soll-Temperatur erreicht ist, wird sie durch zeitweises Heizen gehalten.

4.1 Lieferumfang

- Wandkonvektor
- Dokumentation
- 1× Wandhalterung (am Gerät eingehängt)

5 Montage (Fachkraft)

5.1 Montageort

- ▶ Montieren Sie das Gerät nur an einer senkrechten Wand.
- ▶ Montieren Sie das Gerät nicht unmittelbar unter einer Wandsteckdose.
- ▶ Achten Sie beim Anschluss an eine Steckdose darauf, dass die Steckdose nach der Installation des Gerätes frei zugänglich ist.

5.1.1 Installation in Badezimmern

WARNUNG

Stromschlag

Bei der Installation des Gerätes in Räumen mit Badewanne und/oder Dusche darf das Gerät nur an eine Schutzkontakt-Steckdose außerhalb der Schutzbereiche 0, 1 und 2 angeschlossen werden. Der Abstand der Schutzkontakt-Steckdose zu Badewannen und Duschen muss mindestens 600 mm betragen.

HINWEIS

Sachschaden

Bei der Installation des Gerätes in Badezimmern darf das Gerät nur mit ausreichendem Abstand zu einer Badewanne und/oder Dusche installiert werden. Wenn Wasser in elektronische Komponenten und in Gehäuse eindringt, kann ein Kurzschluss auftreten oder das Gerät kann beschädigt werden.

- ▶ Achten Sie bei der Installation darauf, dass Schalter und andere Bedienelemente des Gerätes nicht von Personen, die sich in der Badewanne oder der Dusche befinden, berührt werden können.

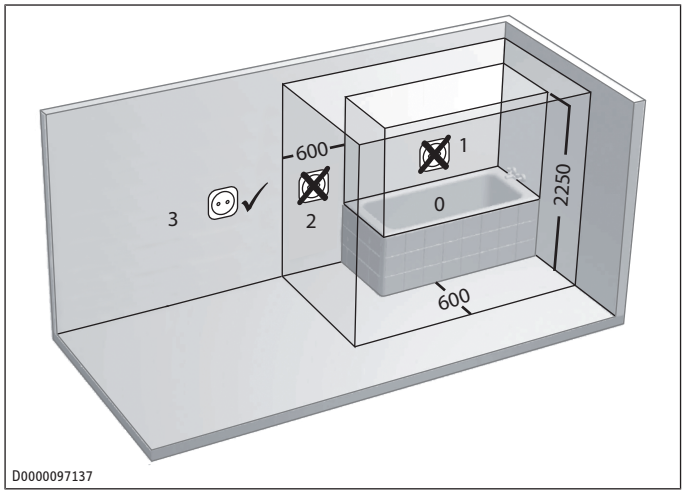

Elektrische Schutzbereiche im Badezimmer

5.1.2 Mindestabstände

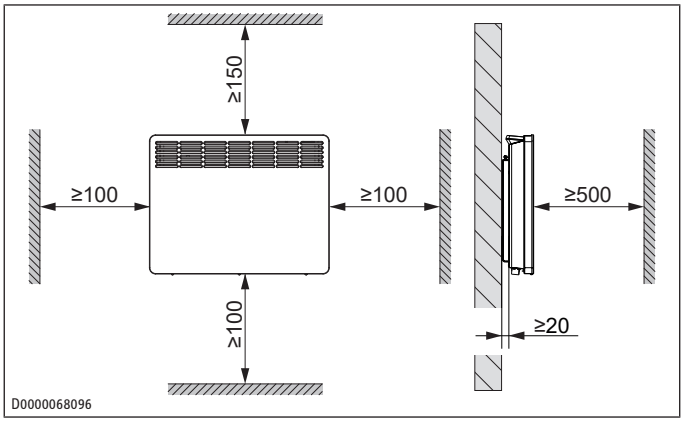

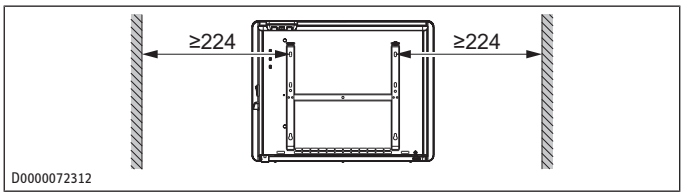

- ▶ Um einen störungsfreien Betrieb des Gerätes zu gewährleisten, halten Sie die Mindestabstände zu angrenzenden Objektflächen ein.

5.2 Wandhalterung montieren

Das Gerät ist für die Wandmontage mit der mitgelieferten Wandhalterung vorgesehen.

- ▶ Montieren Sie das Gerät nur waagerecht an der Wand.
- ▶ Um den notwendigen Bodenabstand zu gewährleisten, verwenden Sie die Wandhalterung als Schablone.

- ▶ Lösen Sie die Sicherungsschraube.
- ▶ Drücken Sie beide Haken der Wandhalterung nach unten und hängen Sie die Wandhalterung aus dem Gerät aus.
- ▶ Stellen Sie die Wandhalterung waagerecht auf den Boden. Wenn der Boden uneben oder geneigt ist, benutzen Sie eine Wasserwaage.

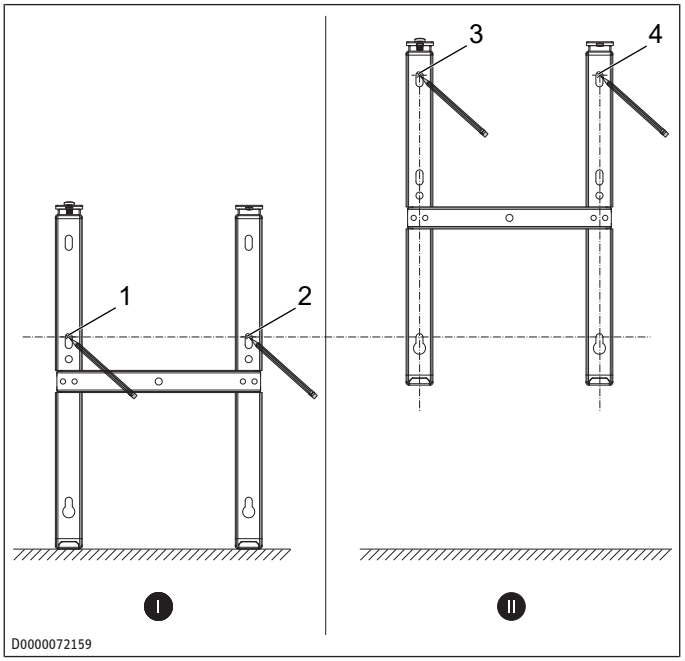

✓ Im Bohrbereich verlaufen keine elektrischen Leitungen oder Rohrleitungen.

▶ Zeichnen Sie die Bohrlöcher 1 und 2 an.

▶ Heben Sie die Wandhalterung hoch, sodass die unteren Langlöcher der Wandhalterung deckungsgleich mit den angezeichneten Bohrlöchern an der Montagewand sind.

▶ Zeichnen Sie die Bohrlöcher 3 und 4 an.

▶ Bohren Sie die Löcher.

▶ Befestigen Sie die Wandhalterung mit geeignetem Befestigungsmaterial (Schrauben, Dübel). Gleichen Sie eventuelle Abweichungen der Bohrlöcher mit den Langlöchern aus.

5.3 Gerät montieren

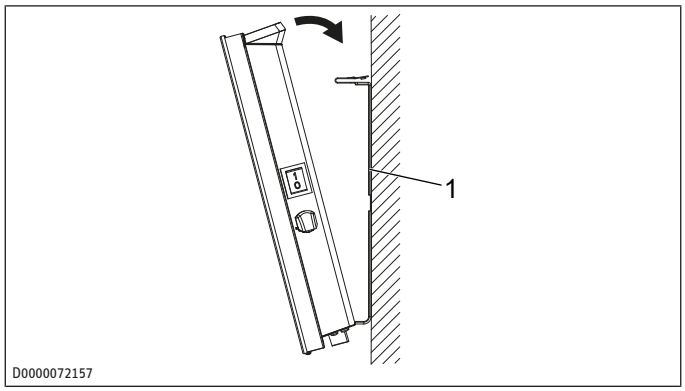

1 Wandhalterung

▶ Hängen Sie das Gerät mit den an der Geräte-Rückwand befindlichen Aufnahmeschlitzen auf die unteren Laschen der Wandhalterung.

▶ Bringen Sie das Gerät in eine aufrechte Position.

▶ Drücken Sie das Gerät in Richtung der Befestigungswand.

⇨ Das Gerät rastet hörbar in die beiden oberen Federn der Wandhalterung ein.

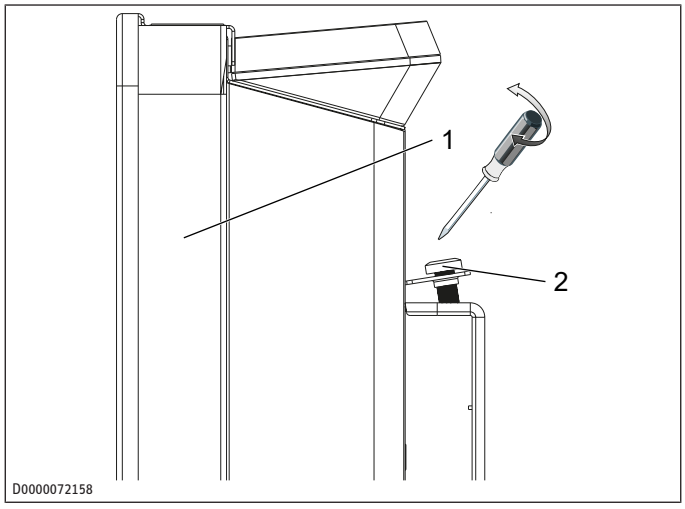

1 Gerät
2 Sicherungsschraube

▶ Sichern Sie das Gerät mit der mitgelieferten Sicherungsschraube auf der linken Seite der Wandhalterung gegen unbeabsichtigtes Abhängen.

5.4 Elektrischer Anschluss

WARNUNG

Stromschlag

Unsachgemäß durchgeführte elektrische Anschluss- und Installationsarbeiten können zu schweren Personenschäden durch Stromschlag und zu Geräteschäden führen.

▶ Führen Sie alle elektrischen Anschluss- und Installationsarbeiten entsprechend den nationalen und regionalen Vorschriften aus.

▶ Stellen Sie sicher, dass das Gerät bei Festanschluss über eine Trennstrecke von mindestens 3 mm allpolig vom Netzanschluss getrennt werden kann.

▶ Beachten Sie, dass die Installation mit festverlegter elektrischer Anschlussleitung nicht zulässig ist.

▶ Der Festanschluss an eine Geräte-Anschlussdose darf nur von einer autorisierten Elektrofachkraft durchgeführt werden.

▶ Führen Sie die elektrische Leitung beim Anschluss an eine Geräte-Anschlussdose durch eine Zugentlastung.

▶ Schließen Sie das Gerät an den Schutzleiter an.

▶ Versiegeln Sie gekürzte Kabelenden wieder fachgerecht mit Aderendhülsen.

HINWEIS

Sachschaden

Wenn das Gerät nicht mit der korrekten Netzspannung betrieben wird, wird das Gerät beschädigt.

▶ Betreiben Sie das Gerät mit der auf dem Typenschild angegebenen Netzspannung.

▶ Achten Sie auf ausreichenden Zuleitungsquerschnitt bauseits.

5.4.1 Typenreihe CNS Trend

In nicht häuslicher Umgebung und bei besonders hoher Beanspruchung des Gerätes, wie z. B. permanentem Dauerbetrieb, wird empfohlen, das Gerät als Festanschluss mit Geräte-Anschlussdose zu installieren.

Das Gerät wird steckerfertig geliefert.

Folgende elektrische Anschlussmöglichkeiten sind zulässig:

Anschluss an eine Schutzkontakt-Steckdose mit entsprechendem Stecker

▶ Achten Sie darauf, dass die Schutzkontakt-Steckdose nach der Installation des Gerätes frei zugänglich ist.

▶ Stecken Sie den Netzstecker des Gerätes in eine Schutzkontakt-Steckdose.

Festanschluss an eine Geräte-Anschlussdose mit Schutzleiter

▶ Kürzen Sie das Netzanschlusskabel so, dass es direkt zur Geräte-Anschlussdose führt.

▶ Achten Sie beim Kürzen des Netzanschlusskabels darauf, dass sich das Gerät noch problemlos von der Montagewand abhängen lässt.

▶ Schließen Sie das Netzanschlusskabel an eine geeignete Geräte-Anschlussdose an.

5.4.2 Typenreihe CNS Trend U

Das Gerät wird mit einem Netzanschlusskabel ohne Stecker geliefert.

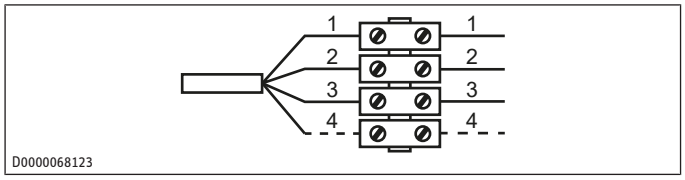

1 Neutralleiter = blau
2 Phase = braun
3 Schutzleiter = grün/gelb
4 Steuerleitung = schwarz

▶ Schließen Sie das 4-adrige Kabel wie dargestellt an eine Geräte-Anschlussdose an.

Folgende elektrische Anschlussmöglichkeiten sind zulässig:

Geräteanschluss ohne Steuerleitung

Nicht gesteuertes Gerät. Die Steuerleitung ist nicht angeschlossen.

▶ Isolieren Sie in diesem Fall die Steuerleitung.

Temperaturabsenkung über die Steuerleitung

Zur Absenkung auf die eingestellte Absenktemperatur wird die schwarze Steuerleitung über einen externen elektronischen Kontakt (z. B. Zeitschaltuhr) angesteuert.

Anschluss der Steuerleitung an ein externes Steuergerät

Sie können das Gerät an jedes Steuergerät anschließen, das folgende Signalformen als Steuersignal ausgibt.

Befehl	Oszilloskop	Betriebsart	Heiztemperatur
Kein Strom		Komfortbetrieb	Je nach eingestellter Komforttemperatur
Komplettschwingung 230 V		Absenkbetrieb	Je nach eingestellter Absenktemperatur
Halbschwingung Negativ -115 V		Frostschutz	Frostschutz-Temperatur
Halbschwingung Positiv +115 V		Stopp	Keine
Komplettschwingung 230 V für 3 Sekunden	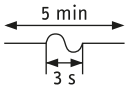	Komfortbetrieb -1 °C	1 °C weniger als die eingestellte Komforttemperatur
Komplettschwingung 230 V für 7 Sekunden	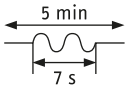	Komfortbetrieb -2 °C	2 °C weniger als die eingestellte Komforttemperatur

6 Inbetriebnahme (Fachkraft)

Das Gerät ist betriebsbereit, sobald Sie es an der Wand montiert und elektrisch angeschlossen haben.

▶ Entfernen Sie die Schutzfolie von der Bedieneinheit.

Bei der Erstinbetriebnahme sowie nach längerer Betriebsunterbrechung ist nach dem Einschalten eine kurzzeitige Geruchsbildung möglich.

▶ Schalten Sie das Gerät durch Betätigen des Netzschalters ein.

7 Bedienung

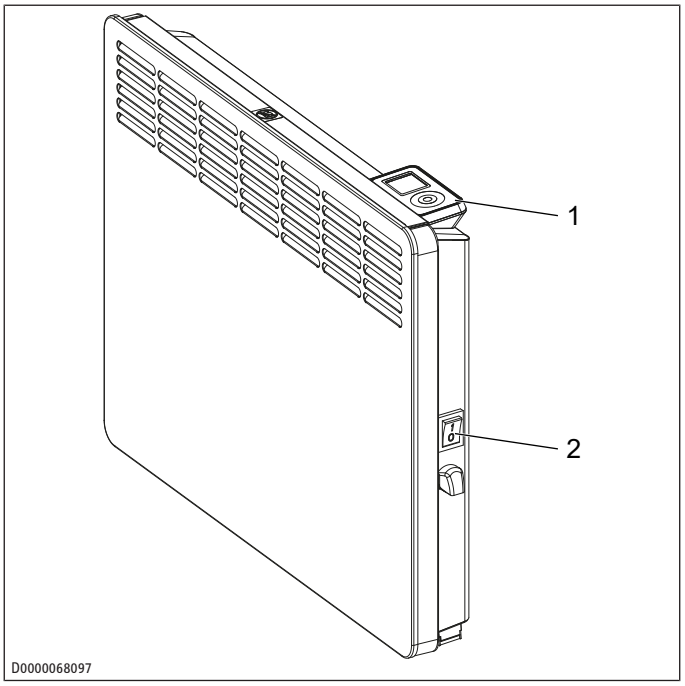

1 Bedieneinheit
2 Netzschalter

7.1 Bedieneinheit

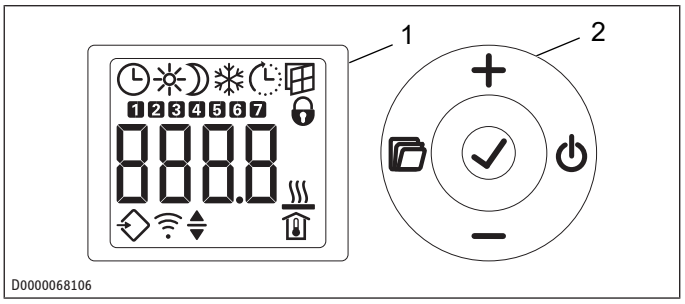

1 Anzeige
2 Bedienfeld

7.2 Bedienfeld

Taste	Benennung	Beschreibung
	Taste „Standby“	Bedieneinheit einschalten; Bedieneinheit und Heizgerät in Standby versetzen
	Taste „OK“	Auswahl; Einstellungen bestätigen
	Taste „Menü“	Menü aufrufen und verlassen
	Taste „+“	Menüpunkte aufrufen; Einstellungen ändern
	Taste „–“	Menüpunkte aufrufen; Einstellungen ändern

7.3 Anzeige

Wenn 20 Sekunden lang keine Bedienaktion erfolgt, schaltet sich die Hintergrundbeleuchtung aus.

▶ Um die Hintergrundbeleuchtung wieder einzuschalten, drücken Sie eine beliebige Taste.

Symbole	Beschreibung
	Uhrzeitanzeige: Anzeige der aktuellen Uhrzeit oder eines programmierten Startzeitpunktes
	Zeitprogramm aktiviert: Das Gerät heizt entsprechend dem aktivierten Zeitprogramm.
	Komfortbetrieb: Das Gerät hält die eingestellte Komfort-Temperatur. Standardwert: 21,0 °C. Nutzen Sie diese Einstellung für komfortable Raumtemperaturen bei Anwesenheit.
	Absenkbetrieb: Das Gerät hält die eingestellte Absenktemperatur. Standardwert: 18,0 °C. Nutzen Sie diese Einstellung z. B. nachts oder bei Abwesenheit für einige Stunden.
	Frostschutz: Bei Einstellung der Raum-Soll-Temperatur auf 7,0 °C wird das Frostschutz-Symbol angezeigt. Nutzen Sie diese Einstellung, um einen ungenutzten Raum vor Frostschaden zu schützen.
	Adaptiver Start: Bei aktiviertem Zeitprogramm werden die Schaltzeiten des Heizgerätes so angepasst, dass die jeweils eingestellte Raum-Soll-Temperatur schon zum programmierten Startzeitpunkt erreicht wird. Voraussetzung: Die Funktion „Adaptiver Start“ ist eingeschaltet (siehe Kapitel *Basismenü [▶ 9]*).
	Fenster-offen-Erkennung: Um einen unnötigen Energieverbrauch während des Lüftens zu vermeiden, schaltet das Gerät bei geöffnetem Fenster automatisch für eine Stunde in den Frostschutz-Betrieb. Das Symbol „Fenster-offen-Erkennung“ blinkt. Sie können den Frostschutz-Betrieb nach dem Lüften mit der Taste „+“ manuell beenden. Das Gerät heizt wieder auf die eingestellte Raum-Soll-Temperatur. Voraussetzung: Die Fenster-offen-Erkennung ist eingeschaltet (siehe Kapitel *Basismenü [▶ 9]*).
	Bediensperre: Zum Sperren oder Entsperren des Bedienfeldes halten Sie die Tasten „+“ und „–“ gleichzeitig 5 Sekunden lang gedrückt.
	Heizung aktiv: Das Gerät heizt, um die eingestellte Raum-Soll-Temperatur zu halten.
	Anzeige Raumtemperatur
	Parameter editierbar: Der angezeigte Parameter kann mit den Tasten „+“ und „–“ verändert werden.
	Externer Eingang (FP): Die Geräte der Typenreihe CNS Trend U können an ein externes Steuergerät angeschlossen werden. Je nach Einstellung des Steuergerätes heizt das Gerät zu bestimmten Tageszeiten im Komfort-, Absenk- oder Frostschutzbetrieb oder das Gerät heizt gar nicht.
1 … 7	Wochentage: 1 = Montag, 2 = Dienstag … 7 = Sonntag

7.4 Standby

HINWEIS
Sachschaden Im Standby schaltet das Gerät die Heizung nicht ein. Frostschutz ist dann nicht gegeben.

▶ Um die Bedieneinheit einzuschalten, drücken Sie die Taste „Standby“.

⇨ Die Standardanzeige erscheint.

▶ Um die Bedieneinheit und das Heizgerät in Standby zu versetzen, drücken Sie die Taste „Standby“.

⇨ Die Anzeige zeigt „- - - -“.

8 Einstellungen

8.1 Standardanzeige

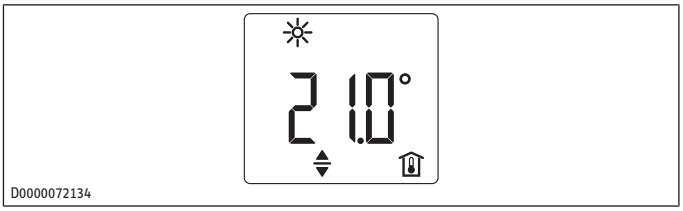

Die Standardanzeige wird dauerhaft angezeigt. Wenn Sie sich innerhalb des Menüs befinden und länger als 20 Sekunden keine Bedienaktion ausführen, wechselt das Gerät automatisch zur Standardanzeige.

In der Standardanzeige sehen Sie die aktuelle Raum-Soll-Temperatur sowie das Symbol „Parameter editierbar“. Über die Tasten „+“ und „-“ lässt sich die Raum-Soll-Temperatur verändern.

Wenn die eingestellte Raum-Soll-Temperatur einem der eingestellten Werte für Komfort- oder Absenktemperatur entspricht, erscheint in der Menüleiste das Symbol der entsprechenden Betriebsart (Komfortbetrieb, Absenkbetrieb).

Die Raum-Soll-Temperatur kann bei aktiviertem Zeitprogramm manuell geändert werden. Die geänderte Raum-Soll-Temperatur bleibt bis zum nächsten programmierten Schaltzeitpunkt erhalten.

8.2 Basismenü

▶ Um in das Basismenü zu gelangen, drücken Sie die Taste „Menü“.

Menüpunkte

Anzeige	Beschreibung
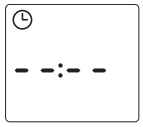	Wochentag und Uhrzeit einstellen: Wochentage: 1 = Montag bis 7 = Sonntag
	Komfort-Temperatur einstellen: Die Komfort-Temperatur muss mindestens 0,5 °C höher eingestellt sein als die Absenktemperatur.
	Absenktemperatur einstellen: Die Absenktemperatur muss mindestens 0,5 °C niedriger eingestellt sein als die Komfort-Temperatur.
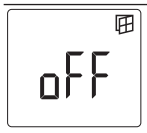	Funktion „Fenster-offen-Erkennung“ ein- oder ausschalten
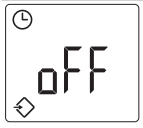	Zeitprogramm (Pro1, Pro2, Pro3,) oder externen Eingang (FP) auswählen
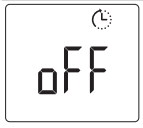	Funktion „Adaptiver Start“ ein- oder ausschalten

Einstellungen der Menüpunkte ändern

▶ Rufen Sie den gewünschten Menüpunkt mit den Tasten „+“ und „-“ auf.

▶ Drücken Sie die Taste „OK“.

⇨ Das Symbol „Parameter editierbar“ erscheint.

▶ Ändern Sie die Einstellung des Menüpunktes mit den Tasten „+“ und „-“.

▶ Um die Einstellungen zu speichern, drücken Sie die Taste „OK“.

▶ Um in das Basismenü zu gelangen, drücken Sie die Taste „Menü“.

⇨ Die Standardanzeige erscheint.

8.3 Konfigurationsmenü

Anzeige	Beschreibung
I1-I2	Ist-Werte
Pro1-Pro3	Zeitprogramme
P1-P5	Parameter

Ist-Werte aufrufen, Zeitprogramme programmieren und Parameter einstellen

▶ Um in das Konfigurationsmenü zu gelangen, halten Sie die Taste „Menü“ ca. 3 Sekunden gedrückt.

⇨ Der Ist-Wert I1 wird angezeigt.

▶ Wechseln Sie zwischen den einzelnen Ist-Werten, Zeitprogrammen und Parametern mit den Tasten „+“ und „-“.

▶ Um das Konfigurationsmenü zu verlassen, drücken Sie die Taste „Menü“.

⇨ Die Standardanzeige erscheint.

8.3.1 Ist-Werte

Anzeige	Beschreibung	Einheit
I1	Ist-Wert Raumtemperatur	[°C] | [°F]
I2	Relative Heizdauer (Über den Parameter P5 können Sie den Zähler zurücksetzen)	[h]

Der Zähler für die relative Heizdauer (I2) zählt die Zeitdauer, in der das Gerät heizt, in vollen Stunden. Wenn das Gerät ausgeschaltet wird, werden Heizphasen unter 60 Minuten nicht erfasst.

8.3.2 Zeitprogramme (Wochen-Timer) einstellen

Drei Zeitprogramme stehen Ihnen zur Verfügung. Die Zeitprogramme Pro1 und Pro2 sind werkseitig vorkonfiguriert. Das Zeitprogramm Pro3 können Sie nach Ihren individuellen Bedürfnissen einstellen.

Anzeige	Beschreibung
Pro1	Zeitprogramm „täglich“ - Wiederholung: Montag bis Sonntag
Pro2	Zeitprogramm „werktags“ - Wiederholung: Montag bis Freitag
Pro3	Zeitprogramm „benutzerdefiniert“ - bis zu 14 Komfortphasen frei konfigurierbar

▶ Wenn Sie ein Zeitprogramm nutzen möchten, wählen Sie im Basismenü das gewünschte Zeitprogramm aus (siehe Kapitel *Basismenü [▶ 9]*).

▶ Beachten Sie beim Einstellen der Zeitprogramme, dass Wochentag und Uhrzeit korrekt eingestellt sind.

Für alle Zeitprogramme (Pro1, Pro2, Pro3) gilt:
Wenn der Endzeitpunkt nach 23:59 Uhr liegt, wird der Endzeitpunkt automatisch auf den nächsten Wochentag gelegt. Die Komfortphase wird über Mitternacht gehalten und endet am folgenden Wochentag zum eingestellten Endzeitpunkt.

Zeitprogramme Pro1 und Pro2

Mit den Zeitprogrammen Pro1 und Pro2 können Sie den Start- und Endzeitpunkt des Komfortbetriebs festlegen. In dem gewählten Zeitraum heizt das Gerät auf die eingestellte Komfort-Temperatur. Außerhalb dieses festgelegten Zeitraumes arbeitet das Gerät im Absenkbetrieb. Daraus ergeben sich eine Komfort- und eine Absenkphase, die sich täglich (Pro1) bzw. an jedem Werktag (Pro2) wiederholen.

Werkseitig sind diese Phasen wie folgt konfiguriert:

- 08:00 Uhr - 22:00 Uhr: Komfortbetrieb
- 22:00 Uhr - 08:00 Uhr: Absenkbetrieb

Bei aktiviertem Zeitprogramm Pro2 arbeitet das Gerät am Wochenende ausschließlich im Absenkbetrieb.

Komfortphasen in den Zeitprogrammen Pro1 und Pro2 konfigurieren:

▶ Rufen Sie im Konfigurationsmenü das gewünschte Zeitprogramm mit den Tasten „+“ und „-“ auf.

▶ Drücken Sie die Taste „OK“.

⇨ Der Startzeitpunkt für den Komfortbetrieb wird angezeigt.

▶ Stellen Sie den gewünschten Startzeitpunkt mit den Tasten „+“ und „-“ ein.

▶ Drücken Sie die Taste „OK“.

⇨ Der Endzeitpunkt für den Komfortbetrieb wird angezeigt.

▶ Stellen Sie den gewünschten Endzeitpunkt mit den Tasten „+“ und „-“ ein.

▶ Um die Einstellungen zu speichern, drücken Sie die Taste „OK“.

Zeitprogramm Pro3

Mit dem Zeitprogramm Pro3 können Sie bis zu 14 separate Komfortphasen festlegen, die sich wöchentlich wiederholen.

Komfortphase im Zeitprogramm Pro3 konfigurieren:

▶ Rufen Sie im Konfigurationsmenü das Zeitprogramm Pro3 mit den Tasten „+“ und „-“ auf.

▶ Drücken Sie die Taste „OK“.

⇨ Die Anzeige zeigt „3---“.

▶ Drücken Sie die Taste „OK“.

⇨ Ein Wochentag bzw. eine Gruppe von Wochentagen wird angezeigt.

▶ Stellen Sie den gewünschten Wochentag bzw. die gewünschte Gruppe von Wochentagen mit den Tasten „+“ und „-“ ein.

▶ Drücken Sie die Taste „OK“.

⇨ Der Startzeitpunkt für den Komfortbetrieb wird angezeigt.

▶ Stellen Sie den gewünschten Startzeitpunkt mit den Tasten „+“ und „-“ ein.

▶ Drücken Sie die Taste „OK“.

⇨ Der Endzeitpunkt für den Komfortbetrieb wird angezeigt.

▶ Stellen Sie den gewünschten Endzeitpunkt mit den Tasten „+“ und „-“ ein.

▶ Drücken Sie die Taste „OK“.

⇨ Die Komfortphase „3-01“ ist konfiguriert.

▶ Um eine weitere Komfortphase zu konfigurieren, wählen Sie im Zeitprogramm Pro3 mit den Tasten „+“ und „-“ die Anzeige „3---“. Gehen Sie wie beschrieben vor.

Zurücksetzen der Zeitprogramme

Durch Aktivieren des Parameters P4 werden alle Zeitprogramme (Pro1, Pro2, Pro3) in den Auslieferungszustand zurückgesetzt.

▶ Um die eingestellten Komfortphasen zurückzusetzen, aktivieren Sie den Parameter P4.

8.3.3 Parameter

Anzeige	Beschreibung	Optionen
P1	Offset Raumtemperatur	±3 °C | ±5 °F
P2	Uhrzeitformat	12 h | 24 h
P3	Einheit Temperaturanzeige	°C | °F
P4	Zeitprogramme zurücksetzen	on | off
P5	Relative Heizdauer zurücksetzen	on | off

Parameterwert ändern

▶ Rufen Sie den gewünschten Parameter mit den Tasten „+“ und „–“ auf.

▶ Drücken Sie die Taste „OK“.

⇨ Das Symbol „Parameter editierbar“ erscheint.

▶ Stellen Sie mit den Tasten „+“ und „–“ den gewünschten Wert des Parameters ein.

▶ Um den eingestellten Wert zu speichern, drücken Sie die Taste „OK“.

P1: Offset Raumtemperatur

Eine ungleichmäßige Temperaturverteilung im Raum kann zu einer Differenz zwischen der angezeigten Ist-Temperatur I1 und der von Ihnen gemessenen Raumtemperatur führen. Um die Differenz auszugleichen, können Sie über den Parameter P1 einen Raumtemperatur-Offset von ±3 °C einstellen.

Beispiel: Das Gerät zeigt I1 = 21,0 °C. Die von Ihnen gemessene Raumtemperatur beträgt 20,0 °C. Es besteht eine Differenz von 1,0 °C.

▶ Um die Differenz auszugleichen, stellen Sie einen Offset von P1 = -1,0 ein.

P2: Uhrzeitformat

Über den Parameter P2 können Sie festlegen, ob die Uhrzeit im 12-Stunden- oder im 24-Stunden-Format angezeigt wird.

P3: Einheit Temperaturanzeige

Über den Parameter P3 können Sie festlegen, ob die Raumtemperatur in Grad Celsius [°C] oder in Grad Fahrenheit [°F] angezeigt wird.

P4: Zeitprogramme zurücksetzen

Durch Aktivieren des Parameters P4 setzen Sie alle Zeitprogramme in den Auslieferungszustand zurück.

P5: Relative Heizdauer zurücksetzen

Durch Aktivieren des Parameters P5 setzen Sie den Zähler für die relative Heizdauer (I2) zurück.

9 Reinigung

HINWEIS

Sachschaden

Wenn Feuchtigkeit in das Gerät eindringt, können die elektronischen Komponenten beschädigt werden.

▶ Sprühen Sie kein Reinigungsspray in die Luftschlitze.

▶ Achten Sie darauf, dass keine Feuchtigkeit in das Gerät eindringt.

▶ Wenn am Gerätegehäuse leichte bräunliche Verfärbungen auftreten, reiben Sie sie mit einem feuchten Tuch ab.

▶ Reinigen Sie das Gerät im abgekühlten Zustand mit gebräuchlichen Pflegemitteln. Vermeiden Sie scheuernde und ätzende Pflegemittel.

10 Wartung

Wir empfehlen bei den regelmäßigen Wartungen auch die Kontroll- und Regelvorrichtungen prüfen zu lassen.

▶ Lassen Sie die Sicherheits-, Kontroll- und Regelvorrichtungen sowie das gesamte Auf- und Entladesteuersystem spätestens 10 Jahre nach der Erstinbetriebnahme durch eine Fachkraft prüfen.

11 Störungsbehebung

Störung	Mögliche Ursache	Behebung
Der Raum wird nicht ausreichend warm. Das Gerät wird nicht heiß.	Temperatur am Gerät ist zu niedrig eingestellt.	Prüfen Sie die eingestellte Raumtemperatur. Regeln Sie ggf. nach.
	Fehlende Spannungsversorgung.	Prüfen Sie die Stellung des Netzschalters, den FI-Schutzschalter und den Leitungsschutzschalter in der Hausinstallation.
Der Raum wird nicht ausreichend warm, obwohl das Gerät heiß wird.	Überhitzung. Der Sicherheitstemperaturbegrenzer begrenzt die Heizleistung.	Beseitigen Sie die Ursache (Schmutz oder Hindernisse am Luftein- oder Luftaustritt). Beachten Sie die Mindestabstände.
	Der Wärmebedarf des Raumes ist höher als die Leistung des Gerätes.	Beseitigen Sie Wärmeverluste (Schließen Sie Fenster und Türen. Vermeiden Sie Dauerlüften.)
Der Raum wird zu warm.	Temperatur am Gerät ist zu hoch eingestellt.	Prüfen Sie die eingestellte Raumtemperatur. Regeln Sie ggf. nach.
	Die erkannte Raumtemperatur weicht von der tatsächlichen Raumtemperatur ab.	Vermeiden Sie Hindernisse für den Luftaustausch zwischen Gerät und Raumluft.
Die Fenster-offen-Erkennung reagiert nicht.	Das Gerät erkennt keinen deutlichen Temperaturabfall durch Lüften. (Die Fenster-offen-Erkennung setzt eine zuvor stabile Raumtemperatur voraus.)	Warten Sie nach Einstellungen am Gerät eine Weile, bis sich die Raumtemperatur vollständig stabilisiert hat.
		Vermeiden Sie Hindernisse für den Luftaustausch zwischen Gerät und Raumluft.
		Schalten Sie das Gerät für die Dauer des Lüftens manuell in Standby.
	Die Fenster-offen-Erkennung ist nicht aktiviert.	Schalten Sie im Basismenü die Fenster-offen-Erkennung ein.
Die Funktion „Adaptiver Start“ arbeitet nicht wie gewünscht.	Die Funktion wirkt sich nur bei aktiviertem Zeitprogramm aus.	Nutzen Sie die Zeitprogramme für optimierten Heizkomfort.
	Die Raumtemperatur schwankt stark bzw. der Lernvorgang des Gerätes ist nicht abgeschlossen.	Warten Sie einige Tage, bis sich das Verhalten stabilisiert hat.
	Die Funktion „Adaptiver Start“ ist nicht aktiviert.	Schalten Sie im Basismenü die Funktion „Adaptiver Start“ ein.
Das Gerät ist im Programm „FP“, aber reagiert nicht auf den externen Eingang.	Wenn das Gerät kein Signal am externen Eingang erkennt, heizt es im Komfortbetrieb.	Prüfen Sie das externe Steuergerät und dessen Einstellungen. Die Verdrahtung muss korrekt und richtig polarisiert ausgeführt sein.
Die Anzeige zeigt „Err“ oder „E...“.	Ein interner Fehler wurde erkannt.	Informieren Sie eine Fachkraft.

- ▶ Wenn Sie die Ursache nicht beheben können, rufen Sie eine Fachkraft.
- ▶ Teilen Sie der Fachkraft zur besseren und schnelleren Hilfe die Nummer vom Typenschild mit.

12 Außerbetriebnahme

- ▶ Bei längerer Nichtbenutzung (z. B. während der Sommermonate) schalten Sie das Gerät durch Betätigen des Netzschalters aus.

Alle Einstellungen bleiben nach dem Ausschalten oder bei Spannungsunterbrechung erhalten. Eine Gangreserve im Gerät sorgt dafür, dass Wochentag und Uhrzeit für einige Stunden erhalten bleiben.

Wenn das Gerät bei aktiviertem Zeitprogramm für längere Zeit ausgeschaltet war, werden Sie nach dem Einschalten aufgefordert, Wochentag und Uhrzeit einzustellen. Bis eine Einstellung vorgenommen wird, arbeitet das Gerät im Komfortbetrieb.

13 Demontage

- ▶ Trennen Sie das Gerät allpolig vom Stromnetz.
- ▶ Lösen und entnehmen Sie die Sicherungsschraube aus der Wandhalterung.
- ▶ Lösen Sie das Gerät, indem Sie die oben an der Wandhalterung angebrachten Federn nach unten drücken.
- ▶ Kippen Sie das Gerät nach vorn.
- ▶ Heben Sie das Gerät von den unteren Laschen der Wandhalterung ab.
- ▶ Um die Wandhalterung abzunehmen, lösen und entnehmen Sie die Befestigungsschrauben aus der Wandhalterung.

HINWEIS

- ▶ Wenn Sie das Gerät für eine Reparatur zerlegen müssen, beachten Sie die Reparaturanleitung des Gerätes.

14 Technische Daten

14.1 Maße und Anschlüsse

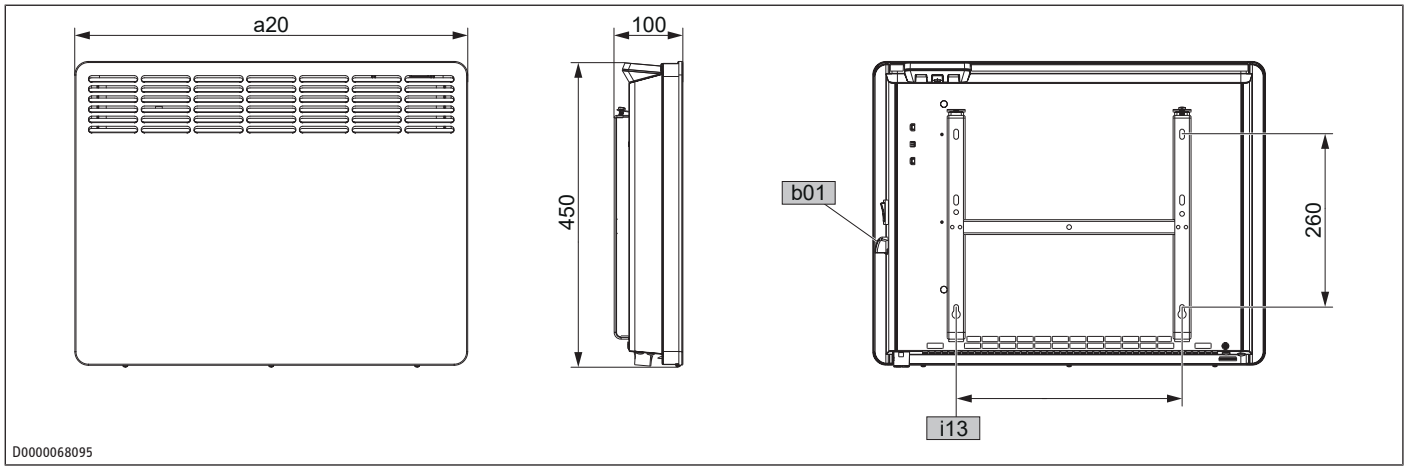

				CNS 50 Trend (U)	CNS 75 Trend (U)	CNS 100 Trend (U)	CNS 150 Trend (U)	CNS 200 Trend (U)	CNS 250 Trend (U)	CNS 300 Trend (U)
a20	Gerät	Breite	mm	348	426	426	582	738	894	1050
b01	Durchführung elektr. Leitungen									
i13	Wandaufhängung	Lochabstand horizontal	mm	101	179	179	335	491	647	803

14.2 Angaben zum Energieverbrauch

Die Produktdaten entsprechen den EU-Verordnungen zur Richtlinie für umweltgerechte Gestaltung energieverbrauchsrelevanter Produkte (ErP).

Produktinformationen zu elektrischen Einzelraumheizgeräten nach Verordnung (EU) 2024/1103

		CNS 50 Trend (U)	CNS 75 Trend (U)	CNS 100 Trend (U)	CNS 150 Trend (U)	CNS 200 Trend (U)	CNS 250 Trend (U)	CNS 300 Trend (U)
CNS Trend		236524	236525	236526	236527	236528	236529	236530
CNS Trend U		236545	236546	236547	236548	236549	236550	236551
Hersteller		STIEBEL ELTRON	STIEBEL ELTRON	STIEBEL ELTRON	STIEBEL ELTRON	STIEBEL ELTRON	STIEBEL ELTRON	STIEBEL ELTRON
Wärmeleistung								
Nennwärmeleistung P_{nom}	kW	0,500	0,750	1,000	1,500	2,000	2,500	3,000
Mindestwärmeleistung (Richtwert) P_{min}	kW	0,000	0,000	0,000	0,000	0,000	0,000	0,000
Maximale kontinuierliche Wärmeleistung $P_{max,c}$	kW	0,500	0,750	1,000	1,500	2,000	2,500	3,000
Leistungsaufnahme								
Im Aus-Zustand P_0	W	0,00	0,00	0,00	0,00	0,00	0,00	0,00
Im Bereitschaftszustand P_{sm}	W	0,12	0,12	0,12	0,12	0,12	0,12	0,12
Im Leerlaufzustand P_{idle}	W	0,12	0,12	0,12	0,12	0,12	0,12	0,12
Im vernetzten Bereitschaftszustand P_{nsm}	W	N/A	N/A	N/A	N/A	N/A	N/A	N/A
Bereitschaftszustand mit Informations- oder Statusanzeige		x	x	x	x	x	x	x
Jahresnutzungsgrad im aktiven Betrieb $\eta_{s,on}$	%	94,0	94,0	94,0	94,0	94,0	94,0	94,0
Art der Wärmeleistung/Raumtemperaturkontrolle								
Einstufige Wärmeleistung, keine Raumtemperaturkontrolle		-	-	-	-	-	-	-
Zwei oder mehr manuell einstellbare Stufen, keine Raumtemperaturkontrolle		-	-	-	-	-	-	-
Raumtemperaturkontrolle mit mechanischem Thermostat		-	-	-	-	-	-	-
Mit elektronischer Raumtemperaturkontrolle		-	-	-	-	-	-	-
Elektronische Raumtemperaturkontrolle und Tageszeitregelung		-	-	-	-	-	-	-
Elektronische Raumtemperaturkontrolle und Wochentagsregelung		x	x	x	x	x	x	x
Sonstige Regelungsoptionen								
Raumtemperaturkontrolle mit Präsenzerkennung		-	-	-	-	-	-	-
Raumtemperaturkontrolle mit Erkennung offener Fenster		x	x	x	x	x	x	x

		CNS 50 Trend (U)	CNS 75 Trend (U)	CNS 100 Trend (U)	CNS 150 Trend (U)	CNS 200 Trend (U)	CNS 250 Trend (U)	CNS 300 Trend (U)
Mit Fernbedienungsoption		-	-	-	-	-	-	-
Mit adaptiver Regelung des Heizbeginns		x	x	x	x	x	x	x
Mit Betriebszeitbegrenzung		-	-	-	-	-	-	-
Mit Schwarzkugelsensor		-	-	-	-	-	-	-
Mit Selbstlernfunktion		-	-	-	-	-	-	-
Regelungsgenauigkeit		-	-	-	-	-	-	-

14.3 Datentabelle

		CNS 50 Trend (U)	CNS 75 Trend (U)	CNS 100 Trend (U)	CNS 150 Trend (U)	CNS 200 Trend (U)	CNS 250 Trend (U)	CNS 300 Trend (U)
CNS Trend		236524	236525	236526	236527	236528	236529	236530
CNS Trend U		236545	236546	236547	236548	236549	236550	236551
Elektrische Daten								
Anschlussleistung	W	500	750	1000	1500	2000	2500	3000
Netzanschluss		1/N/PE~230 V	1/N/PE~230 V	1/N/PE~230 V	1/N/PE~230 V	1/N/PE~230 V	1/N/PE~230 V	1/N/PE~230 V
Nennstrom	A	2,2	3,3	4,3	6,5	8,7	10,9	13,0
Frequenz	Hz	50/-	50/-	50/-	50/-	50/-	50/-	50/-
Dimensionen								
Höhe	mm	450	450	450	450	450	450	450
Breite	mm	348	426	426	582	738	894	1050
Tiefe	mm	100	100	100	100	100	100	100
Gewichte								
Gewicht	kg	4,0	4,6	4,6	6,0	7,7	9,2	10,9
Ausführungen								
Frostschutzstellung	°C	7	7	7	7	7	7	7
Ausführung		Wandgerät	Wandgerät	Wandgerät	Wandgerät	Wandgerät	Wandgerät	Wandgerät
Schutzart (IP)		IP24	IP24	IP24	IP24	IP24	IP24	IP24
Schutzklasse		I	I	I	I	I	I	I
Farbe		alpinweiß	alpinweiß	alpinweiß	alpinweiß	alpinweiß	alpinweiß	alpinweiß
Werte								
Einstellbereich	°C	5-30	5-30	5-30	5-30	5-30	5-30	5-30

15 Kundendienst und Garantie

Erreichbarkeit

Sollte einmal eine Störung an einem unserer Produkte auftreten, stehen wir Ihnen natürlich mit Rat und Tat zur Seite.

Rufen Sie uns an:

05531 702-111

oder schreiben Sie uns:

STIEBEL ELTRON GmbH & Co. KG

- Kundendienst –

Dr.-Stiebel-Str. 33, 37603 Holzminden

E-Mail: kundendienst@stiebel-eltron.de

Fax: 05531 702-95890

Weitere Anschriften sind auf der letzten Seite aufgeführt.

Unseren Kundendienst erreichen Sie telefonisch rund um die Uhr, auch an Samstagen und Sonntagen sowie an Feiertagen. Kundendiensteinsätze erfolgen während unserer Geschäftszeiten (von 7.15 bis 18.00 Uhr, freitags bis 17.00 Uhr). Als Sonderservice bieten wir Kundendiensteinsätze bis 21.30 Uhr. Für diesen Sonderservice sowie Kundendiensteinsätze an Wochenenden und Feiertagen werden höhere Preise berechnet.

Garantieerklärung und Garantiebedingungen

Diese Garantiebedingungen regeln zusätzliche Garantieleistungen von uns gegenüber dem Endkunden. Sie treten neben die gesetzlichen Gewährleistungsansprüche des Endkunden. Die gesetzlichen Gewährleistungsansprüche gegenüber den sonstigen Vertragspartnern des Endkunden sind durch unsere Garantie nicht berührt. Die Inanspruchnahme dieser gesetzlichen Gewährleistungsrechte ist unentgeltlich. Diese Rechte werden durch unsere Garantie nicht eingeschränkt.

Diese Garantiebedingungen gelten nur für solche Geräte, die vom Endkunden in der Bundesrepublik Deutschland als Neugeräte erworben werden. Ein Garantievertrag kommt nicht zustande, soweit der Endkunde ein gebrauchtes Gerät oder ein neues Gerät seinerseits von einem anderen Endkunden erwirbt.

Auf Ersatzteile wird über die gesetzliche Gewährleistung hinaus keine Garantie gegeben.

Inhalt und Umfang der Garantie

Die Garantieleistung wird erbracht, wenn an unseren Geräten ein Herstellungs- und/oder Materialfehler innerhalb der Garantiedauer auftritt. Die Garantie umfasst jedoch keine Leistungen für solche Geräte, an denen Fehler, Schäden oder Mängel aufgrund von Verkalkung, chemischer oder elektrochemischer Einwirkung, fehlerhafter Aufstellung bzw. Installation sowie un-

sachgemäßer Einstellung, Einregulierung, Bedienung, Verwendung oder unsachgemäßem Betrieb auftreten. Ebenso ausgeschlossen sind Leistungen aufgrund mangelhafter oder unterlassener Wartung, Witterungseinflüssen oder sonstigen Naturerscheinungen.

Die Garantie erlischt, wenn am Gerät Reparaturen, Eingriffe oder Abänderungen durch nicht von uns autorisierte Personen vorgenommen wurden.

Der freie Zugang zu dem Gerät muss durch den Endkunden sichergestellt werden. Solange eine ausreichende Zugänglichkeit (Einhaltung der Mindestabstände gemäß Bedienungs- und Installationsanleitung) zu dem Gerät nicht gegeben ist, sind wir zur Erbringung der Garantieleistung nicht verpflichtet. Etwaige Mehrkosten, die durch den Gerätestandort oder eine schlechte Zugänglichkeit des Gerätes bedingt sind bzw. verursacht werden, sind von der Garantie nicht umfasst.

Unfrei eingesendete Geräte werden von uns nicht angenommen, es sei denn, wir haben der unfreien Einsendung ausdrücklich zugestimmt.

Die Garantieleistung umfasst die Prüfung, ob ein Garantieanspruch besteht. Im Garantiefall entscheiden allein wir, auf welche Art der Fehler behoben wird. Es steht uns frei, eine Reparatur des Gerätes ausführen zu lassen oder selbst auszuführen. Etwaige ausgewechselte Teile werden unser Eigentum.

Für die Dauer und Reichweite der Garantie übernehmen wir sämtliche Material- und Montagekosten; bei steckerfertigen Geräten behalten wir uns jedoch vor, stattdessen auf unsere Kosten ein Ersatzgerät zu versenden.

Soweit der Kunde wegen des Garantiefalles aufgrund gesetzlicher Gewährleistungsansprüche gegen andere Vertragspartner Leistungen erhalten hat, entfällt eine Leistungspflicht von uns.

Soweit eine Garantieleistung erbracht wird, übernehmen wir keine Haftung für die Beschädigung eines Gerätes durch Diebstahl, Feuer, höhere Gewalt oder ähnliche Ursachen.

Über die vorstehend zugesagten Garantieleistungen hinausgehend kann der Endkunde nach dieser Garantie keine Ansprüche wegen mittelbarer Schäden oder Folgeschäden, die durch das Gerät verursacht werden, insbesondere auf Ersatz außerhalb des Gerätes entstandener Schäden, geltend machen. Gesetzliche Ansprüche des Kunden uns gegenüber oder gegenüber Dritten bleiben unberührt. Diese Rechte werden durch unsere Garantie nicht eingeschränkt. Die Inanspruchnahme solcher gesetzlichen Rechte ist unentgeltlich.

Garantiedauer

Für im privaten Haushalt eingesetzte Geräte beträgt die Garantiedauer 24 Monate; im Übrigen (zum Beispiel bei einem Einsatz der Geräte in Gewerbe-, Handwerks- oder Industriebetrieben) beträgt die Garantiedauer 12 Monate.

Die Garantiedauer beginnt für jedes Gerät mit der Übergabe des Gerätes an den Kunden, der das Gerät zum ersten Mal einsetzt.

Garantieleistungen führen nicht zu einer Verlängerung der Garantiedauer. Durch die erbrachte Garantieleistung wird keine neue Garantiedauer in Gang gesetzt. Dies gilt für alle erbrachten Garantieleistungen, insbesondere für etwaig eingebaute Ersatzteile oder für die Ersatzlieferung eines neuen Gerätes.

Inanspruchnahme der Garantie

Garantieansprüche sind vor Ablauf der Garantiedauer, innerhalb von zwei Wochen, nachdem der Mangel erkannt wurde, bei uns anzumelden. Dabei müssen Angaben zum Fehler, zum Gerät und zum Zeitpunkt der Feststellung gemacht werden. Als Garantienachweis ist die Rechnung oder ein sonstiger datierter Kaufnachweis beizufügen. Fehlen die vorgenannten Angaben oder Unterlagen, besteht kein Garantieanspruch.

Garantie für in Deutschland erworbene, jedoch außerhalb Deutschlands eingesetzte Geräte

Wir sind nicht verpflichtet, Garantieleistungen außerhalb der Bundesrepublik Deutschland zu erbringen. Bei Störungen eines im Ausland eingesetzten Gerätes ist dieses gegebenenfalls auf Gefahr und Kosten des Kunden an den Kundendienst in Deutschland zu senden. Die Rücksendung erfolgt ebenfalls auf Gefahr und Kosten des Kunden. Etwaige gesetzliche Ansprüche des Kunden uns gegenüber oder gegenüber Dritten bleiben auch in diesem Fall unberührt. Solche gesetzlichen Rechte werden durch unsere Garantie nicht eingeschränkt. Die Inanspruchnahme dieser gesetzlichen Rechte ist unentgeltlich.

Außerhalb Deutschlands erworbene Geräte

Für außerhalb Deutschlands erworbene Geräte gilt diese Garantie nicht. Es gelten die jeweiligen gesetzlichen Vorschriften und gegebenenfalls die Lieferbedingungen der Ländergesellschaft bzw. des Importeurs.

Garantiegeber

STIEBEL ELTRON GmbH & Co. KG

Dr.-Stiebel-Str. 33, 37603 Holzminden

16 Umwelt und Recycling



▶ Wenn auf dem Gerät eine durchgestrichene Mülltonne abgebildet ist, bringen Sie das Gerät zur Wiederverwendung und Verwertung zu den kommunalen Sammelstellen oder Rücknahmestellen des Handels.



Dieses Dokument besteht aus recyclebarem Papier.

▶ Entsorgen Sie das Dokument nach dem Lebenszyklus des Gerätes gemäß den nationalen Vorschriften.

Entsorgung innerhalb Deutschlands

▶ Überlassen Sie die Transportverpackung dem beim Fachhandwerk bzw. Fachhandel von uns eingerichteten Rücknahme- und Entsorgungssystem.

▶ Entsorgen Sie Verkaufsverpackungen über eines der Dualen Systeme (z. B. die kommunale Sammlung „gelbe Säcke“ / „gelbe Tonne“) in Deutschland.

▶ Geräte aus privaten Haushalten, die unter das Elektro- und Elektronikgerätegesetz (ElektroG) fallen, können Sie kostenlos bei kommunalen Sammelstellen oder Rücknahmestellen des Handels abgeben.

▶ Geben Sie Batterien an den Handel oder an von öffentlich-rechtlichen Entsorgungsträgern eingerichteten Rückgabestellen (z. B. Schadstoffmobile und Recyclinghöfe) zurück.

Entsorgung außerhalb Deutschlands

▶ Entsorgen Sie die Geräte und Materialien nach den örtlich geltenden Vorschriften und Gesetzen.

1 Special information 16

2 General information 16

2.1 Symbols in this document 16

2.2 Symbols on the appliance 16

2.3 Units of measurement 16

3 Safety 16

3.1 Structure of the warning notices 16

3.2 Intended use 17

3.3 Foreseeable misuse 17

3.4 Safety instructions 17

4 Appliance description 17

4.1 Standard delivery 17

5 Installation (qualified contractors) 18

5.1 Installation site 18

5.2 Installing the wall mounting bracket 18

5.3 Installing the appliance 19

5.4 Electrical connection 19

6 Commissioning (qualified contractors) 20

7 Operation 20

7.1 Programming unit 20

7.2 Operating buttons 20

7.3 Display 21

7.4 Standby 21

8 Settings 21

8.1 Default display 21

8.2 Standard menu 21

8.3 Configuration menu 22

9 Cleaning 23

10 Maintenance 23

11 Troubleshooting 23

12 Shutting down the system 24

13 Removal 24

14 Specification 24

14.1 Dimensions and connections 24

14.2 Energy consumption data 25

14.3 Data table 25

15 Guarantee 26

16 Environment and recycling 26

1 Special information

- Keep children under the age of 3 away from the appliance if constant supervision cannot be guaranteed.
- Children from the age of 3 to 8 may switch the appliance on and off, provided they are supervised or have been instructed in the safe operation of the appliance and understand any risks that may result. This is subject to the appliance having been installed as described. Children from the age of 3 to 8 must not plug the power cable into its socket or regulate the appliance.
- The appliance may be used by children over 8 years of age and persons with reduced physical, sensory or mental capabilities or a lack of experience and expertise, provided that they are supervised or they have been instructed on how to use the appliance safely and have understood the potential risks. Children must never play with the appliance.
- Cleaning and maintenance by non-qualified contractors must not be carried out by children without supervision.
- In closed rooms, temperatures can rapidly reach high levels. Ensure constant supervision if the appliance is operated in a small room and the persons within that room cannot regulate the appliance or leave the room on their own.
- Parts of the appliance can get very hot and may cause burns. Particular caution is advised when children or vulnerable persons are present.
- To prevent the appliance from overheating, never cover it with anything.
- Never install the appliance directly below a wall socket.
- In the case of a permanent connection, ensure the appliance can be separated from the power supply by an isolator with at least 3 mm omnipolar contact separation.
- To prevent hazards, the power cable must only be replaced (for example if damaged) by a qualified contractor, using an original spare part.

2 General information



▶ Read these instructions carefully before using the appliance and retain them for future reference.

2.1 Symbols in this document

Symbol	Meaning
	This symbol indicates possible property damage, equipment damage, consequential damage or environmental damage.
	General information is indicated by the adjacent symbol.
▶	This symbol indicates that you have to do something.
✓	This symbol indicates that you must fulfil certain prerequisites before you perform the following steps.
⇨	This symbol indicates a result or intermediate result.
□□■	These symbols show you the software menu level (in this example level 3).
[11]	This symbol indicates a reference to the corresponding page number (page 11 in this example).

2.2 Symbols on the appliance

Symbol	Meaning
	WARNING Overheating ▶ To prevent the appliance from overheating, never cover it with anything.
	▶ To prevent potential hazards, read these instructions carefully before use.
	▶ Do not dispose of the appliance as unsorted waste, but take it to separate collection points for reuse and recycling.

2.2.1 Test mark

See type plate on the appliance.

2.3 Units of measurement

All measurements are given in mm unless stated otherwise.

3 Safety

3.1 Structure of the warning notices

3.1.1 Section-specific warning notices

Section-specific warning notices apply to all steps in the section.

Injury

CAUTION
 **Type and source of risk** Consequence(s) of failure to observe the warning notice ▶ Hazard prevention measure(s)

Property damage, consequential losses, environmental pollution

NOTICE
Type and source of risk Consequence(s) of failure to observe the warning notice ▶ Hazard prevention measure(s)

3.1.2 Embedded warning notices

Embedded warning notices apply only to the step immediately following the notice.

▶ **SIGNAL WORD: Consequence(s) of failure to observe the warning notice. Hazard prevention measure(s).** Step to which the warning notice refers

3.1.3 Key to symbols

Symbol	Type of risk
	Injury
	Electrocution
	Burns, scalding

3.1.4 Signal words

Signal word	Meaning
DANGER	Failure to observe this information will result in death or serious injury.
WARNING	Failure to observe this information may result in death or serious injury.
CAUTION	Failure to observe this information may result in moderate or minor injury.
NOTICE	Failure to observe this information may result in property damage, consequential losses or environmental damage.

3.2 Intended use

This appliance is designed to heat living spaces.

The appliance is intended for domestic use. It can be used safely by untrained persons. The appliance can also be used in non-domestic environments, e.g. in small businesses, as long as it is used in the same way.

Observation of these instructions and of instructions for any accessories used is also part of the intended use of this appliance.

3.3 Foreseeable misuse

Any other use beyond that described shall be deemed to be outside the intended use.

3.4 Safety instructions

Observe all applicable national and regional regulations and instructions.

Injury

- Incorrect operation of the appliance can lead to burns.
  - Never operate the appliance if the minimum clearances to adjacent surfaces or other flammable materials are not maintained.
  - Do not operate the appliance in rooms where there is a risk of fire or explosion due to chemicals, dust, gases or vapours. Ensure the room is adequately ventilated before using the appliance.
  - Do not operate the appliance in the direct proximity of pipes or receptacles that carry or contain flammable or explosive materials.
  - Do not operate the appliance if an appliance component is damaged, the appliance has fallen over or there is a fault.
- If heat builds up between the appliance and other objects, this can lead to an excessive temperature of the casing surface and the objects. These circumstances increase the risk of burns.
  - Never place any flammable, combustible or insulating objects or materials on the appliance or in direct proximity to it.
  - Ensure that the air intake and discharge are never blocked.
  - Never place any objects between the appliance and the wall.
- The appliance is unsuitable for use as a floorstanding appliance. Only ever operate the appliance when it is mounted on the wall mounting bracket supplied (see chapter *Installation (qualified contractors) [▶ 18]*).
- Unsuitable spare parts and accessories may jeopardise user and appliance safety.
- Only a qualified contractor should carry out installation, maintenance and repair of the appliance.

Property damage, consequential losses, environmental pollution

- If the power cable comes into contact with hot appliance parts, it may be damaged. Ensure that the power cable does not touch the appliance.
- Incorrect handling of the appliance can lead to damage to the appliance or parts of it.
  - Never stand on the appliance.
  - Never operate the appliance in the open air.

4 Appliance description

The appliance is a wall mounted electric direct heater.

The appliance is suitable for use as a standalone heater or as an interim heater in spring/autumn and as a booster heater for smaller rooms.

The air inside the appliance is heated by a heating element and expelled via natural convection through the air discharge at the top. Cool indoor air is drawn in through the air intake on the underside of the appliance.

When the set room temperature is reached, it is maintained by periodic heating.

4.1 Standard delivery

- Wall mounted convector
- Documentation
- 1× wall mounting bracket (hooked into the appliance)

5 Installation (qualified contractors)

5.1 Installation site

- ▶ Mount the appliance only on a vertical wall.
- ▶ Never install the appliance directly below a wall socket.
- ▶ If connecting the appliance via a socket, ensure that this is easily accessible once the appliance has been installed.

5.1.1 Installation in bathrooms

WARNING

Electrocution

When installing the appliance in rooms with a bath and/or shower, the appliance must only be connected to a standard safety socket outside safety zones 0, 1 and 2. The standard safety socket must be at least 600 mm away from a bath or shower.

NOTICE

Property damage

If installing the appliance in a bathroom, it must only be installed a sufficient distance away from a bathtub and/or shower. If water gets into electronic components and enclosures, a short circuit may occur or the appliance may be damaged.

- ▶ During installation, ensure that switches and other operating controls of the appliance cannot be touched by people who are in the bath or shower.

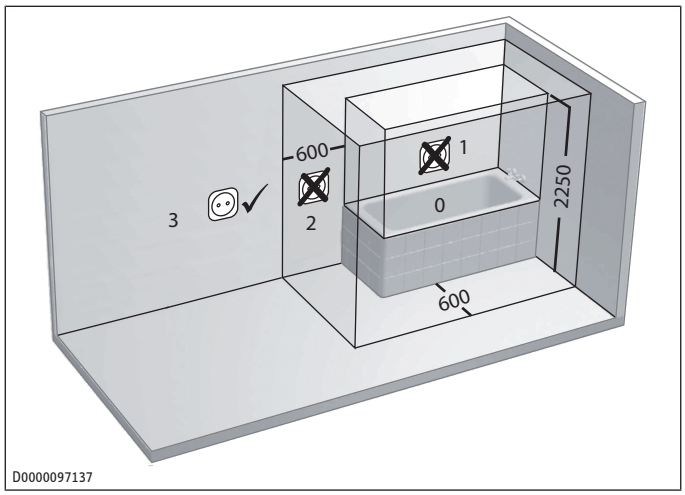

Electrical safety zones in the bathroom

5.1.2 Minimum clearances

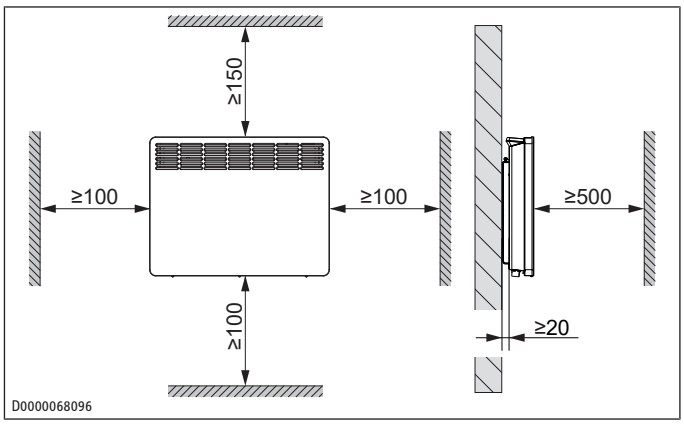

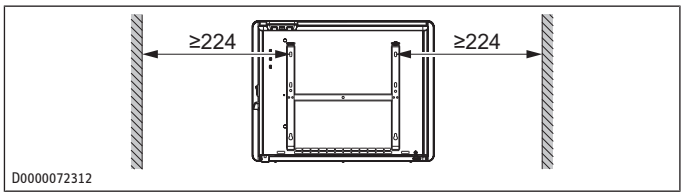

- ▶ To ensure trouble-free operation of the appliance, maintain the minimum clearances to adjacent objects.

5.2 Installing the wall mounting bracket

The appliance is intended for wall mounting using the wall mounting bracket supplied.

- ▶ Only mount the appliance horizontally on the wall.
- ▶ To ensure the necessary floor clearance, use the wall mounting bracket as a template.

- ▶ Undo the locking screw.
- ▶ Press both hooks of the wall mounting bracket down and unhook it from the appliance.
- ▶ Place the wall mounting bracket horizontally on the floor. Use a spirit level if the floor is uneven or sloping.

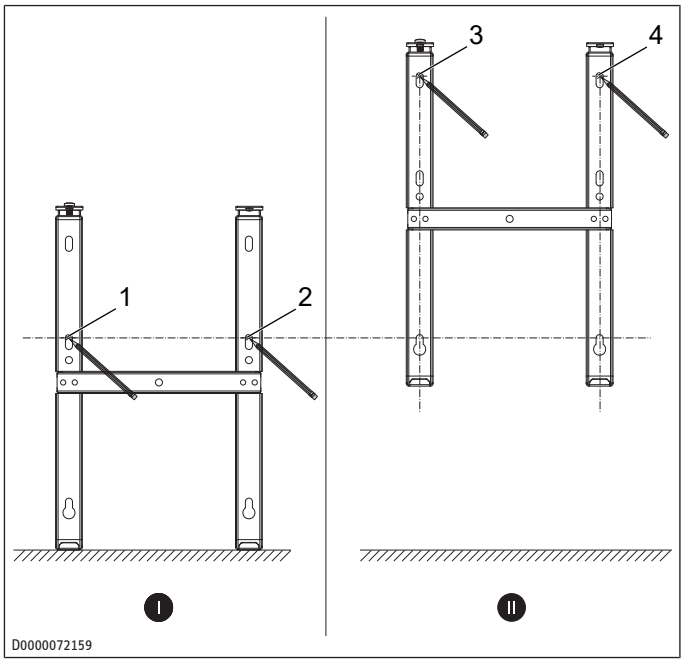

- ✓ There are no electric cables or pipes in the drilling area.
- ▶ Mark out holes 1 and 2 for drilling.

- ▶ Lift up the wall mounting bracket so that its lower slots match up with the drill hole markings on the installation wall.
- ▶ Mark out holes 3 and 4 for drilling.
- ▶ Drill the holes.
- ▶ Secure the wall mounting bracket with suitable fixing materials (screws, rawl plugs). Use the slots to compensate for any inaccuracies in the drill holes.

5.3 Installing the appliance

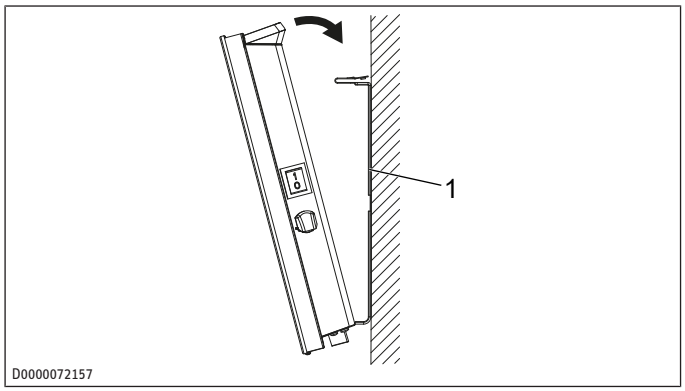

1 Wall mounting bracket

- ▶ Hook the appliance onto the bottom tabs of the wall mounting bracket by the slots in the back of the appliance.
- ▶ Place the appliance in an upright position.
- ▶ Push the appliance towards the supporting wall.

⇨ The appliance audibly snaps into place in the two upper springs on the wall mounting bracket.

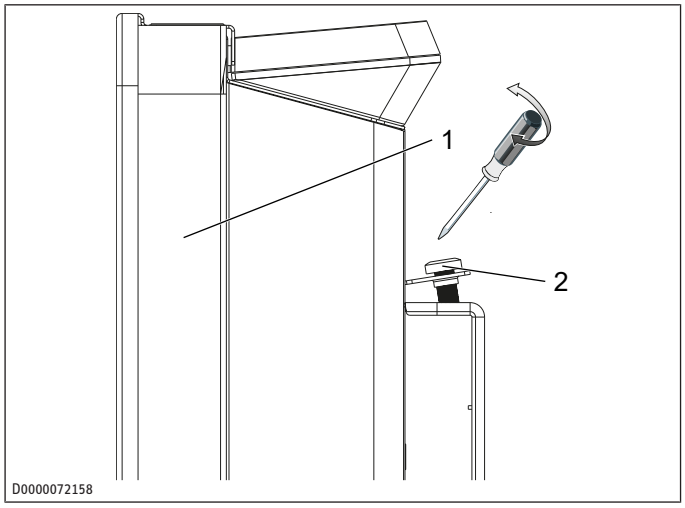

1 Appliance
2 Locking screw

- ▶ Secure the appliance against unintentional release using the supplied locking screw on the left-hand side of the wall mounting bracket.

5.4 Electrical connection

WARNING

Electrocution

Incorrect electrical connection and installation work may lead to serious injury through electrocution and to appliance damage.

- ▶ Carry out all electrical connection and installation work in accordance with national and regional regulations.
- ▶ In the case of a permanent connection, ensure that the appliance can be disconnected from the power supply by an isolator with at least 3 mm omnipolar contact separation.
- ▶ Please note that installing the appliance with a fixed power cable is not permissible.
- ▶ Only an authorised electrician is allowed to make the permanent connection to a junction box.
- ▶ When connecting to an appliance junction box, guide the cable through a strain relief fitting.
- ▶ Connect the appliance to the earth conductor.
- ▶ Seal the trimmed cable ends again correctly with wire ferrules.

NOTICE

Property damage

If the appliance is not operated at the correct mains voltage, it will be damaged.

- ▶ Operate the appliance at the mains voltage stated on the type plate.
- ▶ Ensure the on-site supply cable has an adequate cross-section.

5.4.1 Series CNS Trend

In a non-domestic environment and in case of particularly high demands on the appliance, such as permanent continuous operation, we recommend that the appliance is installed with a permanent connection to a junction box.

The appliance is delivered fully wired.

The following electrical connections are permissible:

Connection to a standard safety socket with matching plug

- ▶ Ensure that the standard safety socket is easily accessible once the appliance has been installed.
- ▶ Insert the mains plug of the appliance into a standard safety socket.

Permanent connection to an appliance connection box with protective conductor

- ▶ Trim the power cable so it leads directly to the junction box.
- ▶ Ensure that, after trimming the power cable, the appliance can still be removed from the wall without a problem.
- ▶ Connect the power cable to a suitable appliance connection box.

5.4.2 Series CNS Trend U

The appliance is delivered with a power cable without plug.

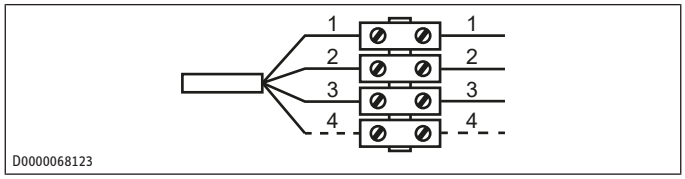

1 Neutral conductor = blue
2 Live = brown
3 Earth conductor = green/ yellow
4 Control cable = black

▶ Connect the 4-core cable to an appliance connection box as shown.

The following electrical connections are permissible:

Appliance connected without control cable

Unregulated appliance. The control cable is not connected.

▶ In this case, insulate the control cable.

Temperature setback via control cable

To reduce the temperature to the set setback temperature, the black control cable is activated via an external electronic contact (e.g. a time switch).

Connection of control cable to an external control unit

The appliance can be connected to any control unit that issues control signals with any of the following waveforms.

Signal	Oscilloscope	Operating mode	Heating temperature
No power		Comfort mode	Set comfort temperature
Complete wave 230 V		Setback mode	Set setback temperature
Half wave, negative -115 V		Frost protection	Frost protection temperature
Half wave, positive +115 V		Stop	None
Complete wave 230 V for 3 seconds	5 min, 3 s	Comfort mode -1 °C	1 °C below set comfort temperature
Complete wave 230 V for 7 seconds	5 min, 7 s	Comfort mode -2 °C	2 °C below set comfort temperature

6 Commissioning (qualified contractors)

The appliance is ready for operation as soon as it has been fixed to the wall and plugged into the mains.

▶ Remove the protective film from the programming unit.

On initial start-up and after longer breaks in use, an odour may develop briefly after switching on.

▶ Switch on the appliance using the ON/OFF switch.

7 Operation

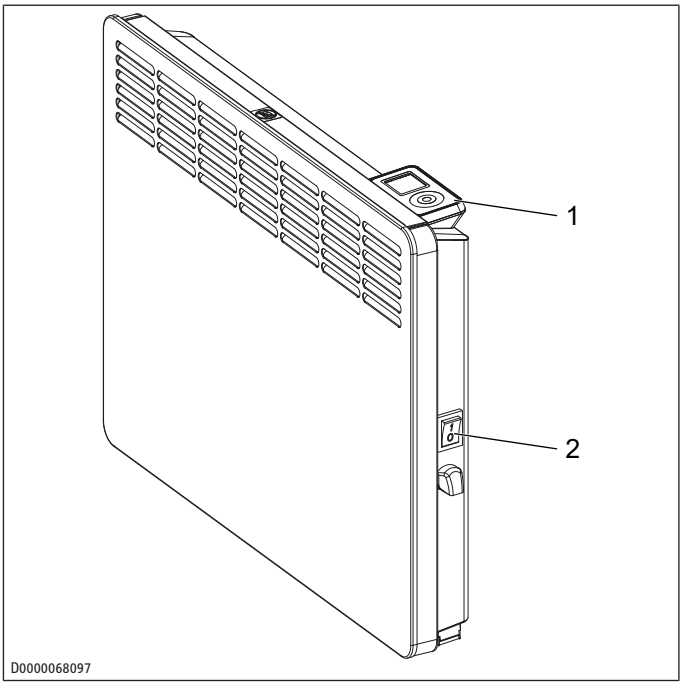

1 Programming unit
2 ON/OFF switch

7.1 Programming unit

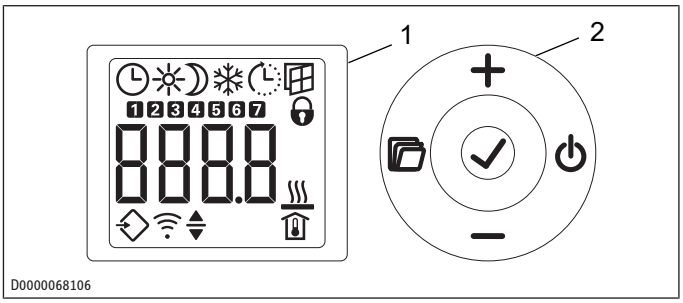

1 Display
2 Operating buttons

7.2 Operating buttons

Button	Designation	Description
⏻	"Standby" button	Switch on the programming unit; Put programming unit and heating appliance into standby
✓	"OK" button	Selection; Confirm settings
	"Menu" button	Call up and exit menu
+	"+" button	Call up menu items; Change settings
−	"−" button	Call up menu items; Change settings

7.3 Display

If no button is pressed for 20 seconds, the backlighting switches off.

▶ Press any button to switch the backlighting back on.

Symbols	Description
	Time indication: Indication of the current time or a programmed start time
	Time program activated: The appliance heats in accordance with the enabled time program.
	Comfort mode: The appliance maintains the set comfort temperature. Default value: 21.0 °C. Use this setting for comfortable room temperatures when someone is present.
	Setback mode: The appliance maintains the selected setback temperature. Default value: 18.0 °C. Use this setting e.g. at night or when absent for several hours.
	Frost protection: The frost protection symbol is displayed if the room temperature is set to 7.0 °C. Use this setting to protect an unused room from frost damage.
	Adaptive start: With a time program activated, the heating appliance switching times are adjusted to ensure that the selected set room temperature is already reached by the programmed start time. Requirement: The "adaptive start" function is enabled (see chapter *Standard menu [▶ 21]*).
	Window-open detection: To avoid unnecessary energy consumption while airing the room, the appliance automatically switches to frost protection mode for one hour if a window is opened. The "Window-open detection" symbol flashes. After airing, frost protection mode can be terminated manually by pressing "+". The appliance then heats to the set room temperature again. Requirement: window-open detection is enabled (see chapter *Standard menu [▶ 21]*).
	Operating lock: To lock or unlock the user interface, press and hold "+" and "−" simultaneously for 5 seconds.
	Heating enabled: The appliance is heating to maintain the set room temperature.
	Room temperature indication
	Editable parameter: The parameter shown can be changed using "+" and "−".
	External input (FP): CNS Trend U series appliances can be connected to an external control unit. Depending on the control unit setting, the appliance either heats in comfort, setback or frost protection mode at certain times of the day or does not heat at all.
1 ... 7	Days of the week: 1 = Monday, 2 = Tuesday ... 7 = Sunday

7.4 Standby

NOTICE

Property damage

In standby mode, the appliance will not switch on the heating. There will be no frost protection.

▶ To switch on the programming unit, press "Standby".

⇨ The default display appears.

▶ To put the programming unit and the heating appliance into standby, press "Standby".

⇨ The display shows "- - - -".

8 Settings

8.1 Default display

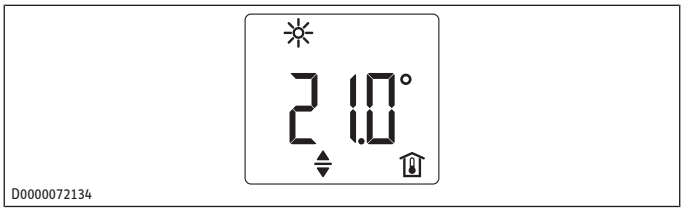

The default display is displayed continuously. If no user input is made for more than 20 seconds while in the menu, the appliance automatically switches to the standard display.

The default display shows the current set room temperature as well as the "Editable parameter" symbol. The "+" and "−" buttons can be used to change the set room temperature.

If the set room temperature corresponds to one of the values set for the comfort or setback temperature, the symbol for the corresponding operating mode (comfort mode, setback mode) appears in the menu bar.

The set room temperature can be changed manually when a time program is active. The new set room temperature is maintained until the next programmed switching point is reached.

8.2 Standard menu

▶ To call up the standard menu, press "Menu".

Menu items

Display	Description
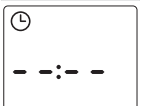	To select the day of the week and time: Days of the week: 1 = Monday to 7 = Sunday
	To set the comfort temperature: The comfort temperature must be set at least 0.5 °C higher than the setback temperature.
	To set the setback temperature: The setback temperature must be set at least 0.5 °C lower than the comfort temperature.
	To switch "Window-open detection" function on and off

Display	Description
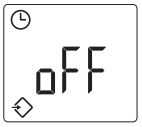	To select time program (Pro1, Pro2, Pro3) or external input (FP)
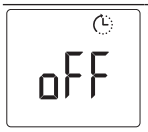	To switch "Adaptive start" function on and off

Changing the menu item settings

▶ Call up the required menu item using "+" and "−".

▶ Press "OK".

⇨ The "Editable parameter" symbol appears.

▶ Change the menu item setting using "+" and "−".

▶ To save the setting, press "OK".

▶ To call up the standard menu, press "Menu".

⇨ The default display appears.

8.3 Configuration menu

Display	Description
I1-I2	Actual values
Pro1-Pro3	Time programs
P1-P5	Parameter

Calling up actual values, programming time programs and setting parameters

▶ To access the configuration menu, press and hold the "Menu" button for about 3 seconds.

⇨ The actual value I1 is displayed.

▶ Use "+" and "−" to switch between the individual actual values, time programs and parameters.

▶ To exit the configuration menu, press "Menu".

⇨ The default display appears.

8.3.1 Actual values

Display	Description	Unit
I1	Actual room temperature	[°C] | [°F]
I2	Relative heating time (The counter can be reset via parameter P5)	[h]

The counter for relative heating time (I2) counts in full hours how long the appliance heats for. When the appliance is switched off, any heating phase of less than 60 minutes is not recorded.

8.3.2 Setting time programs (weekly timer)

Three time programs are available. Time programs Pro1 and Pro2 are pre-configured at the factory. Time program Pro3 can be set according to your individual requirements.

Display	Description
Pro1	Time program "Daily" - Repeated: Monday to Sunday
Pro2	Time program "Weekdays" - Repeated: Monday to Friday
Pro3	Time program "User-defined" - up to 14 comfort phases, user-configurable

▶ To use a time program, select the required time program in the standard menu (see chapter *Standard menu [▶ 21]*).

▶ When setting the time programs, ensure the day of the week and the time are set correctly.

The following applies to all time programs (Pro1, Pro2, Pro3):
If the end time is later than 23:59 h, the end time will automatically be moved to the next day of the week. The comfort phase is maintained past midnight and will end on the next day at the set end time.

Time programs Pro1 and Pro2

With time programs Pro1 and Pro2, you can specify the comfort mode start and end times. During the selected period, the appliance heats to the set comfort temperature. Outside this specified period, the appliance operates in setback mode. This results in a comfort phase and a setback phase, which are repeated daily (Pro1) or on every working day (Pro2).

Theses phases are factory-set as follows:

- 08:00 h - 22:00 h: Comfort mode
- 22:00 h - 08:00 h: Setback mode

When time program Pro2 is enabled, the appliance operates only in setback mode at weekends.

To configure comfort phases in time programs Pro1 and Pro2:

▶ In the configuration menu, call up the required time program using "+" and "−".

▶ Press "OK".

⇨ The start time for comfort mode is displayed.

▶ Use "+" and "−" to set the required start time.

▶ Press "OK".

⇨ The end time for comfort mode is displayed.

▶ Use "+" and "−" to set the required end time.

▶ To save the setting, press "OK".

Time program Pro3

You can use time program Pro3 to specify up to 14 separate comfort phases which are repeated weekly.

To configure a comfort phase in time program Pro3:

▶ In the configuration menu, call up the time program Pro3 using "+" and "−".

▶ Press "OK".

⇨ The display shows "3---".

▶ Press "OK".

⇨ A day of the week or a group of days is displayed.

▶ Use "+" and "−" to select the required day or group of days.

▶ Press "OK".

⇨ The start time for comfort mode is displayed.

▶ Use "+" and "−" to set the required start time.

▶ Press "OK".

⇨ The end time for comfort mode is displayed.

▶ Use "+" and "−" to set the required end time.

▶ Press "OK".

⇨ Comfort phase "3-01" has been configured.

▶ To configure a further comfort phase, use "+" and "-" in time program Pro3 to select display "3---". Proceed as describe above.

Resetting the time programs

Activating parameter P4 resets all time programs (Pro1, Pro2, Pro3) to the factory setting.

▶ To reset the selected comfort phases, activate parameter P4.

8.3.3 Parameter

Display	Description	Options
P1	Room temperature offset	±3 °C | ±5 °F
P2	Time format	12 h | 24 h
P3	Units for temperature indication	°C | °F
P4	Reset Time programs	on | off
P5	Reset relative heating time	on | off

Changing a parameter value

▶ Call up the required parameter using "+" and "−".

▶ Press "OK".

⇨ The "Editable parameter" symbol appears.

▶ Select the required parameter value using "+" and "−".

▶ Press "OK" to save the selected value.

P1: Room temperature offset

Uneven temperature distribution in the room can result in a differential between the displayed actual temperature I1 and the room temperature you measure. To compensate for this differential, a room temperature offset of ±3 °C can be set with parameter P1.

Example: The appliance shows I1 = 21.0 °C. You have measured a room temperature of 20.0 °C. There is a differential of 1.0 °C.

▶ To compensate for the differential, select an offset of P1 = -1.0.

P2: Time format

Parameter P2 allows you to specify whether the time is displayed in the 12 hour or 24 hour format.

P3: Units for temperature indication

Parameter P3 is used to specify whether the room temperature is displayed in degrees Celsius [°C] or Fahrenheit [°F].

P4: Reset time programs

Activating parameter P4 resets all Time programs to the factory setting.

P5: Reset relative heating time

Activating parameter P5 resets the counter for relative heating time (I2).

9 Cleaning

NOTICE

Property damage

If moisture enters the appliance, the electronic components may be damaged.

▶ Never spray cleaning spray into the air slot.

▶ Ensure that no moisture can enter the appliance.

▶ If a pale brownish discolouration appears on the appliance casing, wipe it off with a damp cloth.

▶ Clean the appliance when cold with ordinary cleaning products. Avoid abrasive or corrosive cleaning products.

10 Maintenance

We recommend having the control components checked as part of regular maintenance.

▶ Have a qualified contractor check the safety and control components as well as the entire charging and discharging system, no more than 10 years after commissioning.

11 Troubleshooting

Fault	Possible cause	Remedy
Room does not get warm enough. Appliance does not get hot.	Temperature set too low on the appliance.	Check the selected room temperature. Adjust if necessary.
	No power supply.	Check the position of the ON/OFF switch, RCD and circuit breaker in the distribution board.
Room does not get warm enough although the appliance is hot.	Overheating. The high limit safety cut-out limits the heating output.	Eliminate the cause (dirt or obstructions at the air intake or outlet). Observe the minimum clearances.
	Heat demand of the room is higher than the appliance output.	Remedy heat losses (close windows and doors; avoid constant airing).
The room gets too hot.	Appliance temperature is set too high.	Check the selected room temperature. Adjust if necessary.
	Detected room temperature does not match actual room temperature.	Avoid obstructions to air flow between appliance and indoor air.
Window-open detection does not respond.	Appliance does not detect a pronounced temperature drop when airing. (Window-open detection requires a previously stable room temperature.)	After making settings on the appliance, wait a while until the room temperature has fully stabilised.
		Avoid obstructions to air flow between appliance and indoor air.
		Manually switch the appliance to standby while windows are open.

Fault	Possible cause	Remedy
	Window-open detection is not enabled.	Switch on window-open detection in the standard menu.
"Adaptive start" function does not work as required.	This function is only effective when a time program is active.	Use the time programs for optimised heating convenience.
	Severely fluctuating room temperature or the appliance learning procedure has not been completed.	Wait a few days for the behaviour to stabilise.
	"Adaptive start" function is not enabled.	Switch on the "Adaptive start" function in the standard menu.
Appliance is in "FP" program but does not respond to external input.	When the appliance does not detect a signal at the external input, it heats in comfort mode.	Check external control unit and its settings. Wiring must be installed correctly and with correct polarity.
The display shows "Err" or "E...".	Internal fault detected.	Notify a qualified contractor.

▶ If you cannot remedy the fault, contact your qualified contractor.

▶ To facilitate and speed up your enquiry, please provide the qualified contractor with the number from the type plate.

12 Shutting down the system

▶ Use the ON/OFF switch to switch the appliance off when not in use for longer periods (e.g. during the summer months).

All settings remain intact after switching off or after an interruption to the power supply. A power reserve in the appliance ensures that the day of the week and the time are saved for several hours.

If the appliance has been switched off for a longer time with a time program activated, you will be prompted to set the day and time after switching it back on. Until this setting is made, the appliance will operate in comfort mode.

13 Removal

▶ Isolate all poles of the appliance from the power supply.

▶ Undo and remove the locking screw from the wall mounting bracket.

▶ To release the appliance, push down the springs at the top of the wall mounting bracket.

▶ Tilt the appliance forwards.

▶ Lift the appliance off the bottom tabs on the wall mounting bracket.

▶ To remove the wall mounting bracket, undo and remove the fixing screws from it.

NOTICE

▶ If you need to disassemble the appliance for repair, follow the repair instructions for the appliance.

14 Specification

14.1 Dimensions and connections

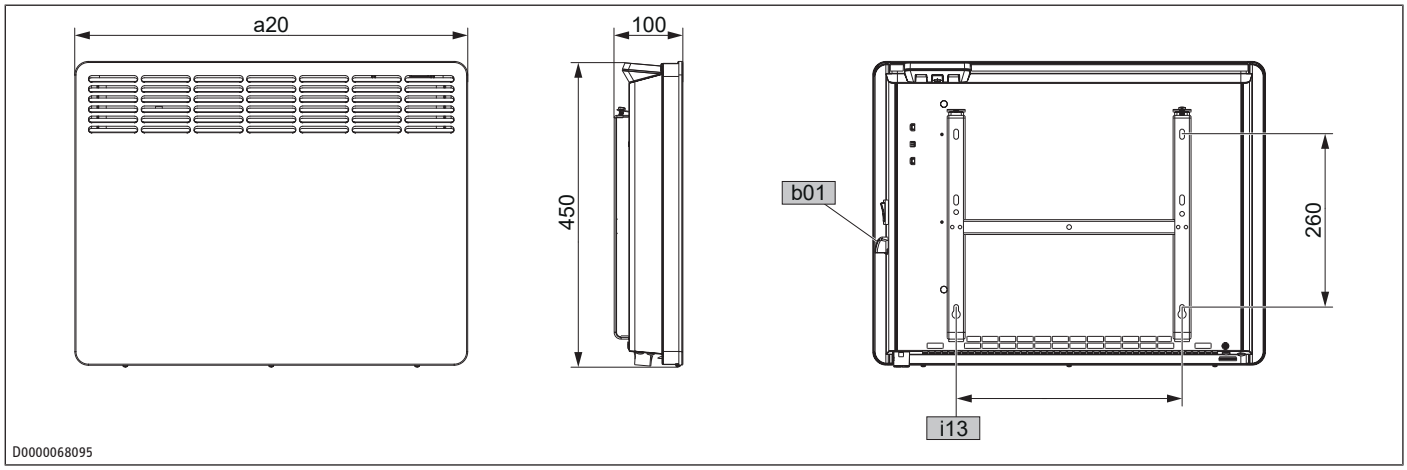

				CNS 50 Trend (U)	CNS 75 Trend (U)	CNS 100 Trend (U)	CNS 150 Trend (U)	CNS 200 Trend (U)	CNS 250 Trend (U)	CNS 300 Trend (U)
a20	Appliance	Width	mm	348	426	426	582	738	894	1050
b01	Entry electrical cables									
i13	Wall mounting bracket	Horizontal hole spacing	mm	101	179	179	335	491	647	803

14.2 Energy consumption data

The product data complies with EU regulations relating to the directive on the ecodesign of energy related products (ErP).

Product information on electric local space heaters to regulation (EU) 2024/1103

		CNS 50 Trend (U)	CNS 75 Trend (U)	CNS 100 Trend (U)	CNS 150 Trend (U)	CNS 200 Trend (U)	CNS 250 Trend (U)	CNS 300 Trend (U)
CNS Trend		236524	236525	236526	236527	236528	236529	236530
CNS Trend U		236545	236546	236547	236548	236549	236550	236551
Manufacturer		STIEBEL ELTRON	STIEBEL ELTRON	STIEBEL ELTRON	STIEBEL ELTRON	STIEBEL ELTRON	STIEBEL ELTRON	STIEBEL ELTRON
Heat output								
Nominal heat output P_{nom}	kW	0.500	0.750	1.000	1.500	2.000	2.500	3.000
Minimum heat output (indicative) P_{min}	kW	0.000	0.000	0.000	0.000	0.000	0.000	0.000
Maximum continuous heat output $P_{max,c}$	kW	0.500	0.750	1.000	1.500	2.000	2.500	3.000
Power consumption								
In off-mode P_0	W	0.00	0.00	0.00	0.00	0.00	0.00	0.00
In standby mode P_{sm}	W	0.12	0.12	0.12	0.12	0.12	0.12	0.12
In idle mode P_{idle}	W	0.12	0.12	0.12	0.12	0.12	0.12	0.12
In networked standby mode P_{nsm}	W	N/A	N/A	N/A	N/A	N/A	N/A	N/A
Standby mode with information or status display		x	x	x	x	x	x	x
Seasonal energy efficiency in active mode $\eta_{s,on}$	%	94.0	94.0	94.0	94.0	94.0	94.0	94.0
Type of heat output/room temperature control								
Single stage heat output, no room temperature control		-	-	-	-	-	-	-
Two or more manual stages, no room temperature control		-	-	-	-	-	-	-
Mechanic thermostat room temperature control		-	-	-	-	-	-	-
With electronic room temperature control		-	-	-	-	-	-	-
With electronic room temperature control plus day timer		-	-	-	-	-	-	-
With electronic room temperature control plus week timer		x	x	x	x	x	x	x
Other control options								
Room temperature control, with presence detection		-	-	-	-	-	-	-
Room temperature control, with open window detection		x	x	x	x	x	x	x
With distance control option		-	-	-	-	-	-	-
With adaptive start control		x	x	x	x	x	x	x
With working time limitation		-	-	-	-	-	-	-
With black bulb sensor		-	-	-	-	-	-	-
With self-learning		-	-	-	-	-	-	-
Control accuracy		-	-	-	-	-	-	-

14.3 Data table

		CNS 50 Trend (U)	CNS 75 Trend (U)	CNS 100 Trend (U)	CNS 150 Trend (U)	CNS 200 Trend (U)	CNS 250 Trend (U)	CNS 300 Trend (U)
CNS Trend		236524	236525	236526	236527	236528	236529	236530
CNS Trend U		236545	236546	236547	236548	236549	236550	236551
Electrical data								
Connected load	W	500	750	1000	1500	2000	2500	3000
Power supply		1/N/ PE~230 V	1/N/ PE~230 V	1/N/ PE~230 V	1/N/ PE~230 V	1/N/ PE~230 V	1/N/ PE~230 V	1/N/ PE~230 V
Rated current	A	2.2	3.3	4.3	6.5	8.7	10.9	13.0
Frequency	Hz	50/-	50/-	50/-	50/-	50/-	50/-	50/-
Dimensions								
Height	mm	450	450	450	450	450	450	450
Width	mm	348	426	426	582	738	894	1050
Depth	mm	100	100	100	100	100	100	100
Weights								
Weight	kg	4.0	4.6	4.6	6.0	7.7	9.2	10.9
Versions								
Frost protection setting	°C	7	7	7	7	7	7	7

		CNS 50 Trend (U)	CNS 75 Trend (U)	CNS 100 Trend (U)	CNS 150 Trend (U)	CNS 200 Trend (U)	CNS 250 Trend (U)	CNS 300 Trend (U)
Version		Wall mounted appliance	Wall mounted appliance	Wall mounted appliance	Wall mounted appliance	Wall mounted appliance	Wall mounted appliance	Wall mounted appliance
IP rating		IP24	IP24	IP24	IP24	IP24	IP24	IP24
Protection class		I	I	I	I	I	I	I
Colour		alpine white	alpine white	alpine white	alpine white	alpine white	alpine white	alpine white
Values								
Setting range	°C	5-30	5-30	5-30	5-30	5-30	5-30	5-30

15 Guarantee

The guarantee conditions of our German companies do not apply to appliances acquired outside of Germany. In countries where our subsidiaries sell our products a guarantee can only be issued by those subsidiaries. Such guarantee is only granted if the subsidiary has issued its own terms of guarantee. No other guarantee will be granted.

We shall not provide any guarantee for appliances acquired in countries where we have no subsidiary to sell our products. This will not affect warranties issued by any importers.

16 Environment and recycling

▶ Dispose of the appliances and materials after use in accordance with national regulations.



▶ If a crossed-out waste bin is pictured on the appliance, take the appliance to your local waste and recycling centre or nearest retail take-back point for reuse and recycling.



This document is made of recyclable paper.

▶ Dispose of the document at the end of the appliance's life cycle in accordance with national regulations.

1 Zvláštní pokyny 28
2 Všeobecné pokyny 28
2.1 Symboly v tomto dokumentu 28
2.2 Symboly na přístroji 28
2.3 Měrné jednotky 28
3 Bezpečnost 28
3.1 Struktura výstražných pokynů 28
3.2 Použití v souladu s určením 29
3.3 Předvídatelné chybné použití 29
3.4 Bezpečnostní pokyny 29
4 Popis přístroje 29
4.1 Rozsah dodávky 29
5 Montáž (odborník) 29
5.1 Místo montáže 29
5.2 Montáž nástěnného držáku 30
5.3 Montáž přístroje 30
5.4 Připojení elektrického napájení 31
6 Uvedení do provozu (odborník) 32
7 Obsluha 32
7.1 Ovládací díl 32
7.2 Ovládací panel 32
7.3 Displej 32
7.4 Pohotovostní režim 33
8 Nastavení 33
8.1 Standardní zobrazení 33
8.2 Základní nabídka 33
8.3 Konfigurační nabídka 33
9 Čištění 35
10 Údržba 35
11 Odstraňování poruch 35
12 Uvedení zařízení mimo provoz 36
13 Demontáž 36
14 Technické údaje 37
14.1 Rozměry a přípojky 37
14.2 Údaje ke spotřebě energie 37
14.3 Tabulka s technickými údaji 38
15 Záruka 38
16 Životní prostředí a recyklace 38

1 Zvláštní pokyny

- Děti do 3 let udržujte v dostatečné vzdálenosti od přístroje, pokud není zajištěn stálý dohled.
- Děti ve věku 3 až 8 let smějí přístroj zapínat a vypínat, jsou-li pod dohledem nebo byly poučeny o bezpečném použití přístroje a pochopily z něho vyplývající rizika. Předpokladem k tomu je, aby montáž přístroje byla provedena podle popisu. Děti ve věku 3 až 8 let nesmějí zasouvat zástrčku do zásuvky a přístroj regulovat.
- Přístroj smí používat děti od 8 let a osoby se sníženými fyzickými, senzorickými nebo mentálními schopnostmi nebo s nedostatkem zkušeností a znalostí pouze pod dozorem nebo po poučení o bezpečném používání přístroje, a poté, co porozuměly nebezpečí, které z jeho používání plyne. Nenechávejte děti, aby si s přístrojem hrály.
- Čištění a údržbu prováděnou neodbornými osobami nesmí provádět děti bez dozoru.
- V uzavřených prostorách se mohou rychle vyskytnout vysoké teploty. Pokud je přístroj provozován v malých místnostech a osoby, které se v nich nacházejí, nemohou přístroj samostatně regulovat nebo místnost opustit, zajistěte neustálou kontrolu.
- Části přístroje mohou být velmi horké a způsobit popáleniny. Jsou-li přítomny děti a osoby vyžadující ochranu, je nutná zvláštní opatrnost.
- Aby se zabránilo přehřátí přístroje, nezakrývejte jej.
- Neinstalujte přístroj přímo pod zásuvku.
- Přístroj musí být v případě pevného připojení možné odpojit od elektrické sítě na všech pólech na vzdálenost nejméně 3 mm.
- Aby se zamezilo rizikům, přívodní kabel smí při poškození nebo při výměně nahradit originálním náhradním dílem pouze odborník.

2 Všeobecné pokyny



▶ Před použitím přístroje si pozorně přečtěte tento návod a pečlivě jej uschovejte.

2.1 Symboly v tomto dokumentu

Symbol	Význam
	Tento symbol poukazuje na možnou věcnou škodu, škodu na přístroji, následnou škodu nebo poškození životního prostředí.
	Všeobecné pokyny jsou označeny symbolem zobrazeným vedle.
▶	Tento symbol vás vyzývá k určitému jednání.
✓	Tento symbol zobrazuje předpoklady, které musí být splněny před provedením následujících kroků.
⇨	Tento symbol zobrazuje výsledek nebo mezivýsledek.
□□■	Tyto symboly zobrazují úroveň nabídky softwaru (v tomto příkladu 3.úroveň).
[11]	Tento symbol zobrazuje odkaz na příslušné číslo strany (v tomto příkladu strana 11).

2.2 Symboly na přístroji

Symbol	Význam
	VÝSTRAHA – přehřátí ▶ Aby se zabránilo přehřátí přístroje, nezakrývejte jej.
	▶ Před použitím si pečlivě přečtěte tento návod, zabráníte tak potencionálnímu nebezpečí.
	▶ Přístroj nelikvidujte jako netříděný odpad, ale odevzdejte ho k dalšímu použití a zhodnocení na oddělených sběrných místech.

2.2.1 Kontrolní značka

Viz typový štítek na přístroji.

2.3 Měrné jednotky

Pokud není uvedeno jinak, jsou všechny rozměry uvedeny v milimetrech.

3 Bezpečnost

3.1 Struktura výstražných pokynů

3.1.1 Výstražné pokyny vztažené k odstavci

Výstražné pokyny vztažené k odstavci platí pro všechny kroky uvedené v odstavci.

Zranění osob

POZOR
 **Druh a zdroj nebezpečí** Následky při nedodržení varování ▶ Opatření k odvrácení nebezpečí

Věcné škody, následné škody, škody na životním prostředí

UPOZORNĚNÍ
 **Druh a zdroj nebezpečí** Následky při nedodržení varování ▶ Opatření k odvrácení nebezpečí

3.1.2 Vložené výstražné pokyny

Vložené výstražné pokyny platí pouze pro následný krok.

▶ **UVOZUJÍCÍ SLOVO: Následky při nedodržení výstražného pokynu. Opatření k odvrácení nebezpečí.** Krok, na který se výstražný pokyn vztahuje

3.1.3 Vysvětlení symbolů

Symbol	Druh nebezpečí
	Úraz
	Úraz elektrickým proudem
	Popálení, opaření

3.1.4 Uvozující slova

Uvozující slovo	Význam
NEBEZPEČÍ	Pokyny, jejichž nedodržení má za následek smrt nebo těžké úrazy.
VÝSTRAHA	Pokyny, jejichž nedodržení může mít za následek smrt nebo těžké úrazy.
POZOR	Pokyny, jejichž nedodržení může mít za následek středně vážné nebo lehké úrazy.
UPOZORNĚNÍ	Pokyny, jejichž nedodržení může mít za následek věcné škody, následné škody nebo poškození životního prostředí.

3.2 Použití v souladu s určením

Přístroj je určen k vytápění obytných místností.

Přístroj je určen k použití v domácnostech. Mohou jej tedy bezpečně obsluhovat neškolené osoby. Lze jej používat i mimo domácnosti, např. v drobném průmyslu, pokud je provozován stejným způsobem jako v domácnostech.

K použití v souladu s určením patří také dodržování tohoto návodu a návodů pro použité příslušenství.

3.3 Předvídatelné chybné použití

Jiné použití nebo použití nad rámec daného rozsahu je považováno za použití v rozporu s určením.

3.4 Bezpečnostní pokyny



Dodržujte všechny národní a místní předpisy a ustanovení.

Zranění osob

- Nesprávný provoz přístroje může způsobit popáleniny.
  - Neprovozujte přístroj, pokud nejsou dosaženy minimální odstupy od okolních ploch nebo jiných hořlavých materiálů.
  - Neprovozujte přístroj v místnostech, kde hrozí nebezpečí požáru nebo výbuchu v důsledku výskytu chemikálií, prachu, plynů nebo par. Před použitím přístroje prostor dostatečně odvětrejte.
  - Neprovozujte přístroj v bezprostřední blízkosti potrubí nebo nádob, které vedou nebo obsahují hořlavé nebo výbušné látky.
  - Přístroj nepoužívejte, pokud je některá jeho součást poškozená, spadl nebo došlo k poruše.
- Pokud mezi přístrojem a jinými předměty dochází k akumulaci tepla, může docházet ke vzniku nadměrné teploty na povrchu krytu a předmětů. Tyto skutečnosti zvyšují riziko popálení.
  - Na přístroj ani do jeho bezprostřední blízkosti nepokládejte žádné hořlavé, vznětlivé nebo tepelně izolační materiály nebo předměty.
  - Dbejte na to, aby nebyl blokován vstup a výstup vzduchu.
  - Mezi přístroj a stěnu nezasouvejte žádné předměty.
- Přístroj není určen k použití jako samostatně stojící. Přístroj provozujte pouze na dodávaném nástěnném držáku (viz kapitola *Montáž (odborník) [▶ 29]*).
- Nevhodné náhradní díly a nevhodné příslušenství mohou negativně ovlivnit bezpečnost uživatele a přístroje.
- Instalaci, údržbu a opravy přístroje smí provádět pouze odborník.

Věcné škody, následné škody, škody na životním prostředí

- Pokud se přívodní kabel dostane do kontaktu s horkými částmi přístroje, může dojít k jeho poškození. Pamatujte, že se přívodní kabel nesmí dotýkat přístroje.
- Nesprávná manipulace s přístrojem může vést k poškození přístroje nebo jeho součástí.
  - Přístroj nepoužívejte jako pomůcku ke stoupání.
  - Nepoužívejte přístroj ve venkovním prostředí.

4 Popis přístroje

Přístroj je nástěnný elektrický přímotopný konvektor.

Přístroj je vhodný např. pro trvalé, přechodné nebo doplňkové vytápění místností.

Vzduch je v přístroji zahříván topným tělesem a na principu přirozené konvekce vystupuje nahoře ven výstupem vzduchu. Studenější vzduch proudí do přístroje vstupem vzduchu na jeho spodní straně.

Po dosažení nastavené požadované teploty v místnosti je tato teplota udržována pravidelným spínáním přístroje.

4.1 Rozsah dodávky

- Nástěnný konvektor
- Dokumentace
- 1× nástěnný držák (zavěšen na přístroji)

5 Montáž (odborník)

5.1 Místo montáže

▶ Přístroj montujte pouze na svislou stěnu.

▶ Neinstalujte přístroj přímo pod zásuvku.

▶ Při připojování do zásuvky dbejte na to, aby zásuvka byla po instalaci přístroje volně přístupná.

5.1.1 Instalace v koupelnách

VÝSTRAHA



Úraz elektrickým proudem

Při instalaci přístroje v místnostech s koupelnovou vanou a/nebo sprchou se přístroj smí připojit pouze k zásuvce s ochranným kontaktem mimo ochranné zóny 0, 1 a 2. Vzdálenost zásuvky s ochranným kontaktem od koupacích van a sprch musí být minimálně 600 mm.

UPOZORNĚNÍ

Věcné škody

Při instalaci přístroje v koupelnách se smí přístroj instalovat pouze s dostatečným odstupem od koupací vany a/nebo sprchy. V případě proniknutí vody do elektronických součástí a do krytu může dojít ke zkratu a poškození přístroje.

▶ Při instalaci dbejte na to, aby se osoby, které se nachází ve vaně nebo ve sprše, nemohly dotknout spínače a jiných ovládacích prvků.

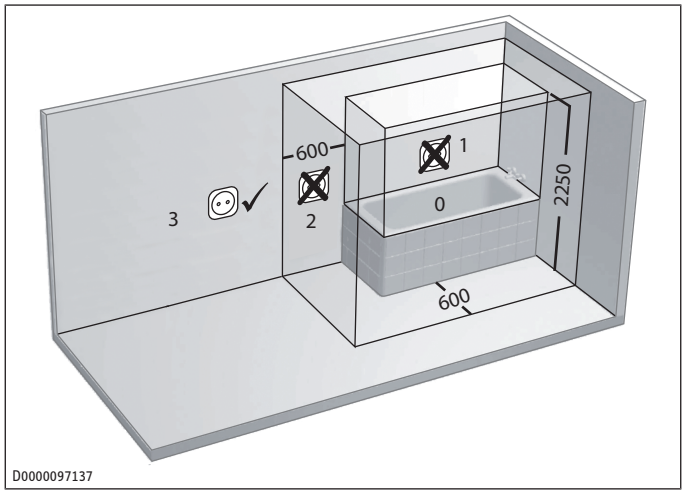

Elektrické ochranné zóny v koupelně

5.1.2 Minimální vzdálenosti

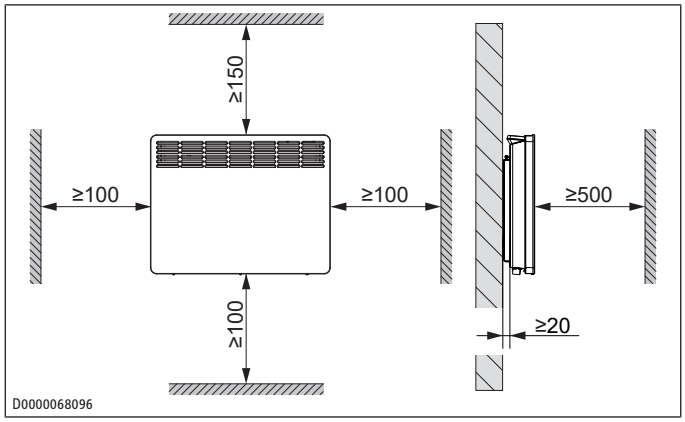

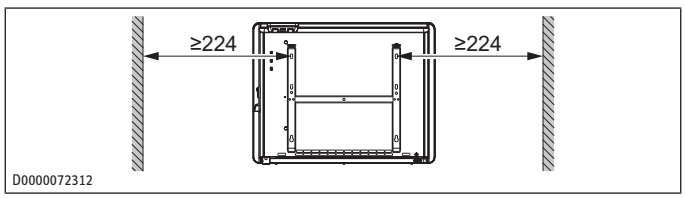

▶ K zajištění bezporuchového provozu přístroje dodržujte minimální vzdálenosti od sousedních povrchů.

5.2 Montáž nástěnného držáku

Přístroj je určen k montáži na stěnu pomocí dodávaného nástěnného držáku.

▶ Přístroj montujte na stěnu pouze vodorovně.

▶ Pro zajištění potřebné vzdálenosti od podlahy použijte nástěnný držák jako šablonu.

▶ Povolte pojistný šroub.

▶ Stlačte oba háčky nástěnného držáku dolů a vyvěste nástěnný držák z přístroje.

▶ Položte nástěnný držák vodorovně na zem. Pokud je podlaha nerovná nebo nakloněná, použijte vodováhu.

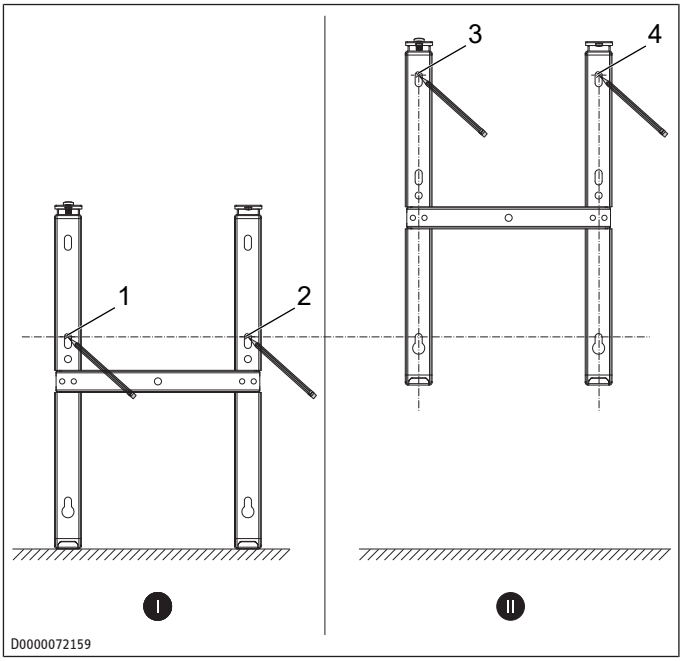

✓ V oblasti vrtání neprochází žádná elektrická vedení nebo potrubí.

▶ Vyznačte vrtané otvory 1 a 2.

▶ Zvedněte nástěnný držák do výšky tak, aby se spodní podélné otvory v nástěnném držáku překrývaly s označenými vrtanými otvory na montážní stěně.

▶ Vyznačte vrtané otvory 3 a 4.

▶ Vyvrtejte otvory.

▶ Upevněte nástěnný držák vhodným upevňovacím materiálem (šrouby, hmoždinky). Pomocí podélných otvorů vyrovnejte případné odchylky vrtaných otvorů.

5.3 Montáž přístroje

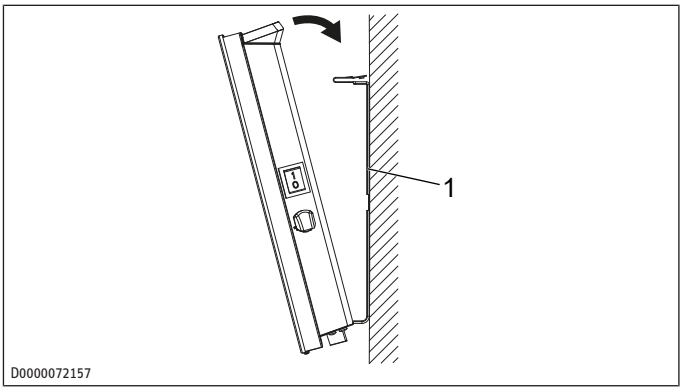

1 Nástěnný držák

▶ Přístroj zavěste pomocí nosných drážek na zadní straně přístroje na spodní lamely v nástěnném držáku.

▶ Přesuňte přístroj do vzpřímené polohy.

▶ Přístroj vtiskněte ve směru stěny k upevnění.

⇨ Přístroj slyšitelně zapadne do obou horních pružin nástěnného držáku.

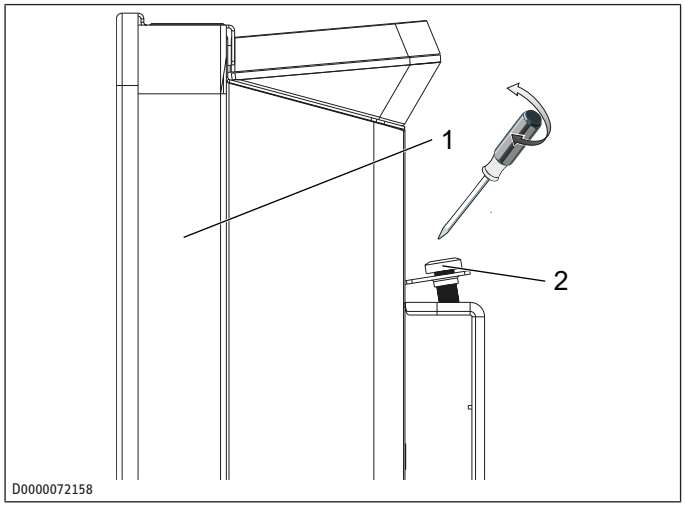

1 Přístroj
2 Pojistný šroub

▶ Přístroj zajistěte dodaným pojistným šroubem na levé straně nástěnného držáku proti náhodnému sundání.

5.4 Připojení elektrického napájení

VÝSTRAHA

Úraz elektrickým proudem

Neodborně provedené práce elektrického připojení a instalace mohou způsobit závažná poranění úderem el. proudu a poškození přístroje.

▶ Veškeré elektroinstalační práce a připojování elektrických přípojek provádějte výhradně v souladu s národními a místními předpisy.

▶ Ujistěte se, že je přístroj v případě pevného připojení možné odpojit od elektrické sítě na všech pólech na oddělovací trase nejméně 3 mm.

▶ Dbejte na to, že instalace s pevným elektrickým přívodním kabelem není přípustná.

▶ Pevné připojení k přípojné krabici přístroje smí provádět pouze oprávněný elektrikář.

▶ Elektrická vedení realizujte při připojení k přípojné krabici přístroje odlehčením od tahu.

▶ Přístroj připojte k ochrannému vodiči.

▶ Zkrácené konce kabelů opět řádně utěsněte koncovými objímkami.

UPOZORNĚNÍ

Věcné škody

Pokud není přístroj provozován se správným síťovým napětím, dojde k poškození přístroje.

▶ Přístroj provozujte se síťovým napětím uvedeným na typovém štítku.

▶ V místě montáže dbejte na dostatečný průřez přívodního kabelu.

5.4.1 Typová řada CNS Trend

Mimo domácnost a při zvláště vysokém namáhání přístroje, např. nepřetržitý provoz, se doporučuje instalovat přístroj jako pevné připojení s přípojnou krabicí přístroje.

Přístroj je při dodání připraven k zapojení.

Jsou přípustné následující možnosti elektrického připojení:

Připojení k zásuvce s ochranným kontaktem s odpovídající zástrčkou

▶ Dbejte na to, aby byla zásuvka s ochranným kontaktem po instalaci přístroje volně přístupná.

▶ Zasuňte síťovou zástrčku přístroje do zásuvky s ochranným kontaktem.

Pevné připojení k přípojné krabici přístroje s ochranným vodičem

▶ Přívodní kabel zkraťte tak, aby vedl přímo k přípojné krabici přístroje.

▶ Při zkracování přívodního kabelu dbejte na to, aby bylo možné přístroj ještě bez problémů sundat z montážní stěny.

▶ Přívodní kabel připojte k vhodné přípojné krabici přístroje.

5.4.2 Typová řada CNS Trend U

Přístroj je dodán s přívodním kabelem bez zástrčky.

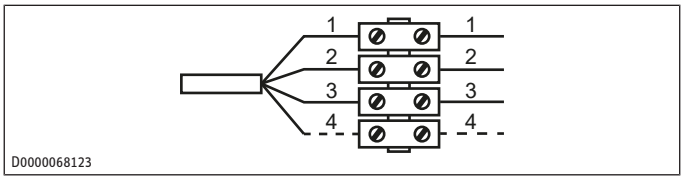

1 Nulový vodič = modrý
2 Fáze = hnědý kabel
3 Ochranný vodič = zeleno-žlutý
4 Řídicí vodič = černý kabel

▶ 4žilový kabel připojte k přípojné krabici přístroje, jak je znázorněno na obrázku.

Jsou přípustné následující možnosti elektrického připojení:

Připojení přístroje bez řídicího vodiče

Přístroj bez ovládání. Řídicí vodič není připojen.

▶ V tomto případě řídicí vodič odizolujte.

Pokles teploty přes řídicí vodič

K poklesu na nastavenou útlumovou teplotu je černý řídicí vodič aktivován pomocí externího elektronického kontaktu (např. přes spínací hodiny).

Připojení řídicího rozvodu k externímu řídicímu zařízení

Přístroj lze připojit k libovolnému řídicímu zařízení, které jako řídicí signál vysílá formy signálu uvedené v následující tabulce.

Příkaz	Osciloskop	Provozní režim	Teplota topení
Bez proudu		Komfortní režim	V závislosti na nastavené komfortní teplotě
Úplná vlna 230 V		Útlumový režim	V závislosti na nastavené útlumové teplotě
Půlvlna negativní -115 V		Ochrana před mrazem	Teplota ochrany před mrazem
Půlvlna pozitivní +115 V	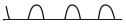	Stop	Žádné
Úplná vlna 230 V na 3 sekund	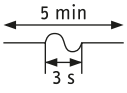	Komfortní režim -1 °C	O 1 °C nižší než nastavená komfortní teplota

Příkaz	Osciloskop	Provozní režim	Teplota topení
Úplná vlna 230 V na 7 sekund	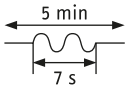	Komfortní režim -2 °C	O 2 °C nižší než nastavená komfortní teplota

6 Uvedení do provozu (odborník)

Přístroj je připraven k použití, jakmile jej namontujete na stěnu a připojíte k elektrické síti.

▶ Sundejte ochrannou fólii z ovládací jednotky.

Při prvním uvedení do provozu a po delších odstávkách přístroje je po zapnutí možné, že chvíli ucítíte z přístroje zápach.

▶ Zapněte přístroj stisknutím síťového spínače.

7 Obsluha

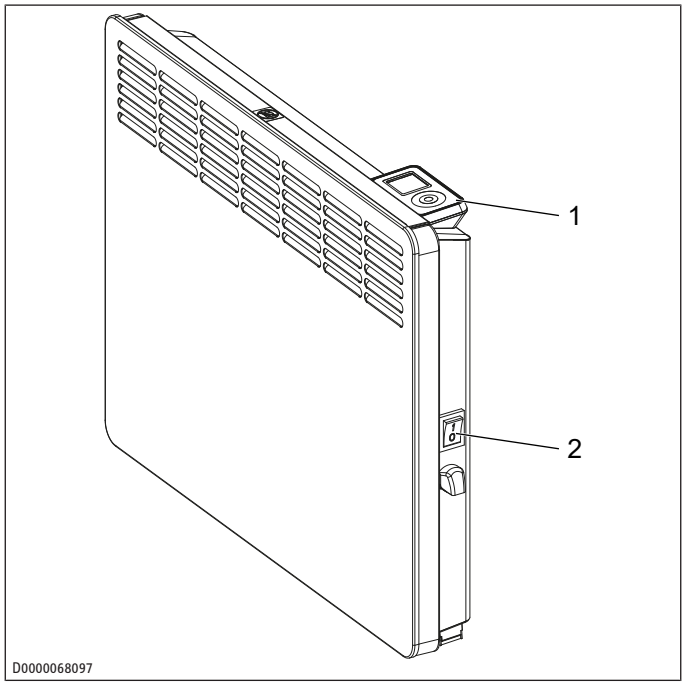

1 Ovládací díl
2 Síťový spínač

7.1 Ovládací díl

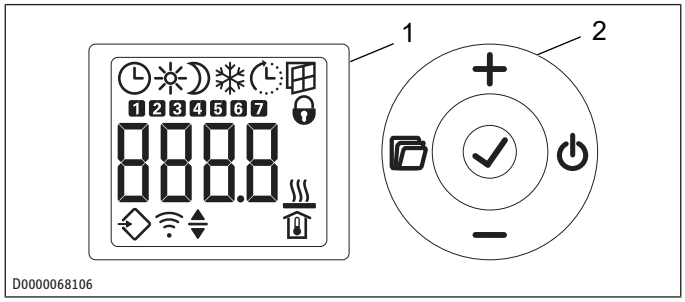

1 Displej
2 Ovládací panel

7.2 Ovládací panel

Tlačítko	Název	Popis
	Tlačítko „Pohotovostní“ (Stand-by)	Zapnutí ovládacího dílu; Přepnutí ovládacího dílu a topného zařízení do pohotovostního režimu
	Tlačítko „OK“	Výběr; Potvrzení nastavení
	tlačítko „Nabídka“	Vyvolání a opuštění nabídky
	Tlačítko „+“	Vyvolání bodů nabídky; Změna nastavení
	Tlačítko „-“	Vyvolání bodů nabídky; Změna nastavení

7.3 Displej

Pokud v průběhu 20 sekund neproběhne žádná akce obsluhy, podsvícení displeje se vypne.

▶ Pro opětovné zapnutí podsvícení stiskněte libovolné tlačítko.

Symboly	Popis
	Zobrazení času: Zobrazení aktuálního času nebo naprogramovaného času zahájení
	Časový program aktivován: Přístroj topí podle aktivovaného časového programu.
	Komfortní režim: Přístroj udržuje nastavenou komfortní teplotu. Standardní hodnota: 21,0 °C. Toto nastavení použijte pro komfortní teploty místnosti v přítomnosti osob.
	Útlumový režim: Přístroj udržuje nastavenou útlumovou teplotu. Standardní hodnota: 18,0 °C. Toto nastavení použijte např. v noci nebo v nepřítomnosti po dobu několika hodin.
	Ochrana před mrazem: Při nastavení požadované teploty v místnosti na 7,0 °C se zobrazí symbol ochrany před mrazem. Toto nastavení použijte k ochraně nepoužívané místnosti před poškozením mrazem.
	Adaptivní start: Při aktivovaném časovém programu jsou spínací časy topného zařízení přizpůsobeny tak, aby nastavená požadovaná teplota místnosti byla již dosažena k naprogramovanému času zahájení. Předpoklad: Funkce „Adaptivní start“ je zapnutá (viz kapitola *Základní nabídka [▸ 33]*).
	Zjištění otevřeného okna: Aby se zamezilo zbytečné spotřebě energie při větrání, zařízení se při otevřeném okně automaticky přepne do režimu ochrany před mrazem na dobu jedné hodiny. Bliká symbol „Zjištění otevřeného okna“. Režim ochrany před mrazem lze ručně ukončit po větrání stisknutím tlačítka „+“. Přístroj se znovu zahřeje místnost na nastavenou požadovanou teplotu. Předpoklad: Rozpoznání otevřeného okna je zapnuté (viz kapitola *Základní nabídka [▸ 33]*).
	Zámek ovládání: Chcete-li ovládací panel zamknout nebo odemknout, stiskněte současně tlačítka „+“ a „–“ na 5 sekund.
	Topení aktivní: Přístroj topí, aby se udržovala nastavená požadovaná teplota místnosti.

Symboly	Popis
	Zobrazení teploty místnosti
	Parametry lze editovat: Zobrazený parametr lze změnit pomocí tlačítek „+“ a „–“.
	Externí vstup (FP): Přístroje typové řady CNS Trend U lze připojit k externímu řídicímu zařízení. Podle nastavení řídicího zařízení topí přístroj v určitou denní dobu v komfortním režimu, v útlumovém režimu nebo v režimu ochrany před mrazem nebo netopí vůbec.
1 ... 7	Dny v týdnu: 1 = pondělí, 2 = úterý až 7 = neděle

7.4 Pohotovostní režim

UPOZORNĚNÍ

Věcné škody

V pohotovostním režimu přístroj nezapne topení. Není pak zajištěna ochrana před mrazem.

▶ K zapnutí ovládací jednotky stiskněte tlačítko „Standby“.

⇨ Zobrazí se standardní zobrazení.

▶ Chcete-li ovládací jednotku a topné zařízení přepnout do pohotovostního režimu, stiskněte tlačítko „Standby“.

⇨ Zobrazení ukazuje „- - - -“.

8 Nastavení

8.1 Standardní zobrazení

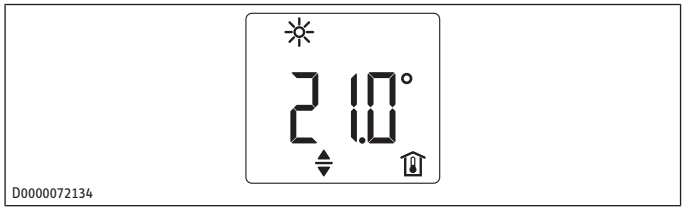

Standardní zobrazení je ukázáno trvale. Pokud se nacházíte v nabídce a neprovedete po dobu delší než 20 sekund žádnou akci obsluhy, přístroj se automaticky přepne na standardní zobrazení.

Ve standardním zobrazení vidíte aktuální požadovanou teplotu místnosti a symbol „Parametry lze editovat“. Pomocí tlačítek „+“ a „–“ lze požadovanou teplotu v místnosti změnit.

Pokud požadovaná teplota místnosti odpovídá jedné z nastavených hodnot pro komfortní nebo útlumovou teplotu, v liště nabídky se zobrazí symbol příslušného provozního režimu (komfortní režim, útlumový režim).

Požadovanou teplotu v místnosti je možné změnit ručně při aktivovaném časovém programu. Změněná požadovaná teplota místnosti zůstane zachována až do příštího naprogramovaného okamžiku sepnutí.

8.2 Základní nabídka

▶ Abyste se dostali do základní nabídky, stiskněte tlačítko „Nabídka“.

Body nabídky

Displej	Popis
– –:– –	Nastavení dne v týdnu a času: Dny v týdnu: 1 = pondělí až 7 = neděle
21.0°	Nastavení komfortní teploty: Komfortní teplota musí být nastavena o nejméně 0,5 °C vyšší než útlumová teplota.
18.0°	Nastavení útlumové teploty: Útlumová teplota musí být nastavena o nejméně 0,5 °C nižší než komfortní teplota.
oFF	Zapnutí nebo vypnutí funkce „Rozpoznání otevřeného okna“
oFF	Výběr časového programu (Pro1, Pro2, Pro3) nebo externího vstupu (FP)
oFF	Zapnutí nebo vypnutí funkce „Adaptivní start“

Změna nastavení bodů nabídky

▶ Tlačítky „+“ a „–“ vyvolejte požadovaný bod nabídky.

▶ Stiskněte tlačítko „OK“.

⇨ Zobrazí se symbol „Parametry lze editovat“.

▶ Tlačítky „+“ a „–“ změňte nastavení bodu nabídky.

▶ K uložení nastavení stiskněte tlačítko „OK“.

▶ Abyste se dostali do základní nabídky, stiskněte tlačítko „Nabídka“.

⇨ Zobrazí se standardní zobrazení.

8.3 Konfigurační nabídka

Displej	Popis
I1-I2	Skutečné hodnoty
Pro1-Pro3	Časové programy
P1-P5	Parametr

Vyvolání skutečných hodnot, naprogramování časových programů a nastavení parametrů

▶ Chcete-li vstoupit do konfigurační nabídky, podržte stisknuté tlačítko „Nabídka“ cca 3 sekundy.

⇨ Zobrazí se skutečná hodnota I1.

▶ Tlačítky „+“ a „–“ přecházíte mezi jednotlivými skutečnými hodnotami, časovými programy a parametry.

▶ K opuštění konfigurační nabídky stiskněte tlačítko „Nabídka“.

⇨ Zobrazí se standardní zobrazení.

8.3.1 Skutečné hodnoty

Displej	Popis	Jednotka
I1	Skutečná hodnota teploty místnosti	[°C] | [°F]
I2	Relativní doba ohřevu (Počitadlo lze resetovat pomocí parametru P5)	[h]

Počitadlo relativní doby ohřevu (I2) počítá dobu, kdy přístroj topí, v celých hodinách. Když se přístroj vypíná, nejsou zaznamenány fáze topení kratší než 60 minut.

8.3.2 Nastavení časových programů (týdenní časovač)

K dispozici máte tři časové programy. Časové programy Pro1 a Pro2 jsou přednastaveny sériově. Časový program Pro3 lze nastavit podle vašich individuálních požadavků.

Displej	Popis
Pro1	Časový program „denně“ - Opakování: pondělí až neděle
Pro2	Časový program „pracovní dny“ - Opakování: pondělí až pátek
Pro3	Časový program „definováno uživatelem“ - až 14 volně konfigurovatelných komfortních fází

▶ Chcete-li použít časový program, zvolte v základní nabídce požadovaný časový program (viz kapitola *Základní nabídka [▶ 33]*).

▶ Při nastavování časových programů zkontrolujte, zda je správně nastaven den v týdnu a čas.

Pro všechny časové programy (Pro1, Pro2, Pro3) platí:
Pokud je čas ukončení po 23:59 hod., automaticky se nastaví na další den v týdnu. Komfortní fáze je udržována přes půlnoc a končí následující den v týdnu k nastavenému času ukončení.

Časové programy Pro1 a Pro2

Pomocí časových programů Pro1 a Pro2 lze nastavit čas zahájení a ukončení komfortního režimu. Ve zvoleném časovém období přístroj topí na nastavenou komfortní teplotu. Mimo tuto pevně stanovenou dobu pracuje přístroj v útlumovém režimu. Výsledkem je fáze komfortu a poklesu, které se opakují denně (Pro1) nebo každý pracovní den (Pro2).

Od výrobce jsou tyto fáze konfigurovány takto:
- 08:00 hod. – 22:00 hod.: Komfortní provoz
- 22:00 hod. – 08:00 hod.: Útlumový režim

Pokud je aktivován časový program Pro2, přístroj pracuje o víkendu výhradně v útlumovém režimu.

Konfigurování komfortních fází v časových programech Pro1 a Pro2:

▶ Stisknutím tlačítek „+“ a „-“ vyvolejte v konfigurační nabídce požadovaný časový program.

▶ Stiskněte tlačítko „OK“.

⇨ Zobrazí se čas zahájení komfortního režimu.

▶ Nastavte požadovaný čas zahájení pomocí tlačítek „+“ a „–“.

▶ Stiskněte tlačítko „OK“.

⇨ Zobrazí se čas ukončení komfortního režimu.

▶ Nastavte požadovaný čas ukončení pomocí tlačítek „+“ a „–“.

▶ K uložení nastavení stiskněte tlačítko „OK“.

Časový program Pro3

Pomocí časového programu Pro3 můžete definovat až 14 samostatných komfortních fází, které se opakují jednou týdně.

Konfigurování komfortní fáze v časovém programu Pro3:

▶ Stisknutím tlačítek „+“ a „-“ vyvolejte v konfigurační nabídce časový program Pro3.

▶ Stiskněte tlačítko „OK“.

⇨ Displej zobrazuje „3---“.

▶ Stiskněte tlačítko „OK“.

⇨ Zobrazí se den v týdnu nebo skupina dnů v týdnu.

▶ Nastavte požadovaný den v týdnu nebo požadovanou skupinu dnů v týdnu pomocí tlačítek „+“ a „–“.

▶ Stiskněte tlačítko „OK“.

⇨ Zobrazí se čas zahájení komfortního režimu.

▶ Nastavte požadovaný čas zahájení pomocí tlačítek „+“ a „–“.

▶ Stiskněte tlačítko „OK“.

⇨ Zobrazí se čas ukončení komfortního režimu.

▶ Nastavte požadovaný čas ukončení pomocí tlačítek „+“ a „–“.

▶ Stiskněte tlačítko „OK“.

⇨ Komfortní fáze „3-01“ je nakonfigurována.

▶ Chcete-li konfigurovat další komfortní fázi, zvolte v časovém programu Pro3 pomocí tlačítek „+“ a „–“ zobrazení „3---“. Postupujte podle popisu výše.

Vynulování časových programů

Aktivací parametru P4 resetujete všechny časové programy (Pro1, Pro2, Pro3) na stav při dodání.

▶ K vynulování nastavených komfortních fází aktivujte parametr P4.

8.3.3 Parametr

Displej	Popis	Možnosti
P1	Ofset teploty místnosti	±3 °C | ±5 °F
P2	Časový formát	12 h | 24 h
P3	Jednotka ukazatele teploty	°C | °F
P4	Časové programy reset	on | off
P5	Reset relativní doby ohřevu	on | off

Změna hodnoty parametrů

▶ Tlačítky „+“ a „–“ vyvolejte požadovaný parametr.

▶ Stiskněte tlačítko „OK“.

⇨ Zobrazí se symbol „Parametry lze editovat“.

▶ Tlačítky „+“ a „–“ nastavte požadovanou hodnotu parametru.

▶ K uložení nastavené hodnoty stiskněte tlačítko „OK“.

P1: Ofset teploty místnosti

Nerovnoměrné rozložení teploty v místnosti může vést k rozdílu mezi zobrazenou skutečnou teplotou I1 a vámi naměřenou teplotou místnosti. Chcete-li rozdíl vyrovnat, můžete nastavit ofset teploty místnosti ±3 °C pomocí parametru P1.

Příklad: Přístroj zobrazuje I1 = 21,0 °C. Vámi naměřená teplota místnosti je 20,0 °C. Rozdíl je 1,0 °C.

▶ Chcete-li rozdíl vyrovnat, nastavte ofset P1 = -1,0.

P2: Časový formát

Pomocí parametru P2 lze určit, zda se čas zobrazí ve 12hodinovém nebo 24hodinovém formátu.

P3: Jednotka ukazatele teploty

Pomocí parametru P3 lze určit, zda se teplota místnosti zobrazí ve stupních Celsia [°C] nebo stupních Fahrenheita [°F].

P4: Reset časových programů

Aktivací parametru P4 resetujete všechny Časové programy na stav při dodání.

P5: Reset relativní doby ohřevu

Aktivováním parametru P5 resetujete počítadlo relativní doby ohřevu (I2).

9 Čištění

UPOZORNĚNÍ

Věcné škody

V případě proniknutí vlhkosti do přístroje může dojít k poškození elektronických komponent.

▶ Nestříkejte do větracích otvorů čisticí spreje.

▶ Pamatujte, že do přístroje nesmí vniknout žádná vlhkost.

▶ Pokud se na přístroji objeví mírně zahnědlé zbarvení, setřete je vlhkou utěrkou.

▶ Přístroj čistěte v ochlazeném stavu běžnými čisticími prostředky. Nepoužívejte čisticí písky a leptavé prostředky.

10 Údržba

Při pravidelné údržbě doporučujeme nechat otestovat také kontrolní a regulační zařízení.

▶ Bezpečnostní, kontrolní a regulační zařízení a celý řídicí systém nabíjení a vybíjení nechejte otestovat odborníkem nejpozději 10 let po prvním uvedení do provozu.

11 Odstraňování poruch

Porucha	Možná příčina	Odstranění
Místnost není dostatečně teplá. Přístroj se nezahřívá.	Je nastavena příliš nízká teplota na přístroji.	Zkontrolujte nastavenou teplotu místnosti. Případně doladťe.
	Chybí napájení.	Zkontrolujte polohu síťového spínače, proudového chrániče a jističe vedení v domovní instalaci.
Místnost není dostatečně teplá, přestože přístroj je horký.	Přehřátí. Bezpečnostní omezovač teploty omezuje topný výkon.	Odstraňte příčinu (nečistoty nebo překážky na vstupu nebo výstupu vzduchu). Dodržte minimální vzdálenosti.
	Potřeba tepla v místnosti je vyšší než výkon přístroje.	Omezte tepelné ztráty (Zavřete okna a dveře. Zabraňte trvalému větrání.)
Místnost je příliš teplá.	Je nastavena příliš vysoká teplota na přístroji.	Zkontrolujte nastavenou teplotu místnosti. Případně doladťe.
	Zjištěná teplota místnosti se liší od skutečné teploty místnosti.	Vyhněte se překážkám pro výměnu vzduchu mezi přístrojem a vzduchem v místnosti.
Rozpoznání otevřeného okna nereaguje.	Přístroj nezjistí žádný významný pokles teploty v důsledku větrání. (Zjištění otevřeného okna vyžaduje dříve stabilní teplotu místnosti.)	Po nastavení na přístroji vyčkejte, dokud se teplota místnosti zcela nestabilizuje.
		Vyhněte se překážkám pro výměnu vzduchu mezi přístrojem a vzduchem v místnosti.
		Přístroj přepněte na dobu větrání ručně do pohotovostního režimu.
	Zjištění otevřeného okna není aktivováno.	V základní nabídce zapněte zjištění otevřeného okna.
Funkce „Adaptivní start“ nefunguje podle potřeby.	Funkce působí pouze při aktivovaném časovém programu.	Časové programy použijte pro optimální komfort topení.
	Teplota místnosti se silně mění nebo proces učení přístroje není dokončen.	Počkejte několik dní, než se chování stabilizuje.
	Funkce „Adaptivní start“ není aktivována.	Zapněte v základní nabídce funkci „Adaptivní start“.
Přístroj je v programu „FP“, ale nereaguje na externí vstup.	Pokud přístroj nerozpozná žádný signál na externím vstupu, topí v komfortním režimu.	Zkontrolujte externí řídicí zařízení a jeho nastavení. Kabeláž musí být správně zapojena a polarizována.
Na displeji se zobrazí „Err“ nebo „E...“.	Byla zjištěna vnitřní chyba.	Informujte odborníka.

▶ Pokud nemůžete příčinu odstranit, zavolejte odborníka.

▶ K získání lepší a rychlejší pomoci sdělte odborníkovi číslo z typového štítku.

12 Uvedení zařízení mimo provoz

▶ Při delším nepoužívání (např. během letních měsíců) přístroj vypněte stisknutím síťového spínače.

Všechna nastavení zůstávají po vypnutí nebo při přerušení napětí zachována. Rezerva chodu zajišťuje, aby den v týdnu a čas zůstaly zachovány několik hodin.

Pokud byl přístroj při aktivovaném časovém programu delší dobu vypnutý, budete po zapnutí vyzváni k nastavení dne v týdnu a času. Přístroj pracuje v komfortním režimu, dokud nebude provedeno nastavení.

13 Demontáž

▶ Odpojte přístroj na všech pólech od elektrické sítě.

▶ Povolte a vyjměte pojistný šroub z nástěnného držáku.

▶ Přístroj uvolněte stlačením pružin umístěných nahoře na nástěnném držáku dolů.

▶ Přístroj nakloňte dopředu.

▶ Přístroj zvedněte ze spodních lamel nástěnného držáku.

▶ K sejmutí nástěnného držáku uvolněte a vyjměte upevňovací šrouby z nástěnného držáku.

UPOZORNĚNÍ

▶ Je-li nutné přístroj rozebrat pro účely opravy, dodržujte návod k opravě přístroje.

14 Technické údaje

14.1 Rozměry a přípojky

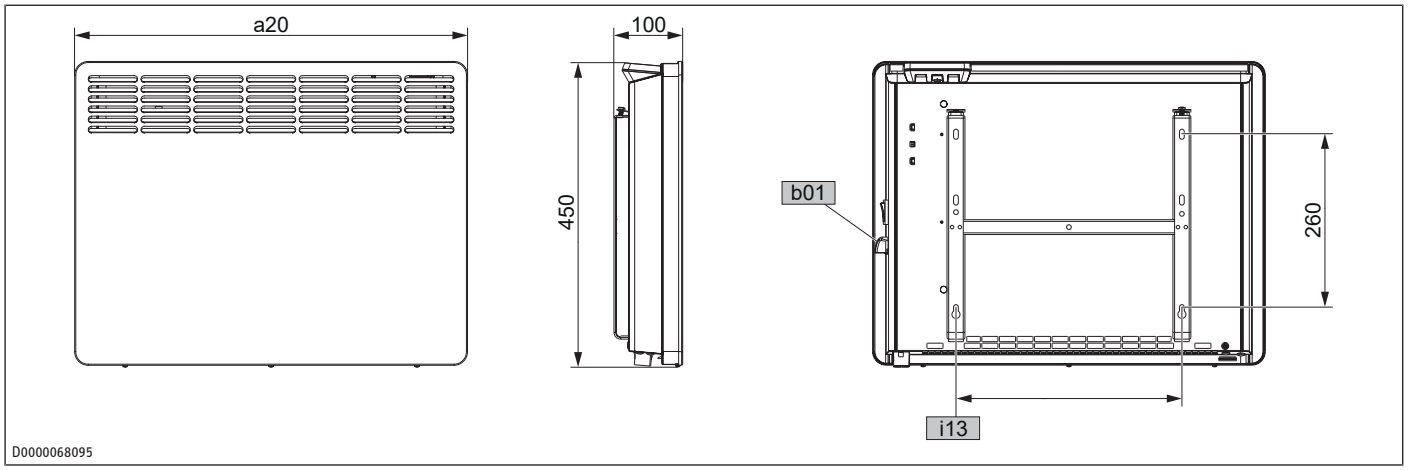

				CNS 50 Trend (U)	CNS 75 Trend (U)	CNS 100 Trend (U)	CNS 150 Trend (U)	CNS 200 Trend (U)	CNS 250 Trend (U)	CNS 300 Trend (U)
a20	Přístroj	Šířka	mm	348	426	426	582	738	894	1050
b01	Průchodka el. rozvodů									
i13	Zavěšení na zeď	Vodorovný rozestup mezi otvory	mm	101	179	179	335	491	647	803

14.2 Údaje ke spotřebě energie

Údaje o výrobku odpovídají nařízením EU ke směrnici o ekodesignu výrobků v souvislosti se spotřebou energie (ErP).

Informace o výrobku týkající se elektrických topidel do jednotlivých místností podle nařízení (EU) 2024/1103

		CNS 50 Trend (U)	CNS 75 Trend (U)	CNS 100 Trend (U)	CNS 150 Trend (U)	CNS 200 Trend (U)	CNS 250 Trend (U)	CNS 300 Trend (U)
CNS Trend		236524	236525	236526	236527	236528	236529	236530
CNS Trend U		236545	236546	236547	236548	236549	236550	236551
Výrobce		STIEBEL ELTRON	STIEBEL ELTRON	STIEBEL ELTRON	STIEBEL ELTRON	STIEBEL ELTRON	STIEBEL ELTRON	STIEBEL ELTRON
Tepelný výkon								
Jmenovitý tepelný výkon P_{nom}	kW	0,500	0,750	1,000	1,500	2,000	2,500	3,000
Minimální tepelný výkon (směrná hodnota) P_{min}	kW	0,000	0,000	0,000	0,000	0,000	0,000	0,000
Maximální trvalý tepelný výkon $P_{max,c}$	kW	0,500	0,750	1,000	1,500	2,000	2,500	3,000
Příkon								
Ve vypnutém stavu P_0	W	0,00	0,00	0,00	0,00	0,00	0,00	0,00
V pohotovostním stavu P_{sm}	W	0,12	0,12	0,12	0,12	0,12	0,12	0,12
Ve stavu naprázdno P_{idle}	W	0,12	0,12	0,12	0,12	0,12	0,12	0,12
V síťově propojeném pohotovostním stavu P_{nsm}	W	Neuvedeno	Neuvedeno	Neuvedeno	Neuvedeno	Neuvedeno	Neuvedeno	Neuvedeno
Pohotovostní stav s informační nebo stavovou indikací		x	x	x	x	x	x	x
Koeficient ročního využití v aktivním provozu $\eta_{s,on}$	%	94,0	94,0	94,0	94,0	94,0	94,0	94,0
Druh tepelného výkonu/kontroly teploty v místnosti								
Jednostupňový tepelný výkon, žádná kontrola teploty místnosti		-	-	-	-	-	-	-
Dva nebo více ručně nastavitelných stupňů, bez kontroly teploty místnosti		-	-	-	-	-	-	-
Kontrola teploty místnosti s mechanickým termostatem		-	-	-	-	-	-	-
S elektronickou kontrolou teploty místnosti		-	-	-	-	-	-	-
Elektronická kontrola teploty místnosti a regulace denní doby		-	-	-	-	-	-	-
Elektronická kontrola teploty místnosti a regulace podle dnů v týdnu		x	x	x	x	x	x	x

		CNS 50 Trend (U)	CNS 75 Trend (U)	CNS 100 Trend (U)	CNS 150 Trend (U)	CNS 200 Trend (U)	CNS 250 Trend (U)	CNS 300 Trend (U)
Jiné možnosti regulace								
Kontrola teploty místnosti se zjištěním přítomnosti		-	-	-	-	-	-	-
Kontrola teploty místnosti se zjištěním otevřeného okna		x	x	x	x	x	x	x
S možností dálkového ovládání		-	-	-	-	-	-	-
S adaptivní regulací zahájení topení		x	x	x	x	x	x	x
S omezením doby provozu		-	-	-	-	-	-	-
Se snímačem s černou kuličkou		-	-	-	-	-	-	-
Se samoučící funkcí		-	-	-	-	-	-	-
Přesnost regulace		-	-	-	-	-	-	-

14.3 Tabulka s technickými údaji

		CNS 50 Trend (U)	CNS 75 Trend (U)	CNS 100 Trend (U)	CNS 150 Trend (U)	CNS 200 Trend (U)	CNS 250 Trend (U)	CNS 300 Trend (U)
CNS Trend		236524	236525	236526	236527	236528	236529	236530
CNS Trend U		236545	236546	236547	236548	236549	236550	236551
Elektrické údaje								
Připojovací příkon	W	500	750	1000	1500	2000	2500	3000
Síťová přípojka		1/N/PE~230 V	1/N/PE~230 V	1/N/PE~230 V	1/N/PE~230 V	1/N/PE~230 V	1/N/PE~230 V	1/N/PE~230 V
Jmenovitý proud	A	2,2	3,3	4,3	6,5	8,7	10,9	13,0
Frekvence	Hz	50/-	50/-	50/-	50/-	50/-	50/-	50/-
Rozměry								
Výška	mm	450	450	450	450	450	450	450
Šířka	mm	348	426	426	582	738	894	1050
Hloubka	mm	100	100	100	100	100	100	100
Hmotnosti								
Hmotnost	kg	4,0	4,6	4,6	6,0	7,7	9,2	10,9
Provedení								
Nastavení ochrany proti zamrznutí	°C	7	7	7	7	7	7	7
Provedení		Nástěnný přístroj	Nástěnný přístroj	Nástěnný přístroj	Nástěnný přístroj	Nástěnný přístroj	Nástěnný přístroj	Nástěnný přístroj
Stupeň krytí (IP)		IP24	IP24	IP24	IP24	IP24	IP24	IP24
Třída krytí		I	I	I	I	I	I	I
Barva		Barva alpská bílá	Barva alpská bílá	Barva alpská bílá	Barva alpská bílá	Barva alpská bílá	Barva alpská bílá	Barva alpská bílá
Hodnoty								
Rozsah nastavení	°C	5–30	5–30	5–30	5–30	5–30	5–30	5–30

15 Záruka

Pro přístroje nabyté mimo území Německa neplatí záruční podmínky poskytované našimi firmami v Německu. V zemích, ve kterých některá z našich dceřiných společností distribuuje naše výrobky, poskytuje záruku jenom tato dceřiná společnost. Takovou záruku lze poskytnout pouze tehdy, pokud dceřiná společnost vydala vlastní záruční podmínky. Jinak nelze záruku poskytnout.

Na přístroje zakoupené v zemích, ve kterých nejsou naše výrobky distribuovány žádnou z dceřiných společností, neposkytujeme žádnou záruku. Případné záruky závazně přislíbené dovozcem zůstávají proto nedotčené.

16 Životní prostředí a recyklace

▶ Přístroje a materiály zlikvidujte po použití v souladu s platnými národními předpisy.



▶ Je-li na přístroji vyobrazen symbol přeškrtnuté popelnice, odevzdejte přístroj na obecní sběrná místa nebo místa zpětného odběru k opětovnému použití a recyklaci.



Tento dokument je vyroben z recyklovatelného papíru.

▶ Dokument zlikvidujte po skončení životního cyklu přístroje podle národních předpisů.

1 Posebne napomene ... 40
2 Opće napomene ... 40
2.1 Simboli u ovom dokumentu ... 40
2.2 Simboli na uređaju ... 40
2.3 Mjerne jedinice ... 40
3 Sigurnost ... 40
3.1 Struktura upozorenja ... 40
3.2 Namjenska uporaba ... 41
3.3 Predviđene pogrešne uporabe ... 41
3.4 Sigurnosne napomene ... 41
4 Opis uređaja ... 41
4.1 Opseg isporuke ... 41
5 Montaža (stručno osoblje) ... 41
5.1 Mjesto montaže ... 41
5.2 Montaža zidnog držača ... 42
5.3 Montaža uređaja ... 43
5.4 Električni priključak ... 43
6 Puštanje u rad (stručno osoblje) ... 44
7 Rukovanje ... 44
7.1 Upravljačka jedinica ... 44
7.2 Upravljačko polje ... 44
7.3 Prikaz ... 44
7.4 Stanje pripravnosti ... 45
8 Postavke ... 45
8.1 Standardni prikaz ... 45
8.2 Osnovni izbornik ... 45
8.3 Konfiguracijski izbornik ... 46
9 Čišćenje ... 47
10 Održavanje ... 47
11 Otklanjanje kvarova ... 47
12 Stavljanje izvan pogona ... 48
13 Demontaža ... 48
14 Tehnički podatci ... 48
14.1 Mjere i priključci ... 48
14.2 Podatci o potrošnji energije ... 49
14.3 Tablica s podatcima ... 50
15 Jamstvo ... 50
16 Okoliš i recikliranje ... 50

1 Posebne napomene

- Djecu mlađu od 3 godine držite podalje od uređaja ako ne možete osigurati stalan nadzor.
- Djeca starosti od 3 do 8 godina mogu uključivati i isključivati uređaj ako su pod nadzorom ili ako im je objašnjeno kako se uređaj sigurno upotrebljava i ako su razumjela opasnosti koje mogu proizaći iz upotrebe uređaja. Preduvjet za to je da je uređaj montiran na opisan način. Djeca starosti od 3 do 8 godina ne smiju stavljati utikač u utičnicu i regulirati uređaj.
- Uređaj mogu upotrebljavati djeca starija od 8 godine te osobe smanjenih fizičkih, osjetilnih ili mentalnih sposobnosti ili osobe s nedovoljnim iskustvom i znanjem ako su pod nadzorom ili su upućene u sigurnu uporabu uređaja te shvaćaju opasnosti koje bi mogle nastati. Djeca se ne smiju igrati s ovim uređajem.
- Djeca ne smiju bez nadzora obavljati čišćenje i održavanje koje inače ne provodi stručno osoblje.
- Zatvorene prostorije mogu se brzo zagrijati do visokih temperatura. Ako se uređaj upotrebljava i u malim prostorijama i ako osobe koje se tamo nalaze ne mogu samostalno regulirati uređaj ili napustiti prostoriju, osigurajte stalan nadzor.
- Dijelovi uređaja mogu postati vrlo vrući i izazvati opekline. Kada se u blizini nalaze djeca i osobe koje i same trebaju zaštitu, potreban je poseban oprez.
- Ne prekrivajte uređaj jer može doći do njegovog pregrijavanja.
- Ne montirajte uređaj neposredno ispod zidne utičnice.
- Kod fiksnog priključka uređaj se mora moći odvojiti preko rastavne dionice od najmanje 3 mm na svim polovima.
- Radi izbjegavanja opasnosti u slučaju oštećenja ili zamjene kabel za mrežni priključak smije zamijeniti samo stručni serviser uz uporabu originalnog rezervnog dijela.

2 Opće napomene



▶ Prije uporabe uređaja pažljivo pročitajte ove upute i sačuvajte ih.

2.1 Simboli u ovom dokumentu

Simbol	Značenje
	Ovaj simbol ukazuje na moguću materijalnu štetu, štetu na uređaju, posljedičnu štetu ili štetu za okoliš.
	Opće napomene označene su ovim simbolom.
▶	Ovaj simbol ukazuje na ono što je potrebno napraviti.
✓	Ovaj simbol prikazuje preduvjete koje morate ispuniti prije nego što izvršite sljedeće korake.
⇨	Ovaj simbol prikazuje rezultat ili međurezultat.
□□■	Ovi simboli prikazuju razinu softverskog izbornika (u ovom primjeru 3. razina).
[11]	Ovaj simbol prikazuje upućivanje na odgovarajući broj stranice (u ovom primjeru stranica 11).

2.2 Simboli na uređaju

Simbol	Značenje
	UPOZORENJE Pregrijavanje ▶ Ne prekrivajte uređaj jer može doći do njegovog pregrijavanja.
	▶ Kako bi se izbjegle potencijalne opasnosti, prije uporabe pažljivo pročitajte ove upute.
	▶ Uređaj nemojte zbrinuti kao nerazvrstani otpad nego ga odnesite na posebna mjesta za prikupljanje otpada za ponovnu uporabu i reciklažu.

2.2.1 Ispitni znak

Pogledajte natpisnu pločicu na uređaju.

2.3 Mjerne jedinice

Ako nije drugačije navedeno, sve mjere izražene su u milimetrima.

3 Sigurnost

3.1 Struktura upozorenja

3.1.1 Upozorenja koja se odnose na odjeljak

Upozorenja koja se odnose na odjeljak vrijede za sve korake djelovanja u odjeljku.

Osobna ozljeda

OPREZ
 **Vrsta i izvor opasnosti** Posljedica(e) u slučaju nepridržavanja upozorenja ▶ Mjera(e) sigurnosne zaštite

Materijalna šteta, posljedična šteta, šteta za okoliš

NAPOMENA

Vrsta i izvor opasnosti

Posljedica(e) u slučaju nepridržavanja upozorenja

▶ Mjera(e) sigurnosne zaštite

3.1.2 Umetnuta upozorenja

Umetnuta upozorenja primjenjuju se samo na sljedeći korak radnje.

▶ **SIGNALNA RIJEČ: posljedica(e) u slučaju nepridržavanja upozorenja. Mjera(e) sigurnosne zaštite.** Korak radnje na koji se odnosi upozorenje

3.1.3 Objašnjenje simbola

Simbol	Vrsta opasnosti
	Ozljeda
	Strujni udar
	Opeklina, oparina

3.1.4 Signalne riječi

Signalna riječ	Značenje
OPASNOST	Napomene čije nepoštovanje dovodi do smrti ili teških ozljeda.
UPOZORENJE	Napomene čije nepoštovanje može dovesti do smrti ili teških ozljeda.
OPREZ	Napomene čije nepoštovanje može dovesti do srednje teških ili lakih ozljeda.
NAPOMENA	Napomene čije nepoštovanje može dovesti do materijalne štete, posljedične štete ili štete za okoliš.

3.2 Namjenska uporaba

Ovaj uređaj služi za zagrijavanje stambenih prostorija.

Uređaj je predviđen za primjenu u kućanstvu. Neupućene osobe uređajem mogu sigurno rukovati. Izvan kućanstva, npr. u malom obrtu, uređaj se također može upotrebljavati na isti način.

U namjensku uporabu spada i poštovanje ovih uputa te naputaka za korišteni pribor.

3.3 Predviđene pogrešne uporabe

Svaka druga uporaba ili uporaba koja prelazi te granice nije namjenska.

3.4 Sigurnosne napomene

Obratite pozornost na sve nacionalne i regionalne propise i odredbe.

Osobna ozljeda

- Nepropisna upotreba uređaja može dovesti do opeklina.
  - Ne upotrebljavajte uređaj ako ne možete poštovati minimalne razmake do površina susjednih predmeta ili drugih zapaljivih materijala.
  - Ne upotrebljavajte uređaj u prostorijama u kojima postoji opasnost od požara ili eksplozije zbog kemikalija, prašine, plinova ili para. Prije upotrebe uređaja dostatno prozračite prostoriju.
  - Ne upotrebljavajte uređaj u neposrednoj blizini cjevovoda ili spremnika koji dovode ili sadržavaju zapaljive ili eksplozivne materijale.
  - Ne upotrebljavajte uređaj ako je neki dio uređaja oštećen, ako je uređaj pao ili ako na njemu postoji kvar.
- ako se između uređaja i drugih predmeta nakupi toplina, može doći do prekomjernog zagrijavanja površine kućišta uređaja i tih predmeta. Ove okolnosti povećavaju rizik od opeklina.
  - Na uređaj ili u njegovu neposrednu blizinu ne stavljajte gorive ili zapaljive predmete ili materijale ili one koji izoliraju toplinu.
  - Pazite na to da ne blokirate ulaz ili izlaz zraka.
  - Između uređaja i zida ne stavljajte nikakve predmete.
- Uređaj nije prikladan da se upotrebljava kao samostojeći uređaj. Upotrebljavajte uređaj montiran isključivo na isporučenom zidnom držaču (pogledajte poglavlje *Montaža (stručno osoblje)* [▸ 41]).
- Neprikladni rezervni dijelovi i pribor mogu utjecati na sigurnost korisnika i uređaja.
- Instalaciju, održavanje i popravak uređaja smije provoditi samo stručna osoba.

Materijalna šteta, posljedična šteta, šteta za okoliš

- Mrežni priključni kabel koji dođe u dodir s vrućim dijelovima uređaja može se oštetiti. Pazite na to da kabel za mrežni priključak ne dodiruje uređaj.
- Nepropisna upotreba uređaja može dovesti do oštećenja uređaja ili njegovih komponenti.
  - Ne upotrebljavajte ovaj uređaj kao pomagalo za penjanje.
  - Ne upotrebljavajte ovaj uređaj vani.

4 Opis uređaja

Ovo je viseći zidni električni uređaj za izravno zagrijavanje.

Ovaj je uređaj prikladan, npr. za potpuno zagrijavanje ili prijelazno i dopunsko grijanje za manje prostorije.

Grijač u uređaju zagrijava zrak koji potom prirodnom konvekcijom izlazi gore kroz izlaz zraka. Kroz ulaz zraka na donjoj strani uređaja nastavlja ulaziti hladan sobni zrak.

Kad se postigne namještena zadana sobna temperatura, ona se održava povremenim zagrijavanjem.

4.1 Opseg isporuke

- Zidni konvektor
- Dokumentacija
- 1× zidni držač (ovješen na uređaj)

5 Montaža (stručno osoblje)

5.1 Mjesto montaže

▶ Montirajte uređaj samo na okomiti zid.

▶ Ne montirajte uređaj neposredno ispod zidne utičnice.

▶ Pri priključivanju na utičnicu pazite na to da utičnica nakon instalacije uređaja ima slobodan pristup.

5.1.1 Instalacija u kupaonici

UPOZORENJE

Strujni udar

Pri instaliranju uređaja u prostorijama s kadom za kupanje i/ili tuš kabinom uređaj se smije priključiti samo na utičnicu sa zaštitnim kontaktom izvan zaštitnih područja 0, 1 i 2. Razmak između utičnice sa zaštitnim kontaktom i kade za kupanje i tuš kabine mora iznositi najmanje 600 mm.

NAPOMENA

Materijalna šteta

Pri instaliranju uređaja u kupaonicama uređaj se smije instalirati samo s dovoljnim razmakom prema kadi i/ili tuš kabini. Ako voda prodre u elektroničke komponente ili kućište, može nastati kratki spoj ili se uređaj može oštetiti.

▶ Pri instalaciji vodite računa o tome da osobe koje se nalaze u kadi ili u tuš kabini ne mogu dodirivati sklopke i druge upravljačke elemente uređaja.

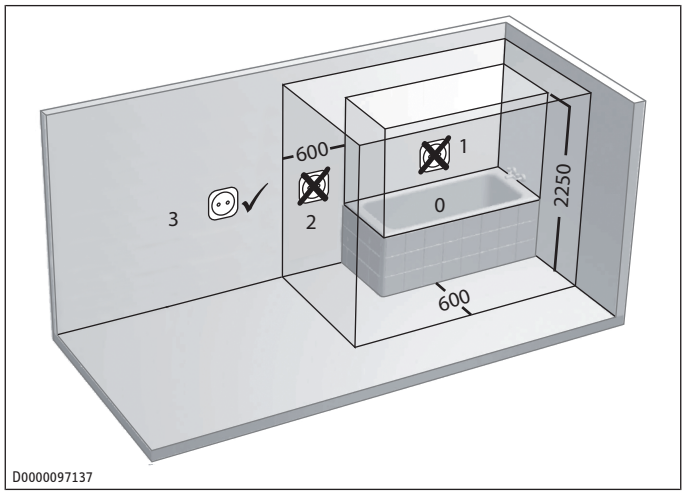

Električna zaštitna područja u kupaonici

5.1.2 Minimalni razmaci

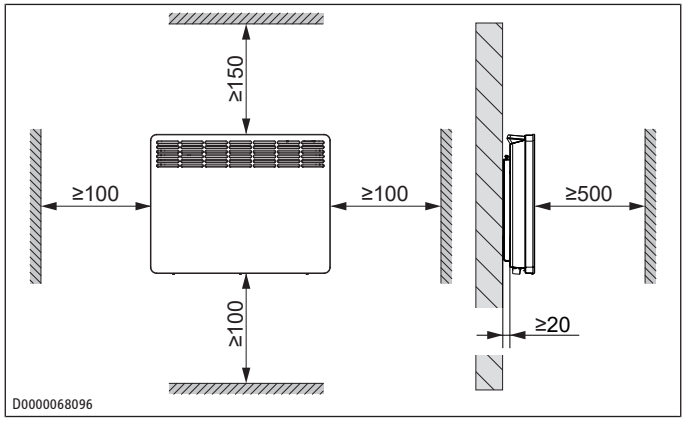

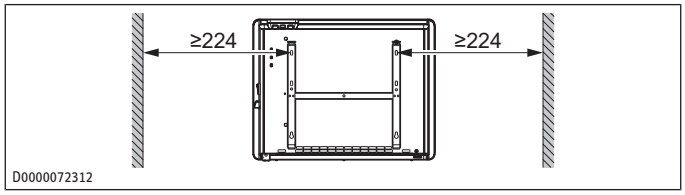

▶ Kako biste osigurali da uređaj radi bez smetnji, poštujte minimalne razmake do površina susjednih predmeta.

5.2 Montaža zidnog držača

Ovaj je uređaj predviđen za montažu na zid s pomoću isporučenog zidnog držača.

▶ Montirajte uređaj na zid samo vodoravno.

▶ Kako biste osigurali potreban razmak od poda, upotrijebite zidni držač kao šablonu.

▶ Otpustite sigurnosni vijak.

▶ Pritisnite obje kuke zidnog držača prema dolje i otkvačite zidni držač s uređaja.

▶ Zidni držač postavite vodoravno na pod. Ako je pod neravan ili ima nagib, upotrijebite libelu.

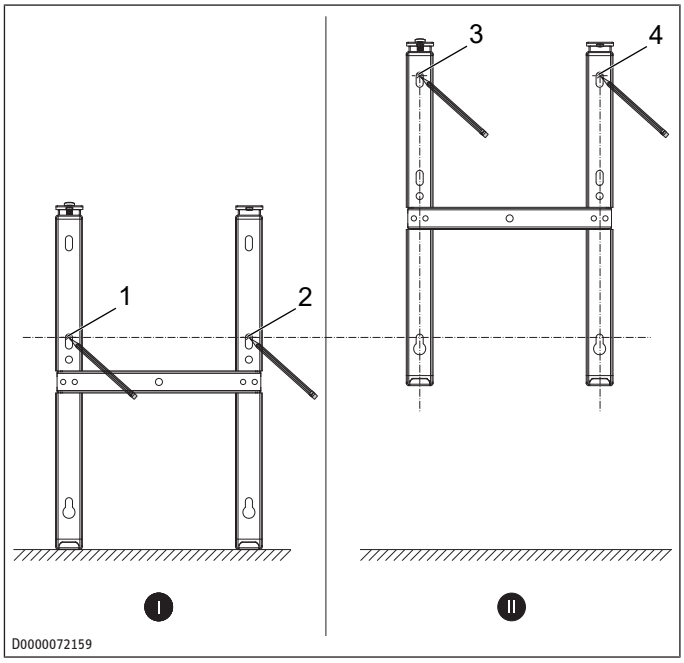

✓ U području bušenja nisu postavljeni električni vodovi ili cjevovodi.

▶ Ucrtajte rupe za bušenje 1 i 2.

▶ Podignite zidni držač tako da donje uzdužne rupe u zidnom držaču budu točno poravnate s rupama za bušenje ucrtanima na montažnom zidu.

▶ Ucrtajte rupe za bušenje 3 i 4.

▶ Izbušite rupe za bušenje.

▶ Pričvrstite zidni držač s pomoću prikladnog materijala za pričvršćivanje (vijci, pričvrsnice). Poravnajte moguća odstupanja rupa za bušenje s uzdužnim rupama.

5.3 Montaža uređaja

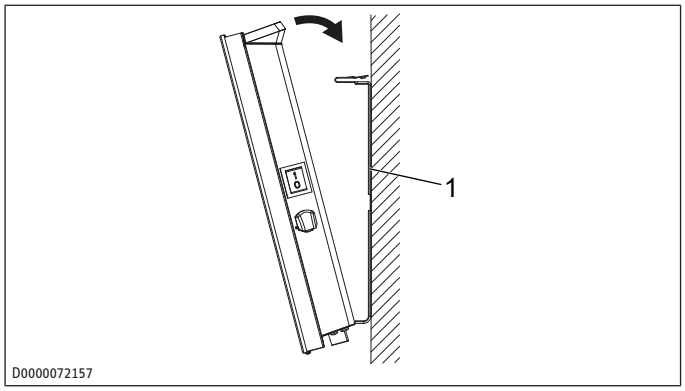

1 Zidni držač

▶ Objesite uređaj tako da zakvačite donje jezičke zidnog držača na prihvatne otvore koji se nalaze na stražnjoj strani uređaja.

▶ Postavite uređaj u uspravan položaj.

▶ Pritisnite uređaj u pravcu zida za pričvršćenje.

⇨ Uređaj se čujno uglavljuje u obje gornje opruge zidnog držača.

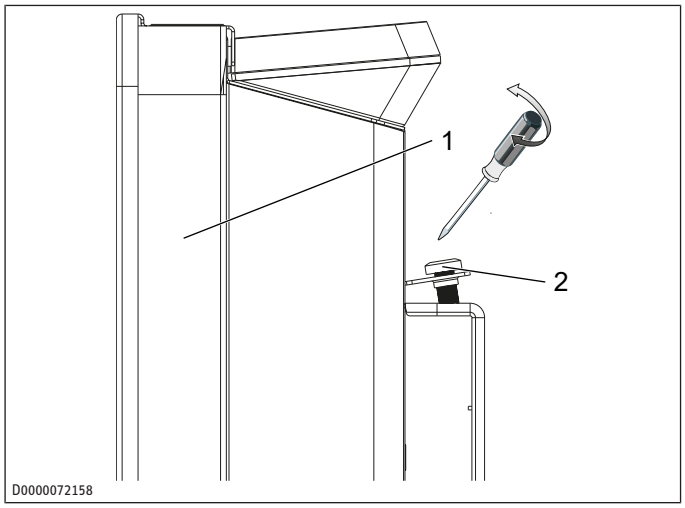

1 Uređaj
2 Sigurnosni vijak

▶ Osigurajte uređaj od slučajnog ispadanja s pomoću isporučenog sigurnosnog vijka na lijevoj strani zidnog držača.

5.4 Električni priključak

UPOZORENJE

Strujni udar

Nestručno provedeni radovi električnog priključka i instalacija mogu dovesti do teških tjelesnih ozljeda uzrokovanih strujnim udarom ili oštećenja uređaja.

▶ Izvedite sve električne radove priključivanja i instalacije u skladu s nacionalnim i regionalnim propisima.

▶ Pazite na to da se kod fiksnog priključka uređaj može odvojiti od mrežnog priključka preko rastavne dionice od najmanje 3 mm na svim polovima.

▶ Vodite računa o tome da nije dopuštena instalacija s fiksno položenim električnim priključnim vodom.

▶ Fiksni priključak na utičnicu za priključivanje uređaja smije izvoditi samo ovlašteni stručni električar.

▶ Kada spajate električni kabel na priključnu kutiju uređaja, provucite ga kroz rasterećenje vučne sile.

▶ Priključite uređaj na zaštitni vodič.

▶ Skraćene krajeve kabela ponovno propisno zatvorite završnim čahurama za kabele.

NAPOMENA

Materijalna šteta

Ako uređaj ne radi s ispravnim mrežnim naponom, može se oštetiti.

▶ Upotrebljavajte uređaj samo s mrežnim naponom navedenim na označnoj pločici.

▶ Provjerite je li poprečni presjek dovodnog kabela zadovoljavajući.

5.4.1 Serija tipa CNS Trend

U okruženju koje nije kućno te u slučaju posebnog opterećenja uređaja poput neprestanog trajnog rada preporučuje se da se uređaj instalira kao fiksni priključak s priključnom utičnicom uređaja.

Uređaj se isporučuje spreman za postavljanje.

Dopuštene su sljedeće mogućnosti električnog priključivanja:

Priključak na utičnicu sa zaštitnim kontaktom s pomoću odgovarajućeg utikača

▶ Pazite na to da utičnica sa zaštitnim kontaktom nakon instalacije uređaja ima slobodan pristup.

▶ Utaknite mrežni utikač uređaja u utičnicu sa zaštitnim kontaktom.

Fiksni priključak na priključnu kutiju uređaja sa zaštitnim vodičem

▶ Skratite mrežni priključni kabel tako da vodi izravno do priključne utičnice uređaja.

▶ Pri skraćivanju kabela za mrežni priključak pazite na to da se uređaj bez problema može skinuti sa zida na koji je montiran.

▶ Priključite mrežni priključni kabel na prikladnu priključnu utičnicu uređaja.

5.4.2 Serija tipa CNS Trend U

Uređaj se isporučuje s kabelom mrežnog priključka bez utikača.

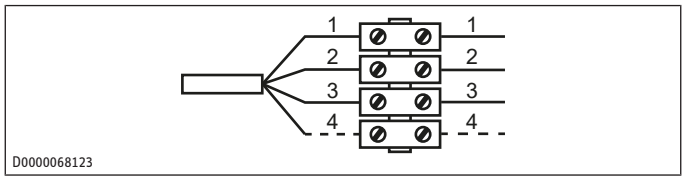

1 Neutralni vodič = plavi
2 Faza = smeđa
3 Zaštitni vodič = zeleno/žuta
4 Upravljački vod = crna

▶ Priključite 4-žilni kabel na priključnu kutiju uređaja na način predstavljen na slici:

Dopuštene su sljedeće mogućnosti električnog priključivanja:

Priključak uređaja bez upravljačkog voda

Neupravljani uređaj. Upravljački vod nije priključen.

▶ U tom slučaju izolirajte upravljački vod.

Sniženje temperature s pomoću upravljačkog voda

Za snižavanje na namještenu sniženu temperaturu crnim upravljačkim vodom upravlja se s pomoću vanjskog elektroničkog kontakta (npr. vremenskog sklopnog sata).

Priključak upravljačkog voda na vanjski upravljački uređaj

Možete priključiti uređaj na svaki upravljački uređaj koji kao upravljačke signale izdaje sljedeće oblike signala.

Naredba	Osciloskop	Način rada	Temperatura grijanja
Nema struje		Pogon s ugodnom temperaturom	Ovisno o namještenoj ugodnoj temperaturi
Kompletno osciliranje 230 V		Način rada sa sniženom temperaturom	Ovisno o namještenoj sniženoj temperaturi
Poluosciliranje negativno -115 V		Zaštita od zamrzavanja	Temperatura zaštite od smrzavanja
Poluosciliranje pozitivno +115 V		Stop	nema
Potpuno osciliranje 230 V tijekom 3 sekundi	5 min / 3 s	Način rada s ugodnom temperaturom -1 °C	1 °C manje od namještene ugodne temperature
Potpuno osciliranje 230 V tijekom 7 sekundi	5 min / 7 s	Način rada s ugodnom temperaturom -2 °C	2 °C manje od namještene ugodne temperature

6 Puštanje u rad (stručno osoblje)

Uređaj je spreman za rad čim se montira na zid i uključi u struju.

▶ Uklonite zaštitnu foliju s upravljačke jedinice.

Pri prvom puštanju u rad te nakon duljih prekida rada možete nakratko nakon ponovnog uključivanja osjetiti neugodan miris iz uređaja.

▶ Uključite uređaj aktivacijom mrežnog prekidača.

7 Rukovanje

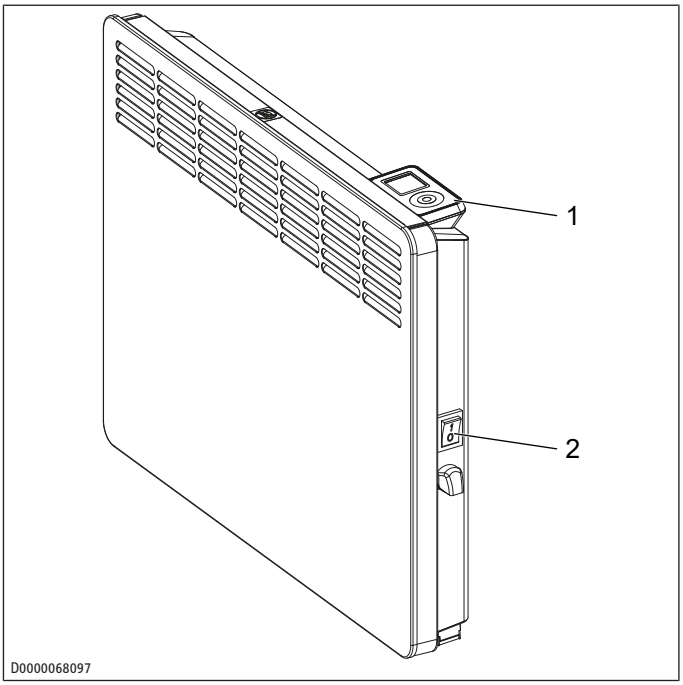

1 Upravljačka jedinica
2 Mrežni prekidač

7.1 Upravljačka jedinica

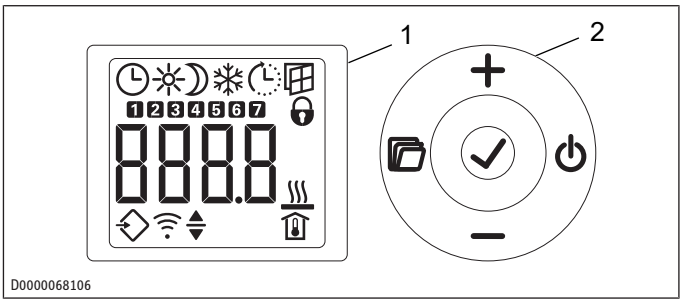

1 Prikaz
2 Upravljačko polje

7.2 Upravljačko polje

Tipka	Naziv	Opis
⏻	Tipka „Standby”	Uključivanje upravljačke jedinice; stavljanje upravljačke jedinice i uređaja za grijanje u način rada Standby
✓	Tipka „OK”	Odabir; potvrda postavki
🗀	Tipka „Izbornik”	Pozivanje i napuštanje izbornika
+	Tipka „+”	Pozivanje točki izbornika; promjena postavki
−	Tipka „-”	Pozivanje točki izbornika; promjena postavki

7.3 Prikaz

Ako tijekom 20 sekundi ne uslijedi aktivnost rukovanja, pozadinsko osvjetljenje se isključuje.

▶ Za ponovno uključivanje pozadinskog osvjetljenja pritisnite bilo koju tipku.

Simboli	Opis
	Prikaz sata: Prikaz trenutačnog vremena ili programirane početne vremenske točke
	Aktiviran vremenski program: Uređaj grije u skladu s aktiviranim vremenskim programom.
	Način rada s ugodnom temperaturom: Uređaj održava namještenu ugodnu temperaturu. Standardna vrijednost: 21,0 °C. Koristite se ovom postavkom za ugodne sobne temperature kad boravite u prostoriji.
	Način rada sa sniženom temperaturom: Uređaj održava namještenu sniženu temperaturu. Standardna vrijednost: 18,0 °C. Koristite se ovom postavkom, npr. noću ili kad ste odsutni tijekom nekoliko sati.
	Zaštita od zamrzavanja: Kad je zadana sobna temperatura namještena na 7,0 °C, prikazuje se simbol zaštite od smrzavanja. Koristite se ovom postavkom da biste prostoriju kojom se ne koristite zaštitili od mraza.
	Prilagodljivi start: Ako je aktiviran vremenski program, vremena uključivanja uređaja za grijanje prilagođavaju se tako da se svaka namještena zadana sobna temperatura postiže već u programiranoj početnoj vremenskoj točki. Preduvjet: Funkcija „Prilagodljivi start" je uključena (pogledajte poglavlje *Osnovni izbornik [▶ 45]*).
	Prepoznavanje otvorenog prozora: Radi izbjegavanja nepotrebne potrošnje energije tijekom prozračivanja, kad je prozor otvoren, uređaj se tijekom jednog sata automatski prebacuje na način rada sa zaštitom od zamrzavanja. Simbol „Prepoznavanje otvorenog prozora" treperi. Način rada sa zaštitom od zamrzavanja nakon prozračivanja ručno možete završiti tipkom „+". Uređaj nastavlja zagrijavanje do namještene zadane sobne temperature. Prepoznavanje otvorenog prozora je uključeno (pogledajte poglavlje *Osnovni izbornik [▶ 45]*).
	Blokada rukovanja: Za blokiranje ili aktiviranje upravljačkog polja istodobno držite pritisnutima tipke „+" i „-" 5 sekundi.
	Grijanje aktivno: Uređaj grije radi održavanja namještene zadane sobne temperature.
	Prikaz sobne temperature
	Parametri se mogu urediti: Prikazani parametar može se promijeniti s pomoću tipki „+" i „-".
	Vanjski izlaz (FP): Uređaji iz serije CNS Trend U mogu se priključiti na vanjski upravljački uređaj. Ovisno o postavci upravljačkog uređaja uređaj grije tijekom određenih dijelova dana u načinu rada s ugodnom temperaturom, sniženom temperaturom ili zaštitom od zamrzavanja ili uređaj uopće ne grije.
1 ... 7	Dani u tjednu: 1 = ponedjeljak, 2 = utorak... 7 = nedjelja

7.4 Stanje pripravnosti

NAPOMENA

Materijalna šteta

U načinu rada „Standby" uređaj ne uključuje grijanje. Zaštita od zamrzavanja tada nije aktivna.

▶ Za uključivanje upravljačke jedinice pritisnite tipku „Standby".

⇨ Pojavljuje se standardni prikaz.

▶ Za prebacivanje upravljačke jedinice i uređaja za grijanje u način rada „Standby" pritisnite tipku „Standby".

⇨ Na prikazu se pojavljuje „- - - -".

8 Postavke

8.1 Standardni prikaz

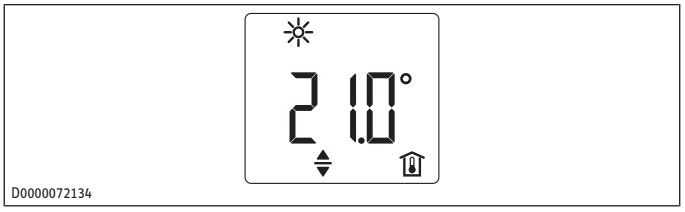

Standardni prikaz prikazuje se trajno. Ako se nalazite unutar izbornika i dulje od 20 s ne poduzmete nikakvu aktivnost rukovanja, uređaj se automatski prebacuje na standardni prikaz.

U standardnom prikazu vidite aktualnu zadanu sobnu temperaturu kao i simbol „Parametar se može urediti". Tipkama „+" i „-" možete mijenjati zadanu sobnu temperaturu.

Ako namještena zadana sobna temperatura odgovara nekoj od namještenih vrijednosti za ugodnu ili sniženu temperaturu, na traci izbornika pojavljuje se simbol odgovarajućeg načina rada (način rada s ugodnom temperaturom, način rada sa sniženom temperaturom).

Zadana sobna temperatura može se ručno mijenjati i u načinu rada s vremenskim programom. Izmijenjena zadana sobna temperatura ostaje zadržana do sljedeće programirane početne vremenske točke.

8.2 Osnovni izbornik

▶ Za prebacivanje u osnovni izbornik pritisnite tipku „Izbornik".

Točke izbornika

Prikaz	Opis
--:--	Namještanje dana u tjednu i sata: Dani u tjednu: 1 = ponedjeljak do 7 = nedjelja
21.0°	Namještanje ugodne temperature: Ugodna temperatura mora biti namještena tako da je za najmanje 0,5 °C viša od snižene temperature.
18.0°	Namještanje snižene temperature: Snižena temperatura mora biti namještena tako da je za najmanje 0,5 °C niža od ugodne temperature.

Prikaz	Opis
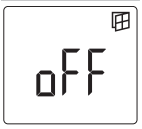	Uključivanje ili isključivanje funkcije „Prepoznavanje otvorenog prozora”
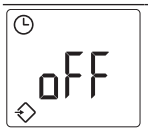	Odabir vremenskog programa (Pro1, Pro2, Pro3) ili vanjskog ulaza (FP)
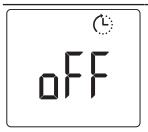	Uključivanje ili isključivanje funkcije „Prilagodljivi start”

Promjena postavki točaka izbornika

▶ Pozovite željenu točku izbornika s pomoću tipki „+” i „-”.

▶ Pritisnite tipku „OK”.

⇨ Prikazuje se simbol „Parametar se može urediti”.

▶ Promijenite postavke točke izbornika s pomoću tipki „+” i „-”.

▶ Za spremanje postavki pritisnite tipku „OK”.

▶ Za prebacivanje u osnovni izbornik pritisnite tipku „Izbornik”.

⇨ Pojavljuje se standardni prikaz.

8.3 Konfiguracijski izbornik

Prikaz	Opis
I1-I2	Stvarne vrijednosti
Pro1-Pro3	Vremenski programi
P1-P5	Parametar

Pozivanje stvarnih vrijednosti, programiranje vremenskih programa i namještanje parametara

▶ Za prebacivanje u konfiguracijski izbornik tipku „Izbornik” držite pritisnutom približno 3 sekunde.

⇨ Prikazuje je stvarna vrijednost I1.

▶ Prebacujte se između pojedinačnih stvarnih vrijednosti, vremenskih programa i parametara s pomoću tipki „+” i „-”.

▶ Za napuštanje konfiguracijskog izbornika pritisnite tipku „Izbornik”.

⇨ Pojavljuje se standardni prikaz.

8.3.1 Stvarne vrijednosti

Prikaz	Opis	Jedinica
I1	Stvarna vrijednost sobne temperature	[°C] | [°F]
I2	Relativno trajanje grijanja (Parametrom P5 možete resetirati brojač.)	[h]

Brojač za relativno trajanje grijanja (I2) u punim satima broji vremensko trajanje tijekom kojeg uređaj grije. Ako se uređaj isključi, faze grijanja kraće od 60 minuta ne registriraju se.

8.3.2 Namještanje vremenskih programa (vremenski programator tjedana)

Na raspolaganju imate tri vremenska programa. Vremenski programi Pro1 i Pro2 tvornički su unaprijed konfigurirani. Vremenski program Pro3 možete namjestiti prema vašim individualnim potrebama.

Prikaz	Opis
Pro1	Vremenski program „svakodnevno” - Ponavljanje: od ponedjeljka do nedjelje
Pro2	Vremenski program „svaki radni dan” - Ponavljanje: od ponedjeljka do petka
Pro3	Vremenski program „definira korisnik” - moguće je slobodno konfigurirati do 14 ugodnih faza

▶ Ako se želite koristiti vremenskim programom, u osnovnom izborniku odaberite željeni vremenski program (pogledajte poglavlje *Osnovni izbornik [▶ 45]*).

▶ Pri namještanju vremenskih programa pazite da su dan u tjednu i vrijeme ispravno namješteni.

Za sve vremenske programe (Pro1, Pro2, Pro3) važi: Ako je krajnja vremenska točka poslije 23:59 h, ta krajnja vremenska točka automatski se namješta na sljedeći dan u tjednu. Ugodna faza zadržava se do poslije ponoći, a završava sljedećeg dana u tjednu u namještenoj krajnjoj vremenskoj točki.

Vremenski programi Pro1 i Pro2

S vremenskim programima Pro1 i Pro2 možete odrediti krajnu vremensku točku za način rada s ugodnom temperaturom. U odabranom razdoblju uređaj zagrijava na namještenu ugodnu temperaturu. Izvan ovog utvrđenog razdoblja uređaj radi u načinu rada sa sniženom temperaturom. Iz toga proizlaze ugodna i snižena faza koje se ponavljaju svakodnevno (Pro1) odn. svakog radnog dana (Pro2).

Ove faze tvornički su konfigurirane na sljedeći način:

- 8:00 h – 22:00 h: način rada s ugodnom temperaturom
- 22:00 h – 8:00 h: način rada sa sniženom temperaturom

U aktiviranom vremenskom programu Pro2 uređaj tijekom vikenda radi isključivo u načinu rada sa sniženom temperaturom.

Konfiguracija ugodnih faza u vremenskim programima Pro1 i Pro2:

▶ U konfiguracijskom izborniku s pomoću tipki „+” i „-” pozovite željeni vremenski program.

▶ Pritisnite tipku „OK”.

⇨ Prikazuje se početna vremenska točka za način rada s ugodnom temperaturom.

▶ Namjestite željenu početnu vremensku točku s pomoću tipki „+” i „-”.

▶ Pritisnite tipku „OK”.

⇨ Prikazuje se krajnja vremenska točka za način rada s ugodnom temperaturom.

▶ Namjestite željenu krajnju vremensku točku s pomoću tipki „+” i „-”.

▶ Za spremanje postavki pritisnite tipku „OK”.

Vremenski program Pro3

S vremenskim programom Pro3 možete odrediti do 14 zasebnih ugodnih faza koje se ponavljaju svakog tjedna.

Konfiguracija ugodne faze u vremenskom programu Pro3:

▶ U konfiguracijskom izborniku pozovite vremenski program Pro3 s pomoću tipki „+” i „-”.

▶ Pritisnite tipku „OK”.

⇨ Na prikazu se pojavljuje „3 - - -”.

▶ Pritisnite tipku „OK”.

⇨ Prikazuje se dan u tjednu odn. skupina dana u tjednu.

▶ S pomoću tipki „+” i „-” namjestite željeni dan u tjednu odn. željenu skupinu dana u tjednu.

▶ Pritisnite tipku „OK”.

⇨ Prikazuje se početna vremenska točka za način rada s ugodnom temperaturom.

▶ Namjestite željenu početnu vremensku točku s pomoću tipki „+” i „-”.

▶ Pritisnite tipku „OK”.

⇨ Prikazuje se krajnja vremenska točka za način rada s ugodnom temperaturom.

▶ Namjestite željenu krajnju vremensku točku s pomoću tipki „+” i „-”.

▶ Pritisnite tipku „OK”.

⇨ Ugodna faza „3-01” konfigurirana je.

▶ Za konfiguriranje još jedne ugodne faze u vremenskom programu Pro3 s pomoću tipki „+” i „-” izaberite prikaz „3---”. Postupite na opisani način.

Resetiranje vremenskih programa

Aktiviranjem parametra P4 svi vremenski programi (Pro1, Pro2, Pro3) resetiraju se u stanje pri isporuci.

▶ Za resetiranje namještenih ugodnih faza aktivirajte parametar P4.

8.3.3 Parametar

Prikaz	Opis	Opcije
P1	Ofset sobne temperature	±3 °C | ±5 °F
P2	Format sata	12 h | 24 h
P3	Jedinica za prikaz temperature	°C | °F
P4	ResetiranjeVremenski programi	on | off
P5	Resetiranje relativnog trajanja grijanja	on | off

Promjena vrijednosti parametra

▶ Pozovite željeni parametar s pomoću tipki „+” i „-”.

▶ Pritisnite tipku „OK”.

⇨ Prikazuje se simbol „Parametar se može urediti”.

▶ Namjestite željenu vrijednost parametra s pomoću tipki „+” i „-”.

▶ Za spremanje namještene vrijednosti pritisnite tipku „OK”.

P1: Ofset sobne temperature

Neravnomjerna raspodjela temperature u prostoriji može dovesti do razlike između prikazane stvarne temperature I1 i sobne temperature koju ste vi izmjerili. Radi izjednačenja te razlike parametrom P1 možete namjestiti ofset sobne temperature od ±3 °C.

Primjer: uređaj prikazuje I1 = 21,0 °C. Sobna temperatura koju ste izmjerili iznosi 20,0 °C. Postoji razlika od 1,0 °C.

▶ Radi izjednačenja te razlike namjestite ofset od P1 = -1,0.

P2: Format sata

Parametrom P2 možete utvrditi hoće li se sat prikazivati u formatu od 12 sati ili 24 sata.

P3: Jedinica za prikaz temperature

Parametrom P3 možete odrediti hoće li se sobna temperatura prikazivati u Celzijevim [°C] ili Fahrenheitovim stupnjevima [°F].

P4: Resetiranje vremenskih programa

Aktiviranjem parametra P4 resetirate sve Vremenski programi na stanje pri isporuci.

P5: Resetiranje relativnog trajanja grijanja

Aktiviranjem parametra P5 resetirate brojač za relativno trajanje grijanja (I2).

9 Čišćenje

NAPOMENA

Materijalna šteta

Ako vlaga prodre u uređaj, mogu se oštetiti elektroničke komponente.

▶ Ne prskajte sprejeve za čišćenje u prorez za zrak.

▶ Pazite na to da u uređaj ne uđe vlaga.

▶ Ako se na kućištu uređaja pojave mali smeđkasti tragovi, očistite ih vlažnom krpom.

▶ Čistite uređaj samo u hladnom stanju i uz primjenu uobičajenih sredstava za čišćenje. Izbjegavajte abrazivna i nagrizajuća sredstva za čišćenje.

10 Održavanje

Preporučujemo da pri redovitim održavanjima zatražite i provjeru kontrolnih i regulacijskih dijelova uređaja.

▶ Atručni serviser treba provjeriti sigurnosne, kontrolne i regulacijske dijelove uređaja, kao i cijeli sustav za upravljanje punjenjem i pražnjenjem najkasnije 10 godina nakon prvog puštanja u rad.

11 Otklanjanje kvarova

Kvar	Mogući uzrok	Rješenje
Prostorija se nedovoljno zagrijava. Uređaj nije vruć.	Temperatura na uređaju namještena je na prenisku vrijednost.	Provjerite namještenu sobnu temperaturu. Po potrebi dodatno regulirajte.
	Nema dovoda napona.	Provjerite položaj mrežnog prekidača, zaštitne strujne sklopke (FI) i zaštitnu sklopku voda kućne instalacije.
Prostorija se nedovoljno zagrijava, iako je uređaj vruć.	Prekomjerno zagrijavanje. Zaštitni ograničavač temperature ograničava snagu grijanja.	Uklonite uzrok (zaprljanje ili prepreke na ulazu ili izlazu zraka). Pazite na minimalne razmake.
	Potreba za toplinom u prostoriji veća je od snage uređaja.	Spriječite gubitke topline (zatvorite prozore i vrata. Izbjegavajte dugotrajno prozračivanje.)
Prostorija se previše zagrijava.	Temperatura na uređaju namještena je na previsoku vrijednost.	Provjerite namještenu sobnu temperaturu. Po potrebi dodatno regulirajte.

Kvar	Mogući uzrok	Rješenje
	Prepoznata sobna temperatura nije u skladu sa stvarnom sobnom temperaturom.	Uklonite prepreke za razmjenu zraka između uređaja i sobnog zraka.
Prepoznavanje otvorenog prozora ne reagira.	Uređaj ne prepoznaje znatan pad temperature zbog prozračivanja. (Preduvjet za prepoznavanje otvorenog prozora je prethodno stabilna sobna temperatura.)	Nakon namještanja na uređaju pričekajte malo dok se sobna temperatura u potpunosti ne stabilizira.
		Uklonite prepreke za razmjenu zraka između uređaja i sobnog zraka.
		Tijekom trajanja prozračivanja ručno prebacite uređaj na način rada „Standby”.
	Prepoznavanje otvorenog prozora nije aktivirano.	Uključite prepoznavanje otvorenog prozora u osnovnom izborniku.
Funkcija „Prilagodljivi start” ne radi prema očekivanju.	Ova funkcija radi samo ako je aktiviran vremenski program.	Za optimiranu udobnost koristite se vremenskim programima.
	Sobna temperatura jako varira odn. proces namještanja uređaja nije završen.	Pričekajte nekoliko dana da se temperatura stabilizira.
	Funkcija „Prilagodljivi start” nije aktivirana.	U osnovnom izborniku uključite funkciju „Prilagodljivi start”.
Uređaj je u programu „FP”, ali ne reagira na vanjski ulaz.	Ako uređaj ne prepoznaje signal na vanjskom ulazu, on grije u načinu rada s ugodnom temperaturom.	Provjerite vanjski upravljački uređaj i njegove postavke. Ožičenje mora biti izvedeno ispravno i točno polarizirano.
Na prikazu se pojavljuje „Err” ili „E...”.	Uočena je interna greška.	Obavijestite stručno osoblje.

▶ Ako ne možete otkloniti uzrok, pozovite stručnu osobu.

▶ Za bolju i bržu pomoć pročitajte stručnoj osobi broj s natpisne pločice.

12 Stavljanje izvan pogona

▶ U slučaju duljeg nekorištenja (npr. tijekom ljetnih mjeseci) isključite uređaj aktivacijom mrežnog prekidača.

Sve postavke nakon isključivanja ili prekida dovoda napona ostaju zadržane. Rezerva snage u uređaju osigurava da se tijekom nekoliko sati zadrže dan u tjednu i sat.

Ako je uređaj prije toga imao aktivan vremenski program i dulje je vrijeme bio isključen, nakon uključivanja trebat ćete namjestiti dan u tjednu i sat. Do namještanja postavke uređaj radi u načinu rada s ugodnom temperaturom.

13 Demontaža

▶ Odvojite uređaj na svim polovima od električne mreže.

▶ Otpustite i izvadite sigurnosni vijak iz zidnog držača.

▶ Otpustite uređaj tako što ćete opruge koje su postavljene gore na zidnom držaču pritisnuti nadolje.

▶ Uređaj nagnite prema naprijed.

▶ Podignite uređaj s donjih jezičaka zidnog držača.

▶ Za uklanjanje zidnog držača otpustite i uklonite pričvrsne vijke iz zidnog držača.

NAPOMENA

▶ Ako uređaj morate rastaviti radi popravka, trebate se pridržavati uputa za popravak uređaja.

14 Tehnički podatci

14.1 Mjere i priključci

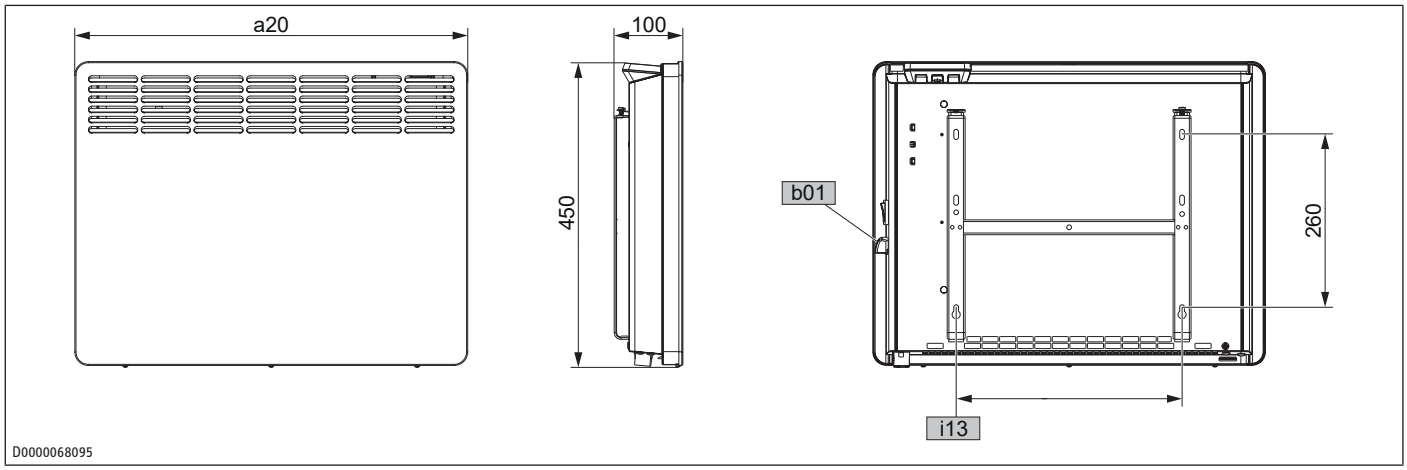

				CNS 50 Trend (U)	CNS 75 Trend (U)	CNS 100 Trend (U)	CNS 150 Trend (U)	CNS 200 Trend (U)	CNS 250 Trend (U)	CNS 300 Trend (U)
a20	Uređaj	Širina	mm	348	426	426	582	738	894	1050
b01	Provodnica elektr. vodova									
i13	Zidni ovjes	Razmak između rupa vodoravno	mm	101	179	179	335	491	647	803

14.2 Podatci o potrošnji energije

Podatci o proizvodu odgovaraju uredbama Europske unije za Direktivu o uspostavi okvira za utvrđivanje zahtjeva za ekološki dizajn proizvoda koji koriste energiju (ErP).

Informacije o proizvodu za električne uređaje za lokalno grijanje prostora prema Uredbi (EU) br. 2024/1103

		CNS 50 Trend (U)	CNS 75 Trend (U)	CNS 100 Trend (U)	CNS 150 Trend (U)	CNS 200 Trend (U)	CNS 250 Trend (U)	CNS 300 Trend (U)
CNS Trend		236524	236525	236526	236527	236528	236529	236530
CNS Trend U		236545	236546	236547	236548	236549	236550	236551
Proizvođač		STIEBEL ELTRON	STIEBEL ELTRON	STIEBEL ELTRON	STIEBEL ELTRON	STIEBEL ELTRON	STIEBEL ELTRON	STIEBEL ELTRON
Toplinska snaga								
Nazivna toplinska snaga P_{nom}	kW	0,500	0,750	1,000	1,500	2,000	2,500	3,000
Minimalna toplinska snaga (orijentacijska vrijednost) P_{min}	kW	0,000	0,000	0,000	0,000	0,000	0,000	0,000
Maksimalna kontinuirana toplinska snaga $P_{maks.,c}$	kW	0,500	0,750	1,000	1,500	2,000	2,500	3,000
Potrošnja struje								
U isključenom stanju P_0	W	0,00	0,00	0,00	0,00	0,00	0,00	0,00
U stanju spremnosti P_{sm}	W	0,12	0,12	0,12	0,12	0,12	0,12	0,12
U praznom stanju P_{idle}	W	0,12	0,12	0,12	0,12	0,12	0,12	0,12
U umreženom stanju spremnosti P_{nsm}	W	N/P	N/P	N/P	N/P	N/P	N/P	N/P
Stanje spremnosti s prikazom informacija ili prikazom statusa		x	x	x	x	x	x	x
Stupanj godišnjeg iskorištenja u aktivnom načinu rada $\eta_{s,on}$	%	94,0	94,0	94,0	94,0	94,0	94,0	94,0
Vrsta izlazne topline / regulacija sobne temperature								
Jednostupanjska predaja topline, bez regulacije sobne temperature		-	-	-	-	-	-	-
Dva ili više ručna stupnja, bez regulacije sobne temperature		-	-	-	-	-	-	-
S regulacijom sobne temperature mehaničkim termostatom		-	-	-	-	-	-	-
S elektroničkom regulacijom sobne temperature		-	-	-	-	-	-	-
S elektroničkom regulacijom sobne temperature i dnevnim uklopnim satom		-	-	-	-	-	-	-
S elektroničkom regulacijom sobne temperature i tjednim uklopnim satom		x	x	x	x	x	x	x
Druge mogućnosti regulacije								
Regulacija sobne temperature s prepoznavanjem prisutnosti		-	-	-	-	-	-	-
Regulacija sobne temperature s prepoznavanje otvorenog prozora		x	x	x	x	x	x	x
S mogućnošću regulacije na daljinu		-	-	-	-	-	-	-
S prilagodljivim pokretanjem regulacije		x	x	x	x	x	x	x
S ograničenjem vremena rada		-	-	-	-	-	-	-
S osjetnikom s crnom žaruljom		-	-	-	-	-	-	-
S funkcijom automatskog učenja		-	-	-	-	-	-	-
Točnost reguliranja		-	-	-	-	-	-	-

14.3 Tablica s podatcima

		CNS 50 Trend (U)	CNS 75 Trend (U)	CNS 100 Trend (U)	CNS 150 Trend (U)	CNS 200 Trend (U)	CNS 250 Trend (U)	CNS 300 Trend (U)
CNS Trend		236524	236525	236526	236527	236528	236529	236530
CNS Trend U		236545	236546	236547	236548	236549	236550	236551
Električni podatci								
Priključna snaga	W	500	750	1000	1500	2000	2500	3000
Mrežni priključak		1/N/PE~230 V	1/N/PE~230 V	1/N/PE~230 V	1/N/PE~230 V	1/N/PE~230 V	1/N/PE~230 V	1/N/PE~230 V
Nazivna struja	A	2,2	3,3	4,3	6,5	8,7	10,9	13,0
Frekvencija	Hz	50/-	50/-	50/-	50/-	50/-	50/-	50/-
Dimenzije								
Visina	mm	450	450	450	450	450	450	450
širina	mm	348	426	426	582	738	894	1050
Dubina	mm	100	100	100	100	100	100	100
Težine								
Težina	kg	4,0	4,6	4,6	6,0	7,7	9,2	10,9
Izvedbe								
Položaj zaštite od zamrzavanja	°C	7	7	7	7	7	7	7
Izvedba		Zidni uređaj	Zidni uređaj	Zidni uređaj	Zidni uređaj	Zidni uređaj	Zidni uređaj	Zidni uređaj
Vrsta zaštite (IP)		IP24	IP24	IP24	IP24	IP24	IP24	IP24
Razred zaštite		I	I	I	I	I	I	I
Boja		alpsko bijela	alpsko bijela	alpsko bijela	alpsko bijela	alpsko bijela	alpsko bijela	alpsko bijela
Vrijednosti								
Područje namještanja	°C	5-30	5-30	5-30	5-30	5-30	5-30	5-30

15 Jamstvo

Za uređaje koji su kupljeni izvan Njemačke ne vrijede jamstveni uvjeti naših njemačkih tvrtki. Osim toga, u zemljama u kojima neka od naših podružnica prodaje naše proizvode može se dobiti jamstvo od te naše podružnice. Takvo jamstvo daje se samo u slučaju ako je ta podružnica izdala vlastite jamstvene uvjete. Inače se ne daje jamstvo.

Za uređaje koji su kupljeni u zemljama u kojima nijedna od naših podružnica ne prodaje naše proizvode mi ne dajemo jamstvo. Sva jamstva koje daju uvoznici nisu obuhvaćeni ovim pravilom.

16 Okoliš i recikliranje

▶ Nakon uporabe zbrinite uređaje i materijale u skladu s državnim propisima.



▶ Ako je na uređaju prikazan simbol prekrižene kante za otpad, predajte uređaj lokalnom mjestu za prikupljanje otpada za ponovnu uporabu i reciklažu ili ga predajte odjelu za povrat starih uređaja u trgovini.



Ovaj se dokument sastoji od papira koji se može reciklirati.

▶ Zbrinite ovaj dokument nakon životnog ciklusa uređaja u skladu s nacionalnim propisima.

1 Специальные указания 52
2 Общие указания....52
2.1 Символы в данном документе 52
2.2 Символы на приборе....52
2.3 Единицы измерения 53
3 Безопасность 53
3.1 Структура предупреждений....53
3.2 Использование по назначению 53
3.3 Возможное неправильное использование .53
3.4 Указания по технике безопасности....53
4 Описание прибора....54
4.1 Комплект поставки 54
5 Монтаж (выполняется специалистом) 54
5.1 Место монтажа 54
5.2 Монтаж настенной монтажной планки....55
5.3 Монтаж прибора 55
5.4 Электрическое подключение....56
6 Ввод в эксплуатацию (выполняется специалистом) 57
7 Эксплуатация....57
7.1 Блок управления 57
7.2 Интерфейс пользователя....57
7.3 Индикатор 57
7.4 Режим ожидания 58
8 Настройки....58
8.1 Стандартная индикация....58
8.2 Основное меню....58
8.3 Меню конфигурации....59
9 Очистка....60
10 Техническое обслуживание 60
11 Поиск и устранение неисправностей 61
12 Вывод из эксплуатации....61
13 Демонтаж 61
14 Технические характеристики....63
14.1 Размеры и соединения 63
14.2 Характеристики энергопотребления....63
14.3 Таблица параметров....64
15 Дата изготовления....64
16 Гарантия....65
17 Защита окружающей среды и утилизация 65

1 Специальные указания

– Прибор должен находиться вне досягаемости детей в возрасте до 3 лет, если они остаются без постоянного присмотра взрослых.
– Детям в возрасте от 3 до 8 лет разрешено включать и выключать прибор только под присмотром взрослых или после соответствующего инструктажа о правилах безопасного пользования и потенциальной опасности в случае несоблюдения этих правил. Непременным условием является монтаж прибора, выполненный в соответствии с указаниями настоящего руководства. Детям в возрасте от 3 до 8 лет запрещено вставлять вилку в розетку и регулировать прибор.
– Детям старше 8 лет, а также лицам с ограниченными физическими, сенсорными и умственными способностями, не имеющим опыта и не владеющим информацией о приборе, разрешено использовать прибор только под присмотром других лиц или после соответствующего инструктажа о правилах безопасного пользования и потенциальной опасности в случае несоблюдения этих правил. Детям запрещено играть с прибором.
– Детям запрещено выполнять чистку прибора и те виды технического обслуживания, которые не требуют специальной подготовки, без присмотра взрослых.
– В закрытых помещениях температура очень быстро может подняться до высокого значения. Если прибор используется в помещении небольшого размера, а находящиеся там люди не могут самостоятельно отрегулировать прибор или покинуть помещение, то работающий прибор должен находиться под постоянным присмотром.
– Элементы прибора могут нагреваться до высоких температур и вызывать ожоги. Особая осторожность необходима там, где есть дети, инвалиды и лица пожилого возраста.
– Запрещено накрывать прибор, это может привести к его перегреву.
– Запрещено устанавливать прибор непосредственно под настенной розеткой.
– При неразъемном способе соединения устройство должно отключаться от сети питания с раствором всех контактов не менее 3 ММ.
– Заменять сетевой шнур (например, в случае его повреждения) разрешено только специалистам и только на оригинальную запасную часть, иначе возможны опасности.

2 Общие указания



▶ Перед началом эксплуатации следует внимательно прочитать данное руководство и сохранить его.

2.1 Символы в данном документе

Символ	Значение
	Этот символ обозначает возможный материальный ущерб, повреждение прибора, косвенный ущерб или ущерб окружающей среде.
	Общие указания обозначены приведенным рядом с ними символом.
▶	Этот символ указывает на необходимость выполнения определенных действий.
✓	Этот символ обозначает условия, которые должны быть выполнены перед дальнейшими действиями.
⇨	Этот символ обозначает результат или промежуточный результат.
□□■	Эти символы обозначают уровень меню программного обеспечения (в данном примере — 3-й уровень).
[11]	Этот символ обозначает ссылку на соответствующую страницу (в данном примере — страница 11).

2.2 Символы на приборе

Символ	Значение
	ПРЕДУПРЕЖДЕНИЕ перегрев ▶ Запрещено накрывать прибор, это может привести к его перегреву.
	▶ Во избежание возможных опасностей перед эксплуатацией прибора необходимо внимательно ознакомиться с данной инструкцией.
	▶ Прибор нельзя выбрасывать без сортировки; его необходимо сдать в специальный пункт сбора для повторного использования и переработки.

2.2.1 Знак технического контроля

См. заводскую табличку на приборе.

	Евразийское соответствие
EAC	Данный прибор соответствует требованиям безопасности технических регламентов Евразийского Экономического Союза ТР ТС 004/2011, ТР ТС 020/2011 и прошел соответствующие процедуры подтверждения соответствия. Сертификат соответствия № ЕАЭС RU C-DE.АЯ46.В.47755/26, срок действия с 30.04.2026 г. по 29.04.2031 г. Орган по сертификации «РОСТЕСТ-Москва» АО «Региональный орган по сертификации и тестированию».

2.3 Единицы измерения

Если не указано иное, все размеры приведены в миллиметрах.

3 Безопасность

3.1 Структура предупреждений

3.1.1 Предупреждения, относящиеся к конкретному разделу

Предупреждения, относящиеся к конкретному разделу, касаются всех описанных в разделе действий.

Травмирование людей

ВНИМАНИЕ

Вид и источник опасности

Последствия несоблюдения предупреждения

▶ Меры предосторожности

Материальный ущерб, косвенный ущерб, ущерб для окружающей среды

УКАЗАНИЕ

Вид и источник опасности

Последствия несоблюдения предупреждения

▶ Меры предосторожности

3.1.2 Интегрированные предупреждения

Интегрированные предупреждения применяются только к действию, следующему после них.

▶ **СИГНАЛЬНОЕ СЛОВО: последствия несоблюдения предупреждения. Меры предосторожности.** Действие, к которому относится предупреждение

3.1.3 Значение символа

Символ	Вид опасности
	Травма
	Поражение электрическим током
	Ожог, обваривание

3.1.4 Сигнальные слова

Сигнальное слово	Значение
ОПАСНО	Указания, несоблюдение которых приводит к смерти или тяжким телесным повреждениям.
ОСТОРОЖНО	Указания, несоблюдение которых может привести к смерти или тяжким телесным повреждениям.
ВНИМАНИЕ	Указания, несоблюдение которых может привести к травмам средней тяжести или к легким травмам.
УКАЗАНИЕ	Указания, несоблюдение которых может привести к материальному ущербу, косвенному ущербу или ущербу окружающей среде.

3.2 Использование по назначению

Прибор предназначен для обогрева жилых помещений.

Прибор предназначен для бытового применения. Для его безопасного обслуживания пользователю не требуется проходить инструктаж. Возможно использование прибора не только в быту, но и, например, на предприятиях малого бизнеса при условии соблюдения тех же условий эксплуатации.

Использование по назначению подразумевает, помимо прочего, соблюдение настоящего руководства, а также руководств к используемым принадлежностям.

3.3 Возможное неправильное использование

Любое иное использование данного прибора считается использованием не по назначению.

3.4 Указания по технике безопасности

Необходимо соблюдать все национальные и региональные предписания и положения.

Травмирование людей

– Неправильная эксплуатация прибора может привести к ожогам.
  – Эксплуатировать прибор запрещено, если расстояние до поверхности близлежащих предметов или легковоспламеняющихся материалов меньше минимально допустимого.
  – Запрещено эксплуатировать прибор в помещениях, где из-за наличия химических веществ, пыли, газов или паров есть опасность воспламенения или взрыва. Перед использованием прибора необходимо хорошо проветрить помещение.
  – Запрещено эксплуатировать прибор в непосредственной близости от трубопроводов или емкостей для транспортировки либо хранения горючих и взрывоопасных материалов.
  – Запрещено эксплуатировать прибор, если на нем имеются повреждения, он падал или работает неисправно.
– Если между прибором и другими предметами скапливается тепло, это может привести к чрезмерному нагреву поверхности корпуса прибора и предметов. Такие обстоятельства повышают риск ожогов.

  - Запрещено класть на прибор или в непосредственной близости от него горючие, легковоспламеняющиеся или теплоизоляционные предметы либо материалы.
  - Убедиться, что ничто не препятствует прохождению воздуха через впускное и выпускное отверстия.
  - Не вставлять никаких предметов между прибором и стеной.
- Прибор не предназначен для установки на полу. Эксплуатировать прибор можно исключительно после монтажа на входящую в комплект поставки настенную монтажную планку (см. главу *Монтаж (выполняется специалистом) [▸ 54]*).
- Неподходящие запасные части и принадлежности могут поставить под угрозу безопасность пользователя и прибора.
- Установка, ввод в эксплуатацию, а также техническое обслуживание и ремонт прибора могут производиться только специалистами.

Материальный ущерб, косвенный ущерб, ущерб для окружающей среды

- Если сетевой шнур соприкасается с горячими компонентами прибора, он может быть поврежден. Следить, чтобы сетевой шнур не прикасался к прибору.
- Неправильное обращение с прибором может привести к повреждению прибора или его компонентов.
  - Запрещено становиться на прибор.
  - Прибор запрещено эксплуатировать под открытым небом.

4 Описание прибора

Изделие представляет собой настенный электрический отопительный прибор непосредственного действия.

Прибор предназначен, например, для постоянного или дополнительного обогрева небольших помещений.

Воздух в приборе нагревается с помощью нагревательного элемента и благодаря естественной конвекции выходит через расположенное в верхней части выпускное отверстие. Через воздухозаборник в нижней части прибора поступает холодный воздух из помещения.

Когда температура в помещении поднимается до заданного значения, далее прибор поддерживает ее периодическим включением режима нагрева.

4.1 Комплект поставки

- Настенный конвектор
- Документация
- 1x настенная монтажная планка (на приборе)

5 Монтаж (выполняется специалистом)

5.1 Место монтажа

▶ Устанавливать прибор только на вертикальной стене.

▶ Запрещено устанавливать прибор непосредственно под настенной розеткой.

▶ При подключении через розетку убедиться, что после установки прибора доступ к розетке будет свободным.

5.1.1 Установка в ванной комнате

ОСТОРОЖНО

Поражение электрическим током

При установке прибора в помещении с ванной и/или душем подключать прибор разрешено только к заземленной розетке, расположенной за пределами зон электробезопасности 0, 1 и 2. Расстояние между заземленной розеткой и ванной или душем должно составлять не менее 600 мм.

УКАЗАНИЕ

Материальный ущерб

При установке прибора в ванных комнатах необходимо выдержать достаточное расстояние до ванны и/или душа. Попадание воды в электронные компоненты и корпус может привести к короткому замыканию или повреждению прибора.

▶ При установке следует позаботиться, чтобы выключателей и других элементов управления прибором не могли коснуться люди, находящиеся в ванне или душе.

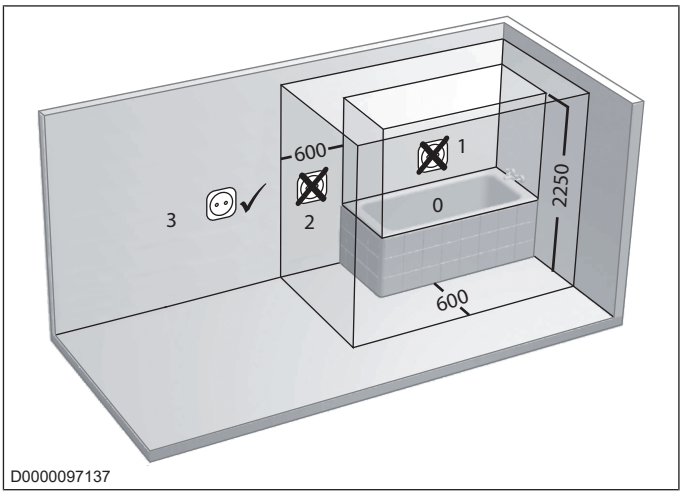

Зоны электрозащиты в ванной комнате

5.1.2 Минимальные расстояния

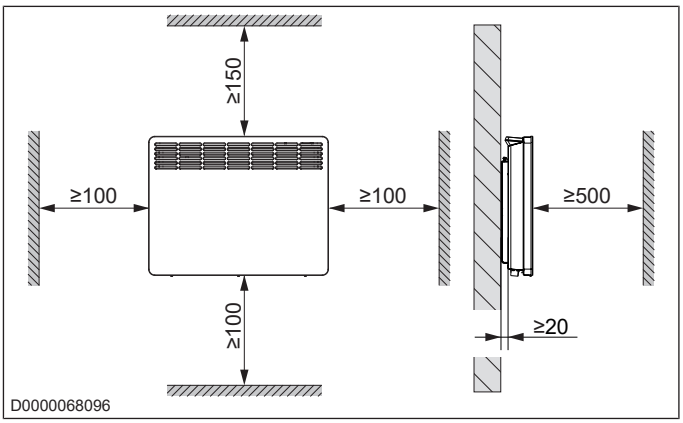

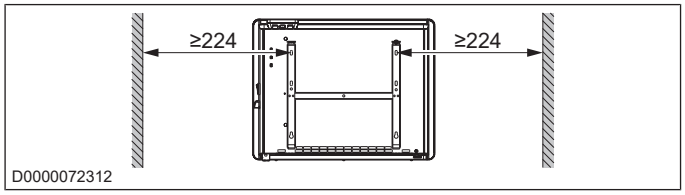

▶ Для обеспечения бесперебойной работы прибора нужно выдержать минимальные расстояния до поверхностей близлежащих предметов.

5.2 Монтаж настенной монтажной планки

Прибор предназначен для настенного монтажа с помощью настенной монтажной планки, входящей в комплект.

▶ Монтировать прибор на стене можно только в горизонтальном положении.

▶ Чтобы обеспечить необходимое расстояние от пола, следует использовать настенную монтажную планку в качестве шаблона.

▶ Отпустить стопорный винт.

▶ Прижать вниз оба крючка настенной монтажной планки и отсоединить настенную монтажную планку от прибора.

▶ Установите настенный кронштейн горизонтально на пол. Если пол неровный или имеет наклон, нужно использовать водяной уровень.

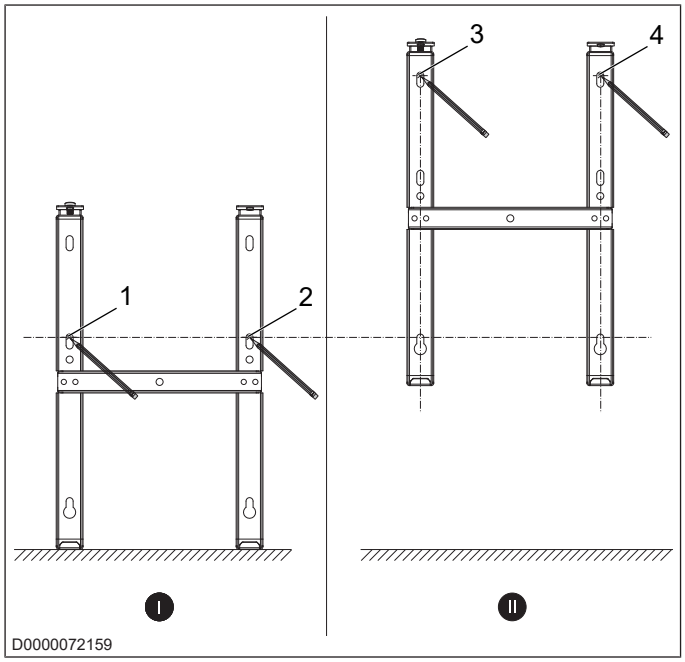

✓ В зоне сверления не должно быть электрических кабелей или труб.

▶ Наметить места для сверления отверстий 1 и 2.

▶ Поднять настенную монтажную планку настолько, чтобы нижние продольные отверстия настенной монтажной планки совпали с разметкой для сверления на стене, предназначенной для монтажа.

▶ Наметить места для сверления отверстий 3 и 4.

▶ Просверлить отверстия.

▶ Закрепить настенную монтажную планку с помощью соответствующего крепежного материала (шупуры, дюбели). Скорректировать возможные отклонения просверленных отверстий с помощью продольных отверстий.

5.3 Монтаж прибора

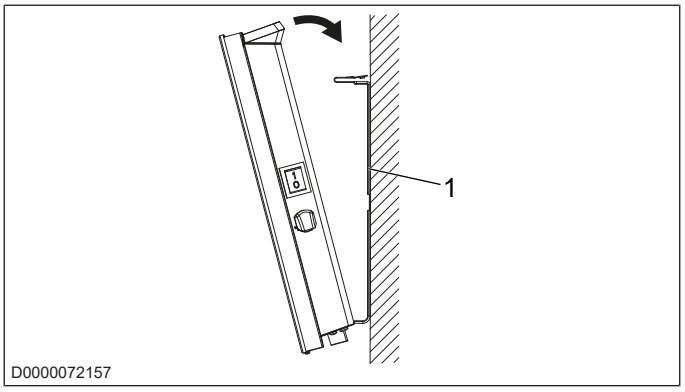

1 Настенная монтажная планка

▶ Надеть крепежные прорези в задней стенке прибора на два нижних язычка настенной монтажной планки.

▶ Прибор должен находиться в вертикальном положении.

▶ Прижать прибор в направлении стены.

⇨ Прибор с характерным звуком зафиксируется в двух верхних пружинах настенной монтажной планки.

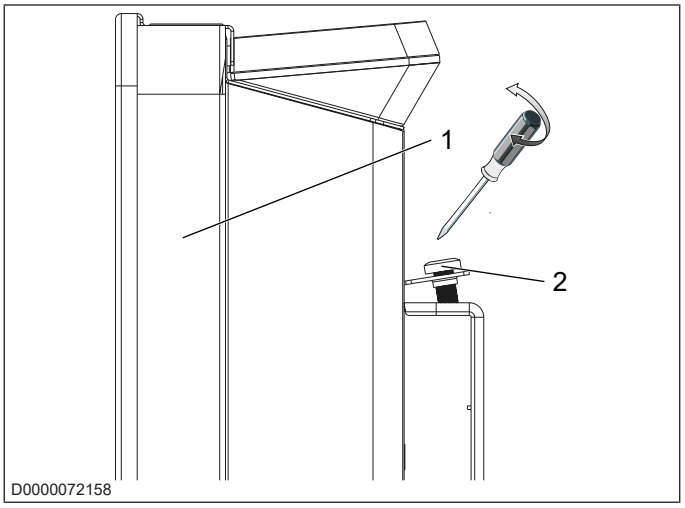

1 Прибор
2 Предохранительный винт

▶ Во избежание непредвиденного падения закрепить прибор с помощью прилагаемого предохранительного винта на левой стороне настенной монтажной планки.

5.4 Электрическое подключение

ОСТОРОЖНО

Поражение электрическим током

Неправильно выполненные работы по подключению и установке электрооборудования могут привести к серьезным травмам из-за поражения электрическим током, а также к повреждению прибора.

- ▶ Любые работы по подключению и электромонтажу необходимо выполнять в соответствии с правилами конкретной страны и региона.
- ▶ При неразъемном подключении необходимо принять меры, чтобы все полюса прибора могли быть отсоединены от сети, а изоляционное расстояние составляло не менее 3 мм.
- ▶ Установка со стационарно проложенным силовым соединительным кабелем не допускается.
- ▶ Неразъемное подключение к соединительной коробке разрешается выполнять только квалифицированным электрикам.
- ▶ При подключении к соединительной коробке электрический кабель необходимо пропустить через устройство для уменьшения растягивающего усилия.
- ▶ Прибор следует подключить к проводу заземления.
- ▶ Закрыть укороченные концы кабеля надлежащим образом с помощью кабельных гильз.

УКАЗАНИЕ

Материальный ущерб

Работа от неправильного сетевого напряжения может повредить прибор.

- ▶ Эксплуатировать прибор следует от сетевого напряжения, указанного на заводской табличке.
- ▶ Для подключения заказчик должен обеспечить провод соответствующего сечения.

5.4.1 Серия CNS Trend

При использовании прибора не в быту, а также с очень сильными нагрузками (например, в режиме постоянной эксплуатации), монтаж рекомендуется выполнять с неразъемным подключением к соединительной коробке.

Прибор поставляется готовым к подключению.

Допустимы следующие варианты электрического подключения:

Подключение к заземленной розетке с помощью соответствующей штепсельной вилки

- ▶ Необходимо позаботиться, чтобы после монтажа прибора доступ к заземленной розетке оставался свободным.
- ▶ Штепсельную вилку прибора следует подключить к розетке с заземлением.

Неразъемное подключение к соединительной коробке с проводом заземления

- ▶ Сетевой шнур следует укоротить так, чтобы он напрямую шел к соединительной коробке.
- ▶ При этом следует убедиться, что длина кабеля будет достаточной для монтажа устройства на стену.
- ▶ Подсоединить сетевой шнур к подходящей соединительной коробке.

5.4.2 Серия CNS Trend U

Прибор поставляется с кабелем питания без вилки.

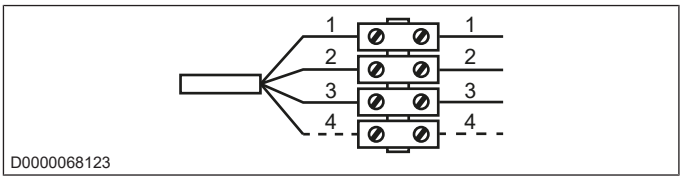

1 нейтральный провод = синий
2 токонесущий провод = коричневый
3 защитный провод = желто-зеленый
4 провод линии управления = черный

- ▶ Подключите 4-жильный кабель к соединительной коробке, как показано на рисунке.

Допустимы следующие варианты электрического подключения:

Подключение прибора без управляющего провода

Управление прибором не осуществляется. Линия управления не подключается.

- ▶ В таком случае следует заизолировать провод линии управления.

Снижение температуры посредством управляющего провода

Для снижения температуры до заданного значения черный управляющий провод получает сигнал управления от внешнего электронного устройства (например, таймера).

Подключение управляющего кабеля к внешнему блоку управления

Прибор можно подключить к любому внешнему блоку управления, подающему сигнал управления представленных ниже форм.

Команда	Показания осцилоскопа	Режим работы	Температура нагрева
Нет питания		Комфортная температура	Согласно настройке комфортной температуры
Полный период колебания 230 В		Режим пониженнной температуры	Согласно настройке снижения температуры
Отрицательный полупериод колебания – 115 В		Защита от замерзания	Температура защиты от замерзания

Команда	Показания осциллоскопа	Режим работы	Температура нагрева
Положительный полупериод колебания +115 В	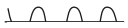	Стоп	Отсутствует
Полный период колебания 230 В в течение 3 с	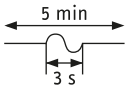	Комфортный режим -1 °C	На 1 °C ниже настройки комфортной температуры
Полный период 230 В, 7 секунд	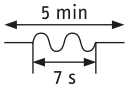	Комфортный режим -2 °C	На 2 °C ниже настройки комфортной температуры

6 Ввод в эксплуатацию (выполняется специалистом)

Прибор готов к эксплуатации непосредственно после его монтажа на стену и подключения к электрической сети.

▶ Снять защитную пленку с маски пульта управления.

При первичном вводе в эксплуатацию, а также после длительного перерыва в работе после включения возможно кратковременное появление постороннего запаха.

▶ Прибор включается сетевым выключателем.

7 Эксплуатация

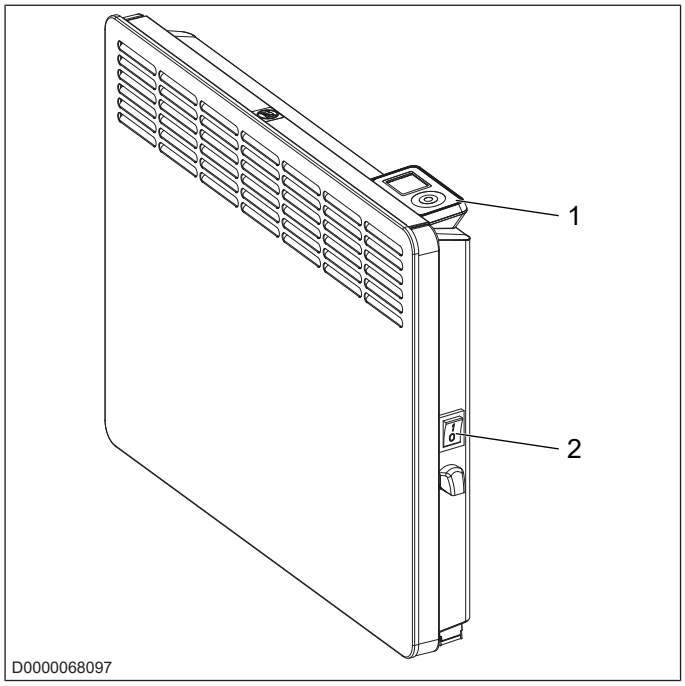

1 Блок управления
2 Сетевой выключатель

7.1 Блок управления

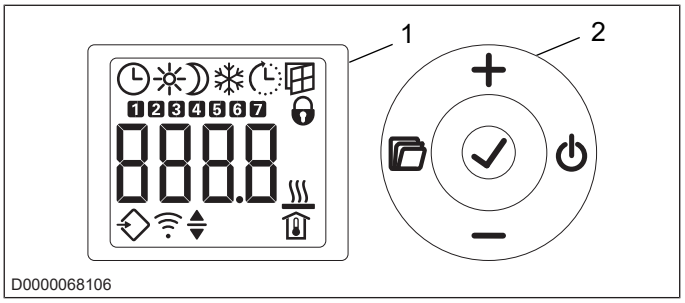

1 Индикатор
2 Интерфейс пользователя

7.2 Интерфейс пользователя

Кнопка	Обозначение	Описание
⏻	Кнопка «Режим ожидания»	Включение блока управления Перевод блока управления и обогревателя в режим ожидания
✓	Кнопка «OK»	Выбор Подтверждение настроек
▭	Кнопка «Меню»	Вызов меню и выход из меню
+	Кнопка «+»	Вызов пунктов меню Изменение настроек
–	Кнопка «–»	Вызов пунктов меню Изменение настроек

7.3 Индикатор

Если в течение 20 секунд пользователь не выполняет никаких действий, подсветка фона выключается.

▶ Чтобы снова включить подсветку фона, нажмите любую кнопку.

Символы	Описание
🕒	Индикатор времени Отображает текущее время или запрограммированное время включения.
	Программа-таймер активирована: Прибор производит нагрев в соответствии с активированной программой-таймером.
☀	Комфортный режим Прибор поддерживает заданную комфортную температуру. Значение по умолчанию: 21,0 °C. Данную настройку используют для поддержания комфортной температуры в помещении, когда там присутствуют люди.
☾	Режим пониженной температуры Прибор поддерживает заданную температуру с более низким значением. Значение по умолчанию: 18,0 °C. Данную настройку используют, например, ночью или при отсутствии людей в течение нескольких часов.
❄	Защита от замерзания Если для заданной температуры в помещении выбрано значение 7,0 °C, появляется символ защиты от замерзания. Данную настройку используют для защиты неиспользуемых помещений от замерзания.

ru

Символы	Описание
	Адаптивное включение Если активирована программа-таймер, периоды переключения обогревателя адаптируются таким образом, чтобы заданная температура в помещении достигалась к запрограммированному начальному времени. Условие: функция «Адаптивное включение» включена (см. главу *Основное меню [▸ 58]*).
	Обнаружение открытого окна Чтобы предотвратить ненужное энергопотребление во время проветривания, при открытом окне прибор автоматически переключается на один час в режим защиты от замерзания. Символ «Обнаружение открытого окна» мигает. После проветривания можно вручную отключить режим защиты от замерзания, нажав кнопку «+». Прибор снова начнет нагрев до заданного значения температуры в помещении. Условие: включена функция обнаружения открытого окна (см. главу *Основное меню [▸ 58]*).
	Блокирование управления Для блокирования или деблокирования интерфейса пользователя нужно одновременно удерживать нажатыми в течение 5 секунд кнопки «+» и «–».
	Работает отопление Прибор производит нагрев до заданного значения температуры в помещении.
	Индикатор температуры в помещении
	Изменение параметра Отображенный параметр можно изменить при помощи кнопок «+» и «–».
	Внешний вход (FP) Приборы модельного ряда CNS Trend U можно подключать к внешнему блоку управления. В зависимости от заданных на внешнем блоке управления параметров в указанное время суток прибор будет осуществлять нагрев в разных режимах (комфортном, снижения температуры или защиты от замерзания) или отключать нагрев.
1 … 7	Дни недели 1 = понедельник, 2 = вторник… 7 = воскресенье

7.4 Режим ожидания

УКАЗАНИЕ

Материальный ущерб

В режиме ожидания прибор не включает обогрев. Защита от замерзания при этом не выполняется.

▶ Для включения пульта управления нужно нажать кнопку «Режим ожидания».

⇨ Отобразится стандартная индикация.

▶ Для перевода блока управления и обогревателя в режим ожидания нужно нажать кнопку «Режим ожидания».

⇨ Появится индикация «- - - -».

8 Настройки

8.1 Стандартная индикация

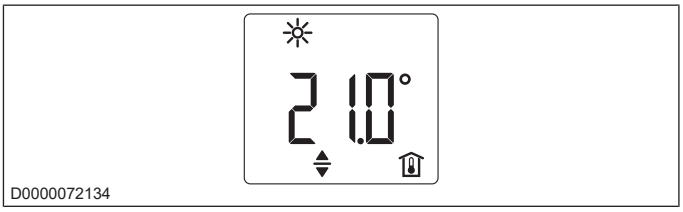

Стандартная индикация отображается постоянно. Если пользователь вошел в меню и более 20 с не выполняет никаких действий, прибор автоматически переключается на стандартную индикацию.

Стандартная индикация включает текущее заданное значение температуры в помещении и символ «Изменение параметра». Изменить заданное значение температуры в помещении можно с помощью кнопок «+» и «–».

Если заданное значение температуры в помещении соответствует заданному значению комфортного режима или значению пониженной температуры, на линейке меню появляется символ соответствующего режима работы (комфортного или пониженной температуры).

Если активирована программа-таймер, заданное значение температуры в помещении можно изменить вручную. Измененное значение заданной температуры в помещении будет сохраняться до следующего запрограммированного пункта переключения.

8.2 Основное меню

▶ Для входа в основное меню нужно нажать кнопку «Меню».

Пункты меню

Индикатор	Описание
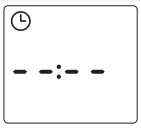	Настройка дня недели и времени суток: Дни недели: 1 = понедельник — 7 = воскресенье
	Настройка комфортной температуры: Комфортная температура должна быть как минимум на 0,5 °C выше, чем пониженная.
	Настройка пониженной температуры: Пониженная температура должна быть как минимум на 0,5 °C ниже, чем комфортная.
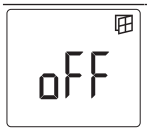	Включение или выключение функции «Обнаружение открытого окна»
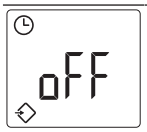	Выбор программы-таймера (Pro1, Pro2, Pro3) или внешнего входа (FP)
	Включение или выключение функции «Адаптивное включение»

Изменение настроек пунктов меню

▶ Выбрать нужный пункт меню с помощью кнопок «+» и «–».

▶ Нажать кнопку «ОК».

⇨ Появится символ «Параметр можно редактировать».

▶ Изменить настройку пункта меню с помощью кнопок «+» и «–»

▶ Для сохранения настройки нажать кнопку «ОК».

▶ Для входа в основное меню нужно нажать кнопку «Меню».

⇨ Отобразится стандартная индикация.

8.3 Меню конфигурации

Индикатор	Описание
I1-I2	Фактические значения
Pro1-Pro3	Программы-таймеры
P1-P5	Параметр

Вызов фактических значений, программирование программ-таймеров и настройка параметров

▶ Для входа в меню конфигурации следует нажать и около 3 секунд удерживать кнопку «Меню».

⇨ Отобразится фактическое значение I1.

▶ Переходить между отдельными фактическими значениями, программами-таймерами и параметрами можно с помощью кнопок «+» и «–».

▶ Для выхода из меню конфигурации нужно нажать кнопку «Меню».

⇨ Отобразится стандартная индикация.

8.3.1 Фактические значения

Индикатор	Описание	Единица
I1	Фактическая температура в помещении	[°C] | [°F]
I2	Относительная длительность нагрева (сбросить счетчик можно с помощью параметра P5)	[ч]

Счетчик относительной длительности нагрева (I2) ведет учет времени, когда прибор осуществляет нагрев, в полных часах. Если прибор выключен, учет фаз нагрева продолжительность менее 60 минут не ведется.

8.3.2 Настройка программ-таймеров (недельного расписания)

Предлагаются три программы-таймера. Программы-таймеры Pro1 и Pro2 предварительно сконфигурированы производителем. Программу-таймер Pro3 потребитель может задать по своему усмотрению.

Индикатор	Описание
Pro1	Программа-таймер «Ежедневно» - Повторение: с понедельника по воскресенье
Pro2	Программа-таймер «Будние дни» - Повторение: с понедельника по пятницу
Pro3	Программа-таймер «Пользовательская настройка» - До 14 свободно настраиваемых фаз комфортного режима

▶ Нужная программа-таймер выбирается в основном меню (см. главу *Основное меню [▸ 58]*).

▶ При настройке программ-таймеров необходимо следить за правильностью ввода дней недели и времени.

Во всех программах-таймерах (Pro1, Pro2, Pro3) необходимо учитывать следующее: если конечная точка временного окна находится после 23:59, то она автоматически переносится на следующий день недели. Фаза комфортного режима в полночь не прекращается и заканчивается в заданной конечной точке временного окна на следующий день недели.

Программы-таймеры Pro1 и Pro2

Программы-таймеры Pro1 и Pro2 позволяют задать начальное и конечное время комфортного режима. В течение выбранного периода прибор нагревается до установленной комфортной температуры. Вне этого заданного периода прибор работает в режиме пониженной температуры. Таким образом чередуются фазы комфортного режима и понижения температуры, повторяющиеся ежедневно (Pro1) или по будням (Pro2).

Заводская конфигурация предполагает следующие фазы:

– 08:00—22:00: комфортный режим
– 22:00—08:00: режим пониженной температуры

Если активирована программа-таймер Pro2, в субботу и воскресенье прибор работает только в режиме пониженной температуры.

Настройка фаз комфортного режима в программах-таймерах Pro1 и Pro2:

▶ В меню конфигурации кнопками «+» и «–» выбирается нужная программа-таймер.

▶ Нажать кнопку «ОК».

⇨ Появится индикация времени начальной точки временного окна комфортного режима.

▶ Кнопками «+» и «–» задается желаемое начальное время.

▶ Нажать кнопку «ОК».

⇨ Появится индикация времени конечной точки временного окна комфортного режима.

▶ Кнопками «+» и «–» задается желаемое конечное время.

▶ Для сохранения настройки нажать кнопку «ОК».

Программа-таймер Pro3

Программа-таймер Pro3 позволяет задать до 14 отдельных фаз комфортного режима, которые будут повторяться еженедельно.

ru

Настройка фазы комфортного режима в программе-таймере Pro3:

▶ В меню конфигурации кнопками «+» и «–» выбирается программа-таймер Pro3.

▶ Нажать кнопку «ОК».

⇨ Индикатор показывает «3 - - -».

▶ Нажать кнопку «ОК».

⇨ Появится индикация одного дня недели или группы из нескольких дней недели.

▶ Кнопками «+» и «–» выбирается нужный день недели или нужная группа дней недели.

▶ Нажать кнопку «ОК».

⇨ Появится индикация времени начальной точки временного окна комфортного режима.

▶ Кнопками «+» и «–» задается желаемое начальное время.

▶ Нажать кнопку «ОК».

⇨ Появится индикация времени конечной точки временного окна комфортного режима.

▶ Кнопками «+» и «–» задается желаемое конечное время.

▶ Нажать кнопку «ОК».

⇨ Конфигурация фазы комфортного режима «3-01» выполнена.

▶ Для настройки следующей фазы комфортного режима в программе-таймере Pro3 нужно кнопками «+» и «–» выбрать индикацию «3---». Повторить описанные выше шаги.

Сброс программ-таймеров

Активация параметра P4 сбрасывает все программы-таймеры (Pro1, Pro2, Pro3) до заводского состояния.

▶ Для сброса заданных фаз комфортного режима нужно активировать параметр P4.

8.3.3 Параметр

Индикатор	Описание	Параметры
P1	Смещение температуры в помещении	±3 °C | ±5 °F
P2	Формат времени	12 ч | 24 ч
P3	Единица измерения температуры	°C | °F
P4	Сброс: Программы-таймеры	ВКЛ | ВЫКЛ
P5	Сброс относительной длительности нагрева	ВКЛ | ВЫКЛ

Изменение значения параметра

▶ Кнопками «+» и «–» выбирается нужный параметр.

▶ Нажать кнопку «ОК».

⇨ Появится символ «Параметр можно редактировать».

▶ Кнопками «+» и «–» устанавливается нужное значение параметра.

▶ Для сохранения настройки параметра нажать кнопку «ОК».

P1: смещение температуры в помещении

Неравномерность температуры в помещении может стать причиной разницы между отображаемой фактической температурой I1 и значением, которое пользователь получил при самостоятельном измерении температуры в помещении. Для компенсации этой разницы через параметр P1 можно настроить смещение температуры в помещении ±3 °C.

Пример: прибор отображает I1 = 21,0 °C. Измеренная температура в помещении составляет 20,0 °C. Разница составляет 1,0 °C.

▶ Для компенсации этой разницы нужно установить смещение P1 = –1,0.

P2: формат времени

Через параметр P2 можно настроить формат индикации времени: 12 часов или 24 часа.

P3: единица измерения температуры

Через параметр P3 можно настроить единицу измерения температуры: градус Цельсия [°C] или градус Фаренгейта [°F].

P4: сброс программ-таймеров

При активации параметра P4 все Программы-таймеры сбрасываются до заводских настроек.

P5: сброс относительной длительности нагрева

При активации параметра P5 сбрасывается счетчик относительной длительности нагрева (I2).

9 Очистка

УКАЗАНИЕ

Материальный ущерб

Попадание влаги внутрь прибора может привести к повреждению электронных компонентов.

▶ Не распылять чистящее средство в воздухозаборные и выпускные отверстия.

▶ Не допускать попадания влаги внутрь прибора.

▶ Потемнения, появившиеся на корпусе прибора, можно удалить влажной тканевой салфеткой.

▶ Чистку прибора производить только после его охлаждения, используя обычные чистящие средства. Не использовать абразивные и едкие чистящие средства.

10 Техническое обслуживание

Мы рекомендуем во время плановых работ по техническому обслуживанию выполнять также проверку контролирующего и регулирующего устройств.

▶ Не позднее чем через 10 лет после ввода прибора в эксплуатацию необходимо вызвать специалиста для проверки предохранительных, контрольных и регулирующих устройств, а также всей системы управления заполнением и опорожнением.

11 Поиск и устранение неисправностей

Неисправность	Вероятная причина	Способ устранения
Температура в помещении остается низкой. Прибор не нагревается.	Установлена слишком низкая температура.	Проверить настройку температуры в помещении. При необходимости изменить настройку.
	Отсутствует источник электропитания.	Проверить положение сетевого выключателя, а также устройство защитного отключения и автоматический выключатель на распределительном щите.
Температура в помещении остается низкой, хотя прибор при этом нагревается.	Перегрев. Предохранительный ограничитель температуры ограничивает тепловую мощность.	Устранить причину (впускное или выпускное отверстие загрязнено, ограничено движение воздуха через впускное или выпускное отверстие). Соблюдайте минимальные расстояния.
	Теплопотребление помещения выше, чем теплопроизводительность прибора.	Устранить потери тепла (закрыть окна и двери, не допускать постоянного проветривания).
Температура в помещении слишком высокая.	Установлена слишком высокая температура.	Проверить настройку температуры в помещении. При необходимости изменить настройку.
	Температура в помещении, определяемая прибором, отличается от фактической температуры в помещении.	Устранить ограничение движения воздуха через впускное или выпускное отверстие прибора.
Функция «Обнаружение открытого окна» не работает.	Прибор не обнаруживает существенного снижения температуры во время проветривания. (функция «Обнаружение открытого окна» предполагает, что до проветривания температура в помещении была постоянной).	После завершения настроек прибора необходимо немного подождать, пока температура в помещении не станет постоянной.
		Устранить ограничение движения воздуха через впускное или выпускное отверстие прибора.
		На время проветривания следует вручную переключить прибор в режим ожидания.
	Функция «Обнаружение открытого окна» не активирована.	Включить функцию «Обнаружение открытого окна» в основном меню.
Функция «Адаптивное включение» не работает должным образом.	Эта функция работает только при активации программы-таймера.	Для оптимизации комфортного отопления нужно использовать программы-таймеры.
	Значительные колебания температуры в помещении, прибор не завершил процесс запоминания.	Подождать несколько дней, пока режим работы прибора не стабилизируется.
	Функция «Адаптивное включение» не активирована.	Включить функцию «Адаптивное включение»в основном меню.
Включена программа «FP», но прибор не реагирует на сигналы внешнего входа.	Если прибор не распознает сигналов внешнего входа, он осуществляет нагрев в комфортном режиме.	Проверить внешний блок управления и его настройки. Проверить правильность электрического монтажа и полярность.
Индикатор показывает «Err» или «E...».	Обнаружена внутренняя ошибка.	Проинформировать специалиста.

- ▶ Если устранить эту неисправность самостоятельно не удается, нужно вызвать специалиста.
- ▶ Чтобы получить более качественную и быструю помощь, специалисту следует сообщить номер, указанный на заводской табличке.

12 Вывод из эксплуатации

- ▶ Если прибор не будет использоваться длительное время (например, в летние месяцы) то его необходимо выключить сетевым выключателем.

После выключения прибора или временного отключения электроснабжения все настройки прибора сохраняются. Запас хода в приборе обеспечивает сохранение дня недели и времени суток в течение нескольких часов.

Если прибор был выключен продолжительное время в режиме активированной программы-таймера, то после включения появится указание о необходимости выполнить настройку дня недели и времени. До выполнения этой настройки прибор будет работать в комфортном режиме.

13 Демонтаж

- ▶ Полностью отсоединить прибор от сети питания с размыканием контактов на всех полюсах.
- ▶ Ослабить и извлечь предохранительный винт из настенной монтажной планки.
- ▶ Чтобы снять прибор, следует нажать на пружины в верхней части настенной монтажной планки по направлению книзу.
- ▶ Наклонить прибор вперед.

▶ Поднять прибор с нижних накладок настенной монтажной планки.

▶ Для того, чтобы снять настенную монтажную планку, следует выкрутить и вытащить из планки крепежные винты.

УКАЗАНИЕ

▶ Если необходимо разобрать прибор для ремонта, следует соблюдать инструкцию по ремонту прибора.

14 Технические характеристики

14.1 Размеры и соединения

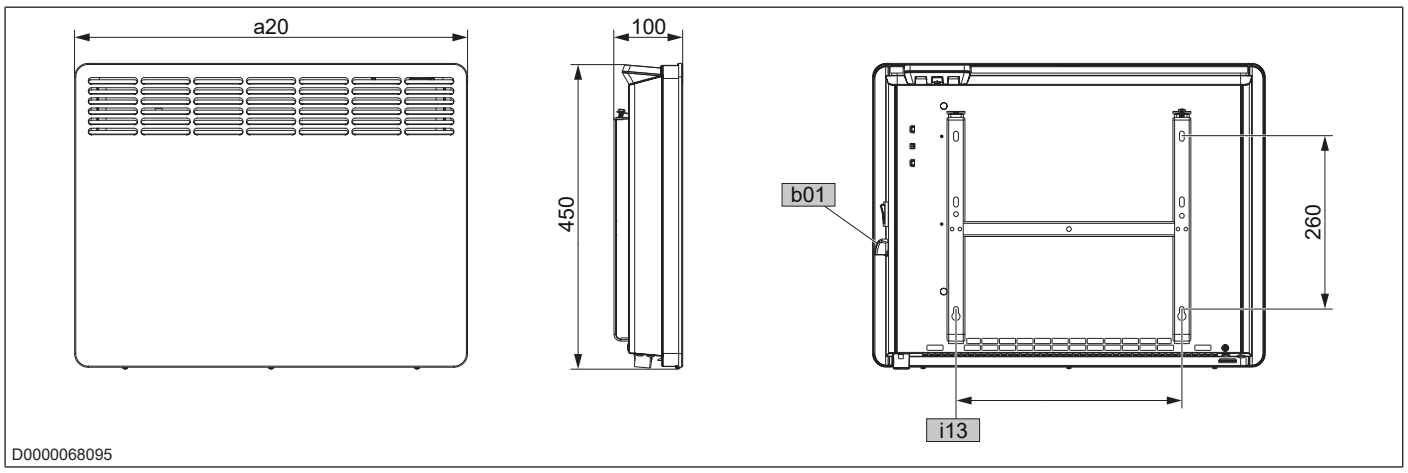

				CNS 50 Trend (U)	CNS 75 Trend (U)	CNS 100 Trend (U)	CNS 150 Trend (U)	CNS 200 Trend (U)	CNS 250 Trend (U)	CNS 300 Trend (U)
a20	Прибор	Ширина	мм	348	426	426	582	738	894	1050
b01	Ввод для электропроводки									
i13	Настенная монтажная планка	Шаг отверстий по горизонтали	мм	101	179	179	335	491	647	803

14.2 Характеристики энергопотребления

Характеристики изделия соответствуют регламентам директивы ЕС, определяющей требования к экодизайну энергопотребляющей продукции (ErP).

Информация о продукции: отопительные приборы для отдельных помещений (в соответствии с регламентом ЕС 2024/1103)

		CNS 50 Trend (U)	CNS 75 Trend (U)	CNS 100 Trend (U)	CNS 150 Trend (U)	CNS 200 Trend (U)	CNS 250 Trend (U)	CNS 300 Trend (U)
CNS Trend		236524	236525	236526	236527	236528	236529	236530
CNS Trend U		236545	236546	236547	236548	236549	236550	236551
Производитель		STIEBEL ELTRON	STIEBEL ELTRON	STIEBEL ELTRON	STIEBEL ELTRON	STIEBEL ELTRON	STIEBEL ELTRON	STIEBEL ELTRON
Теплопроизводительность								
Номинальная теплопроизводительность P_{nom}	кВт	0,500	0,750	1,000	1,500	2,000	2,500	3,000
Минимальная теплопроизводительность (ориентир) P_{min}	кВт	0,000	0,000	0,000	0,000	0,000	0,000	0,000
Макс. непрерывная теплопроизводительность $P_{max,c}$	кВт	0,500	0,750	1,000	1,500	2,000	2,500	3,000
Потребляемая мощность								
В выключенном состоянии P_0	Вт	0,00	0,00	0,00	0,00	0,00	0,00	0,00
В состоянии готовности P_{sm}	Вт	0,12	0,12	0,12	0,12	0,12	0,12	0,12
В состоянии холостого хода P_{idle}	Вт	0,12	0,12	0,12	0,12	0,12	0,12	0,12
В режиме ожидания без отключения P_{nsm}	Вт	н/д	н/д	н/д	н/д	н/д	н/д	н/д
Режим ожидания с индикацией информации или состояния		x	x	x	x	x	x	x
Годовая степень использования при активной эксплуатации $\eta_{s,on}$	%	94,0	94,0	94,0	94,0	94,0	94,0	94,0
Вид теплопроизводительности / контроль температуры в помещении								
Одноступенчатая теплопроизводительность, без контроля температуры в помещении		-	-	-	-	-	-	-
Две или более настраиваемые вручную ступени, без контроля температуры в помещении		-	-	-	-	-	-	-

		CNS 50 Trend (U)	CNS 75 Trend (U)	CNS 100 Trend (U)	CNS 150 Trend (U)	CNS 200 Trend (U)	CNS 250 Trend (U)	CNS 300 Trend (U)
Контроль температуры в помещении с механическим термостатом		-	-	-	-	-	-	-
С электронным устройством контроля температуры в помещении		-	-	-	-	-	-	-
Электронный контроль температуры в помещении, с регулировкой по времени суток		-	-	-	-	-	-	-
Электронный контроль температуры в помещении, с регулировкой по дням недели		x	x	x	x	x	x	x
Другие параметры регулировки								
Контроль температуры в помещении, с обнаружением присутствия людей		-	-	-	-	-	-	-
Контроль температуры в помещении, с обнаружением открытых окон		x	x	x	x	x	x	x
С пультом дистанционного управления (дополнительная комплектация)		-	-	-	-	-	-	-
С адаптивной регулировкой начала нагрева		x	x	x	x	x	x	x
С ограничением времени работы		-	-	-	-	-	-	-
С датчиком движения		-	-	-	-	-	-	-
С функцией самообучения		-	-	-	-	-	-	-
Точность регулирования		-	-	-	-	-	-	-

14.3 Таблица параметров

		CNS 50 Trend (U)	CNS 75 Trend (U)	CNS 100 Trend (U)	CNS 150 Trend (U)	CNS 200 Trend (U)	CNS 250 Trend (U)	CNS 300 Trend (U)
CNS Trend		236524	236525	236526	236527	236528	236529	236530
CNS Trend U		236545	236546	236547	236548	236549	236550	236551
Электрические характеристики								
Подключаемая мощность	Вт	500	750	1000	1500	2000	2500	3000
Подключение к электросети		1/N/PE ~ 230 В	1/N/PE ~ 230 В	1/N/PE ~ 230 В	1/N/PE ~ 230 В	1/N/PE ~ 230 В	1/N/PE ~ 230 В	1/N/PE ~ 230 В
Номинальный ток	А	2,2	3,3	4,3	6,5	8,7	10,9	13,0
Частота	Гц	50/-	50/-	50/-	50/-	50/-	50/-	50/-
Размеры								
Высота	мм	450	450	450	450	450	450	450
Ширина	мм	348	426	426	582	738	894	1050
Глубина	мм	100	100	100	100	100	100	100
Вес								
Вес	кг	4,0	4,6	4,6	6,0	7,7	9,2	10,9
Варианты исполнения								
Режим защиты от замерзания	°C	7	7	7	7	7	7	7
Исполнение		настенный прибор	настенный прибор	настенный прибор	настенный прибор	настенный прибор	настенный прибор	настенный прибор
Степень защиты (IP)		IP24	IP24	IP24	IP24	IP24	IP24	IP24
Класс защиты		I	I	I	I	I	I	I
Цвет		Белый	Белый	Белый	Белый	Белый	Белый	Белый
Параметры								
Диапазон настройки	°C	5-30	5-30	5-30	5-30	5-30	5-30	5-30

15 Дата изготовления

Серийный номер на шильдике прибора содержит дату изготовления прибора.

Серийный номер имеет следующую структуру: 6-значный артикул прибора - 4-значная дата производства- 6-значный порядковый номер.

4-значная дата производства расшифровывается так:

– Первые две цифры плюс 25 - это год изготовления прибора (2 цифры), то есть 94+25 -> для 2019, 93+25 -> для 2018 и так далее;

– Последние две цифры минус 25 -это календарная неделя изготовления прибора.

Например, 4-значная дата производства 9440 соответствует 15 неделе в 2019 году.

Изготовитель:

«Штибель Эльтрон ГмбХ & Ко. КГ»

Адрес: Др. -Штибель-Штрассе 33,

37603, Хольцминден, Германия

Тел. 05531 702-0 | Факс 05531 702-480

info@stiebel-eltron.de

www.stiebel-eltron.de

Сделано в Китае

Импортер в РФ:

ООО «Штибель Эльтрон»

Адрес: ул. Уржумская, д.4, стр. 2

129343, г. Москва, Россия

Тел. +7 495 125 0 125

info@stiebel-eltron.ru

www.stiebel-eltron.ru

16 Гарантия

Приборы, приобретенные за пределами Германии, не подпадают под условия гарантии немецких компаний. К тому же в странах, где продажу нашей продукции осуществляет одна из наших дочерних компаний, гарантия предоставляется исключительно этой дочерней компанией. Такая гарантия предоставляется только в случае, если дочерней компанией изданы собственные условия гарантии. За пределами этих условий никакая гарантия не предоставляется.

На приборы, приобретенные в странах, где ни одна из наших дочерних компаний не осуществляет продажу нашей продукции, никакие гарантии не распространяются. Это не затрагивает гарантий, которые могут предоставляться импортером.

17 Защита окружающей среды и утилизация

▶ Утилизацию использованных приборов и материалов следует производить в соответствии с правилами соответствующего государства.



▶ Если на приборе изображен перечеркнутый мусорный бак, сдавать такие приборы для утилизации и вторичной переработки необходимо в муниципальный пункт сбора или пункт приема в торговых предприятиях.



Этот документ напечатан на бумаге, подлежащей вторичной переработке.

▶ По окончании жизненного цикла прибора утилизируйте документ в соответствии с правилами соответствующего государства.

Comfort through Technology

STIEBEL ELTRON GmbH & Co. KG
Dr.-Stiebel-Straße 33 | 37603 Holzminden | Germany
info@stiebel-eltron.com | www.stiebel-eltron.com

4 017212 722534

22
PAP

FR

A 272253-1000618-0159