Ideal Standard

# CONCA

# T3830MA

CONCA | Waschtisch 800x450x145 mmGrinded bottom side in weiß, 3 Hahnlöcher, ohne Überlauf | IdealPlus

## Bild & Zeichnung

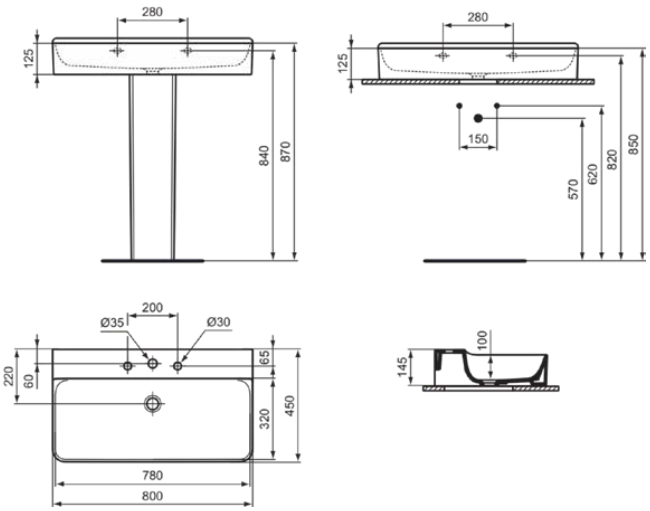


## Allgemeine Informationen

| | |
|---|---|
| Produktkategorie: | Waschtische |
| Produktart: | Waschtisch |
| Marke: | Ideal Standard |
| Kollektion: | CONCA |
| Designer: | Palomba Serafini Associati |
| Colour: | MA - Weiß |
| Oberflächenbeschaffenheit: | glänzend |
| Höhe (mm): | 145 |
| Breite (mm): | 800 |
| Ausladung (mm): | 450 |
| Nettogewicht (kg): | 21.90 |
| EAN Code: | 8014140469162 |

## Features

IdealPlus

## Produktstandards & Zertifikate

| | |
|---|---|
| Normen: | EN 14688 |
| Declaration of Performance classification (DoP): | CL 00 |

## Produktspezifikationen

| | |
|---|---|
| Farbcode: | MA |
| Farbbeschreibung: | weiß |
| IdealPlus Technologie: | Ja |
| Geschliffene Unterseite: | Ja |
| Barrierefreies Produkt: | Nein |
| Mit Kettenöse: | Nein |
| Material: | Keramik |
| Materialspezifikation: | Feinfeuerton |
| Anzahl von Hahnlöchern je Waschbecken: | 3 |
| Anzahl von Waschbecken: | 1 |
| Sichtbarer Überlauf: | Nein |
| PVD Technologie: | Nein |
| Ablagefläche: | Hinten |
| Oberflächenbeschaffenheit: | glänzend |
| Position des Hahnlochs: | Links / Rechts / Mitte |
| Mit Rückwand: | Nein |
| Mit Verschlussstopfen: | Nein |
| Mit Überlauf: | Nein |
| Mit Siphon: | Nein |
| Befestigungsmaterial im Lieferumfang enthalten: | Nein |

Es werden alle Anstrengungen unternommen, um sicherzustellen, dass die bereitgestellten Informationen korrekt sind. Wir können dies jedoch nicht garantieren und übernehmen keine Haftung für etwaige fehlerhafte Angaben.

Ideal Standard

# CONCA

# T3830MA

CONCA | Waschtisch 800x450x145 mmGrinded bottom side in weiß, 3 Hahnlöcher, ohne Überlauf | IdealPlus

| | |
|---|---|
| Montageart: | wandhängend |
| Empfohlene Ausschittschablone: | TT0299724 |

Es werden alle Anstrengungen unternommen, um sicherzustellen, dass die bereitgestellten Informationen korrekt sind. Wir können dies jedoch nicht garantieren und übernehmen keine Haftung für etwaige fehlerhafte Angaben.