Ideal Standard

CONCA

T3952Y3

CONCA | Konsole 1200x505x80 mm in sunset matt lackiert | Vormontiert

Bild & Zeichnung

Ideal Standard

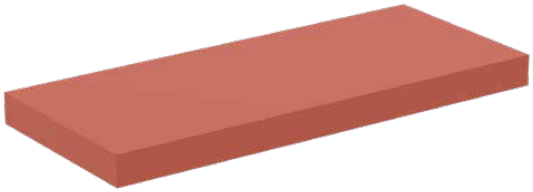

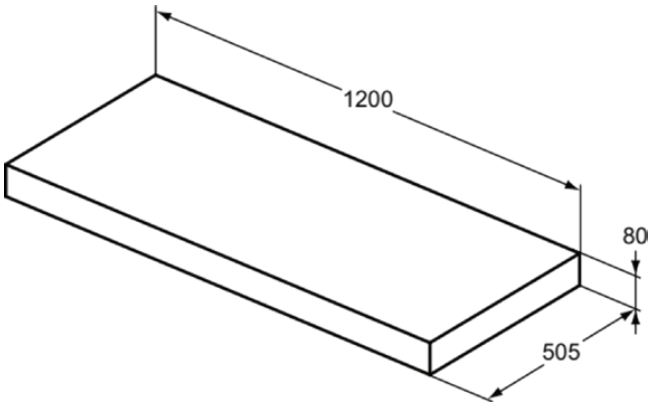

Allgemeine Informationen

Produktkategorie:	Möbel
Produktart:	Konsole
Marke:	Ideal Standard
Kollektion:	CONCA
Colour:	Y3 - Sunset Matt Lackiert
Oberflächenbeschaffenheit:	Matt
Höhe (mm):	80
Breite (mm):	1200
Ausladung (mm):	505
Nettogewicht (kg):	11.50
EAN Code:	8014140461470

Features

Vormontiert

Downloads

- Installation Guide
- Spare Parts List

Produktspezifikationen

Farbcode:	Y3
Farbbeschreibung:	sunset matt lackiert
Eckmodell:	Nein
Einstellbare Montagefüße:	Nein
PVD Technologie:	Nein
Wechselbarer Türanschlag:	Nein
Oberflächenbeschaffenheit:	Matt
Mit Innenbeleuchtung:	Nein
Mit Montagefüße:	Nein
Mit Steckdose:	Nein
Mit Waschtischplatte:	Nein

Es werden alle Anstrengungen unternommen, um sicherzustellen, dass die bereitgestellten Informationen korrekt sind. Wir können dies jedoch nicht garantieren und übernehmen keine Haftung für etwaige fehlerhafte Angaben.