DE Badewannenfüße
EN Bath feet universal
FR Pieds à Commander
NL Badpoten

DE Montageanleitung
EN Installation instruction
FR Instructions de montage
NL Montagehandleiding

B23-1500



BETTE

DE

Wichtige Informationen – Bitte beachten

Symbolerklärung


Benötigte Werkzeuge


Korrekte Montage


Falsche Montage


Montagetip


Kontrolle


Optional


Verweis auf andere Produkte oder Dokumentationen


Installationsarbeiten


Nicht im Lieferumfang

Einsatzbereich

Die Badewannenfüße dienen als Aufstellhilfe mit individuellem Höhenausgleich zur einfachen und sicheren Montage von Badewannen.

Sicherheitshinweise

- Eine Gewährleistung in Bezug auf Sicherheit, Funktion und Unversehrtheit des Produkts ist nur gegeben, wenn die Hinweise in dieser Anleitung beachtet werden. Bei Missachtung können Körperverletzungen und Sachschäden auftreten. Der Hersteller haftet nicht für Schäden, die durch Nichtbeachtung der Anweisungen eintreten.
- Gehen Sie unbedingt nach der Anweisung der Montageanleitung vor, um Montagefehler und Schäden am Produkt zu vermeiden.
- Beachten Sie neben den Hinweisen in dieser Anleitung die allgemein gültigen Sicherheits- und Unfallvorschriften.

Hinweise zur Anleitung

- Diese Montageanleitung muss während der gesamten Montage zur Verfügung stehen. Wenn die Montage von verschiedenen Personen (z.B. Installateur, Fliesenleger) durchgeführt wird, muss die Montageanleitung übergeben werden.
- Vorhandene Maßangaben sind in Millimeter (mm) angegeben.
- Die Abbildungen sind nicht maßstabsgerecht.
- Technische Änderungen sind vorbehalten.

Montagehinweise

- Die Montage darf nur durch qualifiziertes Fachpersonal erfolgen.
- Behandeln Sie das Produkt mit größter Sorgfalt, um Beschädigungen zu vermeiden. Ringe und andere Gegenstände, die das Produkt beschädigen können, müssen vor der Montage abgelegt werden.
- Schwere und sperrige Elemente müssen mit zwei Personen bewegt und montiert werden.
- Die Fliesen- und Plattenarbeiten müssen gemäß der DIN 18157 durchgeführt werden.

EN

Important information - please note

Meaning of symbols


Required tools


Correct installation


Incorrect installation


Installation tip


Check


Optional


Cross reference to other products or documentation


Installation work


Not included

Application area

The bath feet universal serve as an installation aid with individual height adjustment for easy and secure installation of baths.

Safety information

- The safety, function and integrity of the product can only be guaranteed if the information provided here is observed. Failure to do so may result in injury or damage to persons or property. The manufacturer is not liable for any damage resulting from a failure to observe the instructions.
- It is essential that you follow the instructions given in the installation guide in order to prevent installation errors and damage to the product.
- Please observe the general safety and accident prevention regulations in addition to the information provided in these instructions.

About this guide

- This installation guide must be available for the entire duration of the installation process. If the installation is to be carried out by several individuals (e.g. fitter, tiler etc.), then the installation guide must be passed on as appropriate.
- The dimensions are given in mm (millimetres).
- The illustrations are not true to scale.
- Subject to technical changes.

Installation information

- Only to be installed by qualified specialists.
- Handle the product with the greatest care in order to prevent damage. Rings and other items that could damage the product must be removed before installation.
- Heavy and bulky elements must be moved and assembled with two people.
- All large and small format tiling work must be carried out to DIN 18157.

FR

Informations importantes – Veuillez en tenir compte

Légende


Outils nécessaires


Montage correct


Montage incorrect


Consell de montage


Contrôle


En option


Référence aux autres produits ou documentations


Travaux d‘installation


Non inclus dans la livraison

Domaine d‘utilisation

Les pieds à commander servent d‘aide au montage avec compensation individuelle de la hauteur pour un montage simple et sûr des baignoires.

Consignes de sécurité

- La sécurité, la fonctionnalité et l‘intégrité du produit ne sont garanties que si les consignes fournies dans ce manuel sont respectées. Tout manquement à ce point peut entraîner des blessures corporelles et des dommages matériels. Le fabricant décline toute responsabilité pour les dommages survenus du fait du non respect des instructions.
- Procédez strictement comme indiqué dans le manuel de montage pour éviter toute erreur de montage et tout dommage du produit.
- Outre les consignes du présent manuel, tenez compte également des dispositions généralement en vigueur en matière de sécurité et de prévention des accidents.

Instructions

- Les présentes instructions doivent être disponibles durant tout le montage. Lorsque le montage est effectué par différentes personnes (par ex. installateur, carreleur), les instructions de montage doivent être transmises.
- Les cotes sont indiquées en millimètres (mm).
- Les illustrations ne sont pas à l‘échelle.
- Subject to technical changes.

Instructions de montage

- Le montage ne doit être réalisé que par du personnel qualifié.
- Manipulez le produit avec la plus grande précaution afin d‘éviter tout dommage. Les bagues et autres objets susceptibles d‘endommager le produit doivent être retirés avant le montage.
- Les éléments lourds et encombrants doivent être déplacés et montés par deux personnes.
- Les travaux de carrelage et de dallage doivent être réalisés conformément à la norme DIN 18157.

NL

Belangrijke informatie – In acht nemen a.u.b.

Uitleg van de symbolen


Benodigde gereedschappen


Correcte montage


Verkeerde montage


Installatietip


Controle


Optioneel


Verwijzing naar andere producten of documentatie


Installatiewerkzaamheden


Niet inbegrepen

Toepassingsgebied

De badpoten dienen als opstelhulp met individuele hoogteverstelling voor een eenvoudige en veilige montage van baden.

Veiligheidsinstructies

- Er is alleen sprake van een garantie met betrekking tot veiligheid, functie en intactheid van het product, als de opmerkingen in deze handleiding in acht worden genomen. Bij niet-naleving kunnen lichamelijk letsel en materiële schade optreden. De producent is niet aansprakelijk voor schade die door het niet in acht nemen van de aanwijzingen optreedt.
- Ga absoluut te werk volgens de aanwijzingen in de montagehandleiding, om montagefouten en schade aan het product te voorkomen.
- Neem naast de instructies in deze handleiding de algemeen geldige veiligheids- en ongevallenvoorschriften in acht.

Opmerkingen bij de handleiding

- Deze montagehandleiding moet tijdens de hele montage ter beschikking staan. Als de montage door verschillende personen (bijv. installateur, tegellegger) wordt uitgevoerd, moet de montagehandleiding overhandigd worden.
- Bestaande maataanduidingen zijn in millimeter (mm) aangegeven.
- De afbeeldingen zijn niet schaalgetrouw.
- Technische wijzigingen zijn voorbehouden.

Montage-instructies

- De montage mag uitsluitend door gekwalificeerd vakpersoneel plaatsvinden.
- Behandel het product uiterst zorgvuldig om beschadigingen te voorkomen. Ringen en andere voorwerpen die het product kunnen beschadigen, moeten vóór de montage worden afgedaan.
- Zware en omvangrijke elementen moeten met twee personen worden verplaatst en gemonteerd.
- De tegel- en plaatwerkzaamheden moeten conform DIN 18157 worden uitgevoerd.

DE Lieferumfang
EN Scope of delivery
FR Contenu de la livraison
NL Leveringsomvang

B23-1500
1x

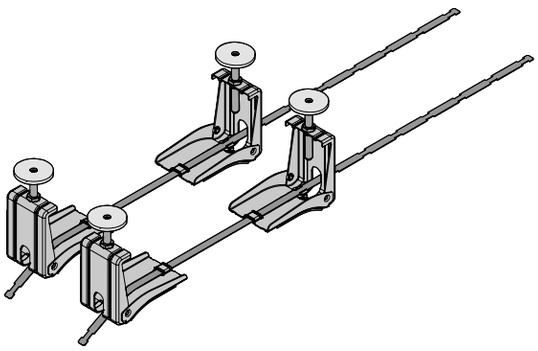

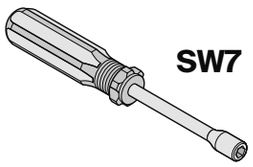

SW7

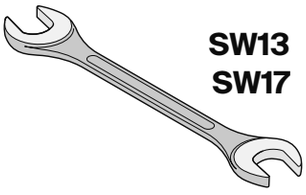

SW13
SW17

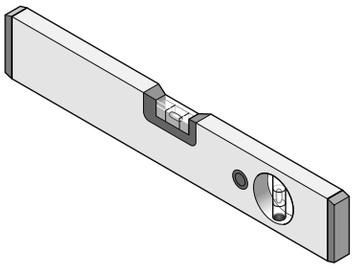

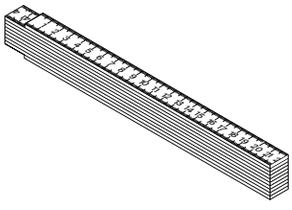

1

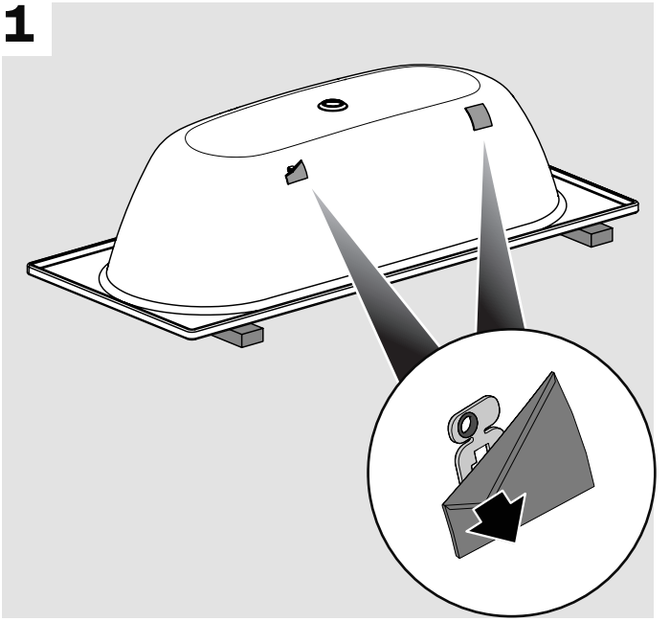

2

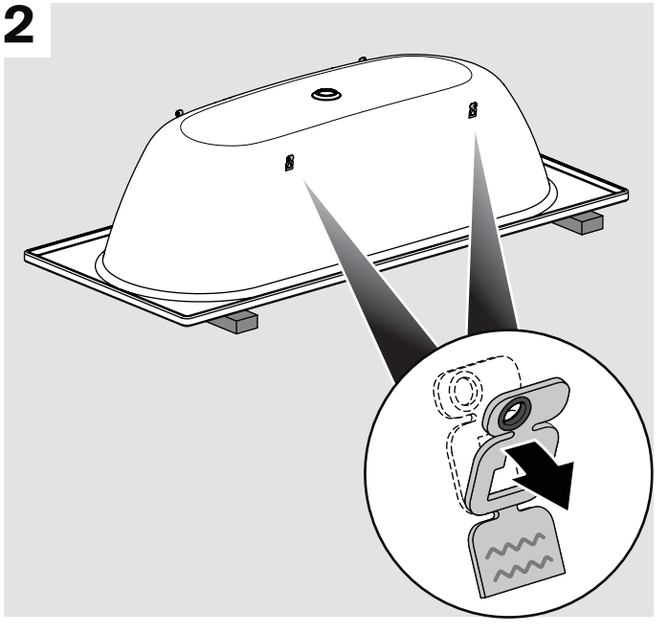

3

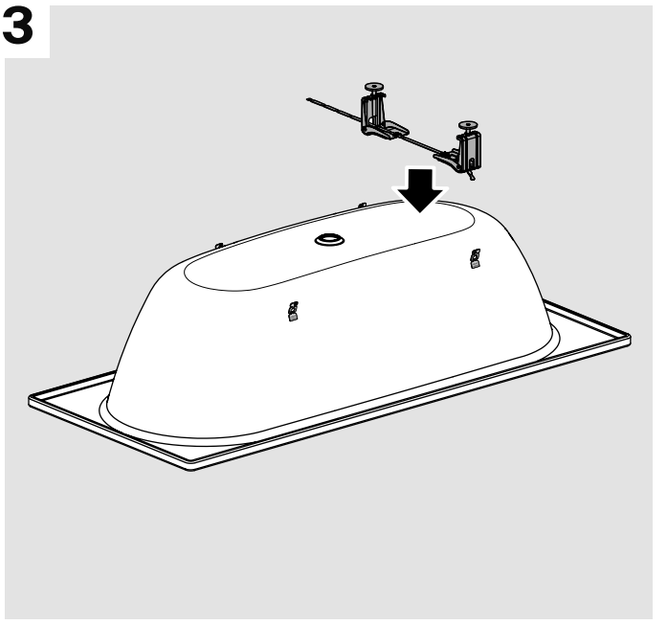

4

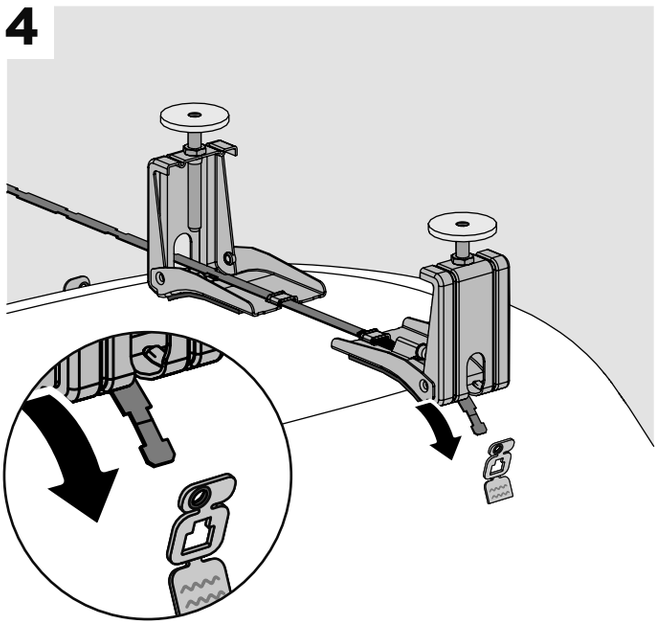

5

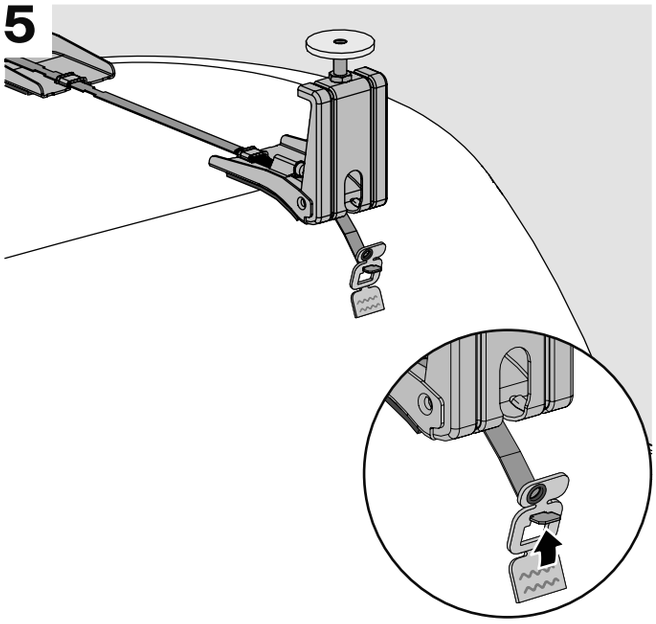

6

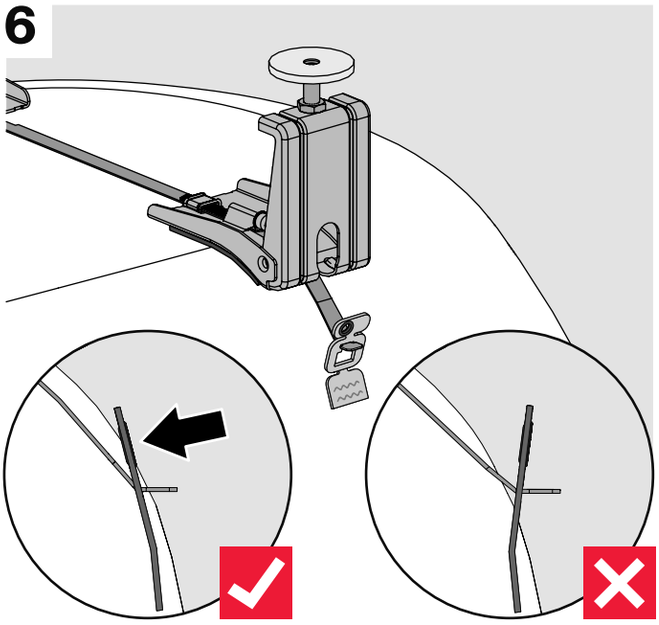

7

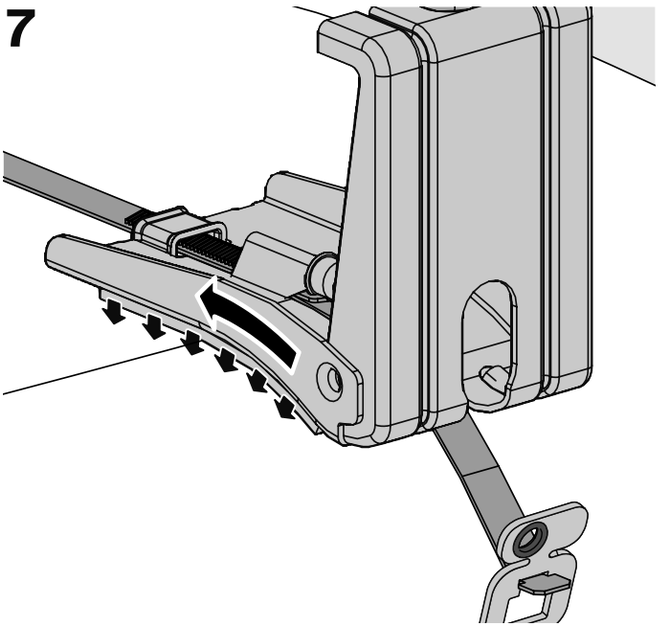

8

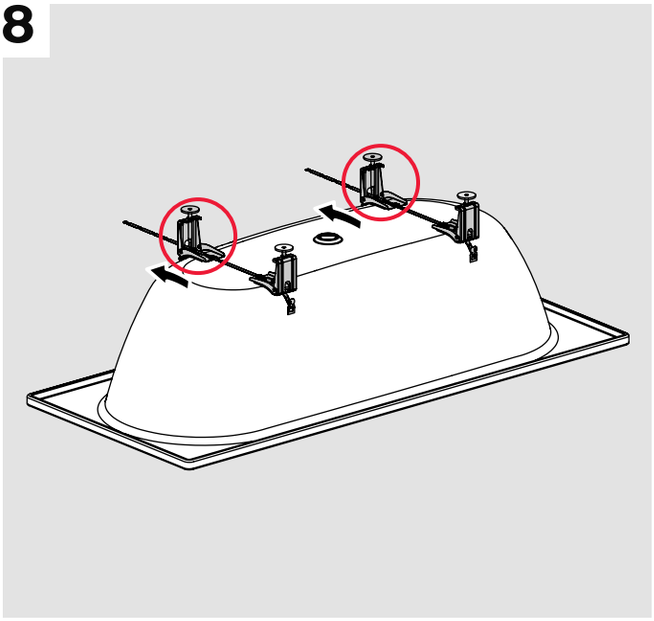

9

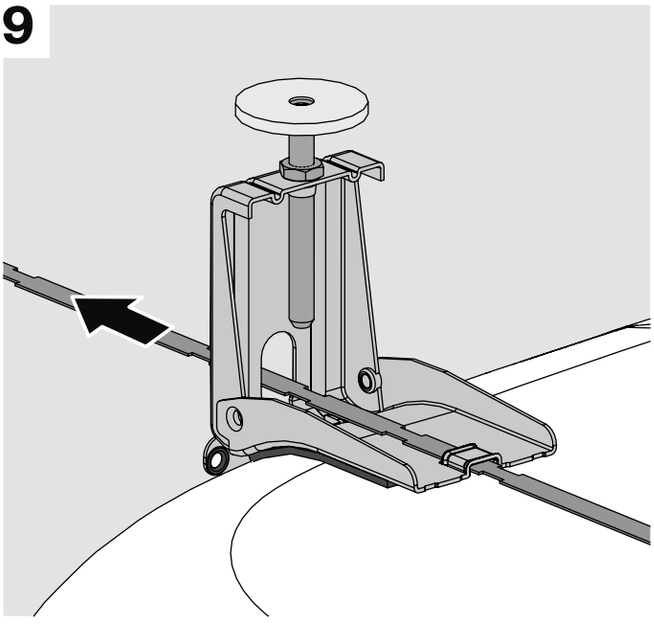

10

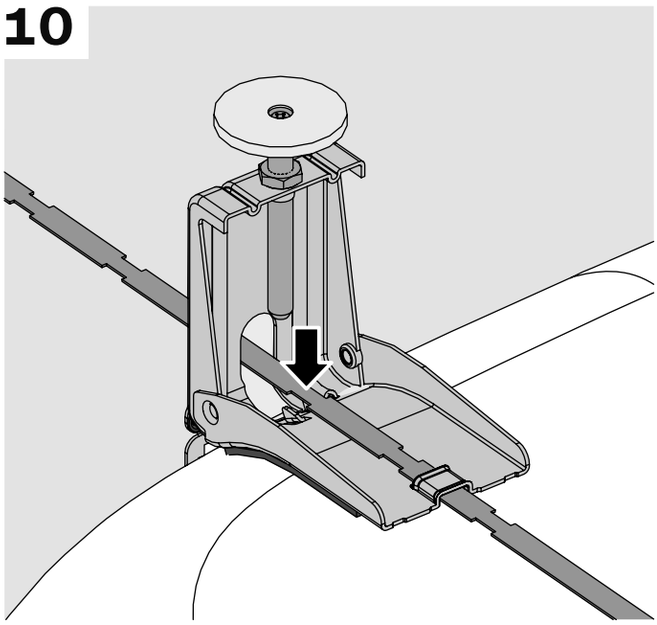

11

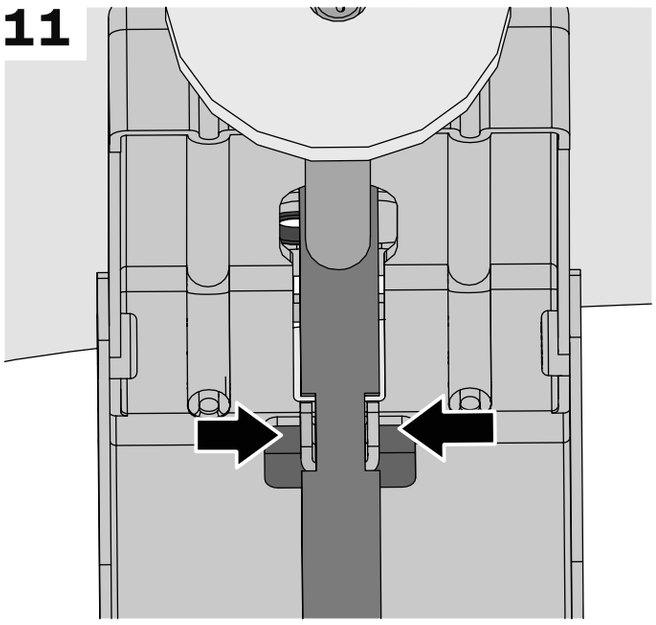

12

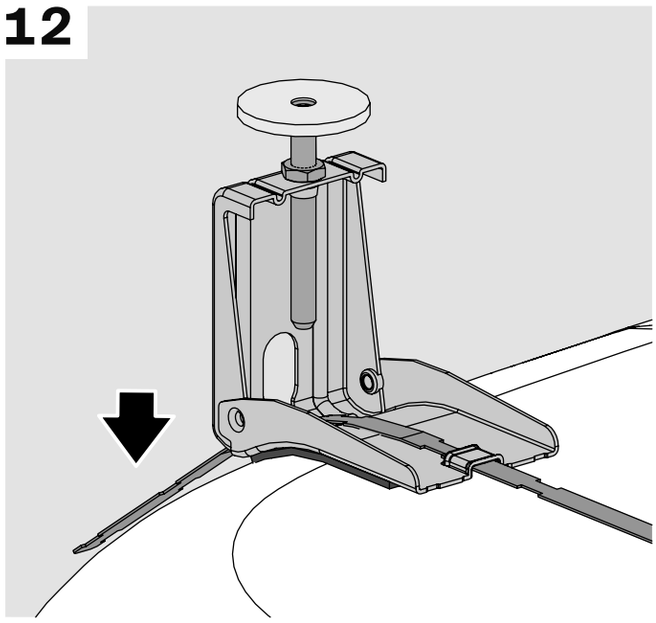

13

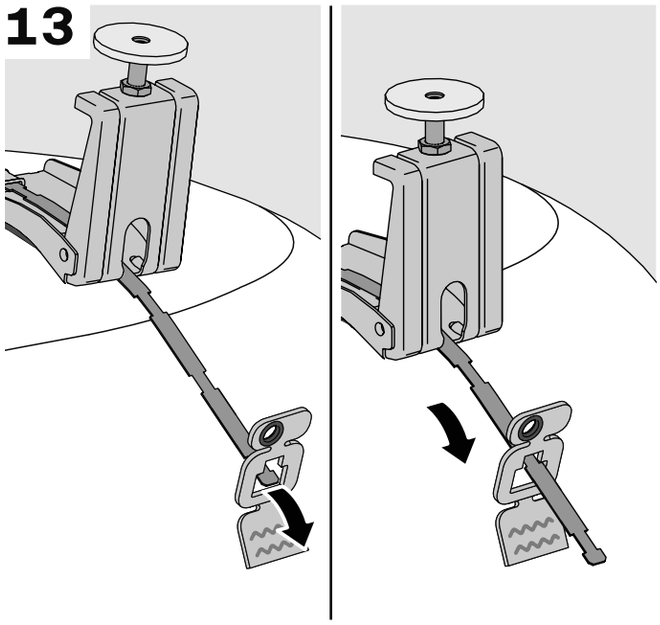

14

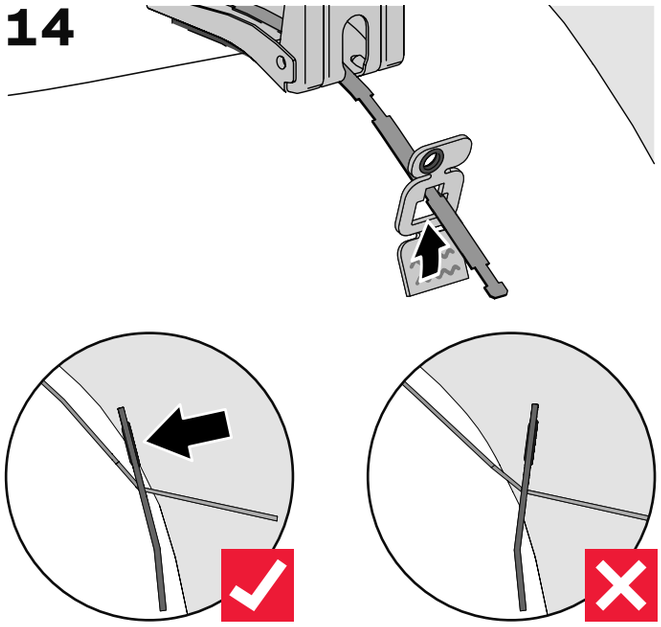

15

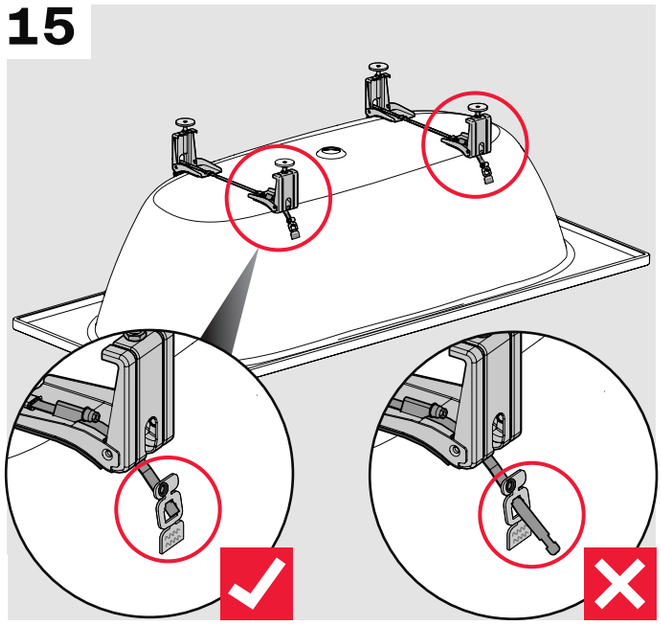

16

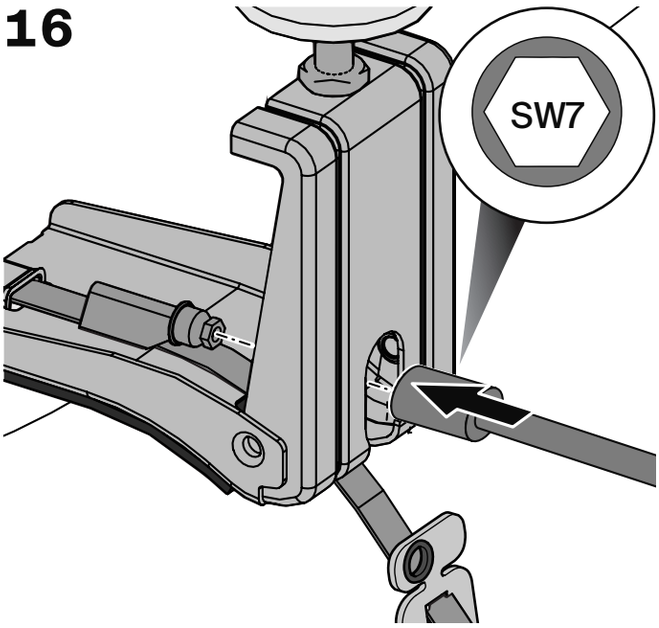
SW7

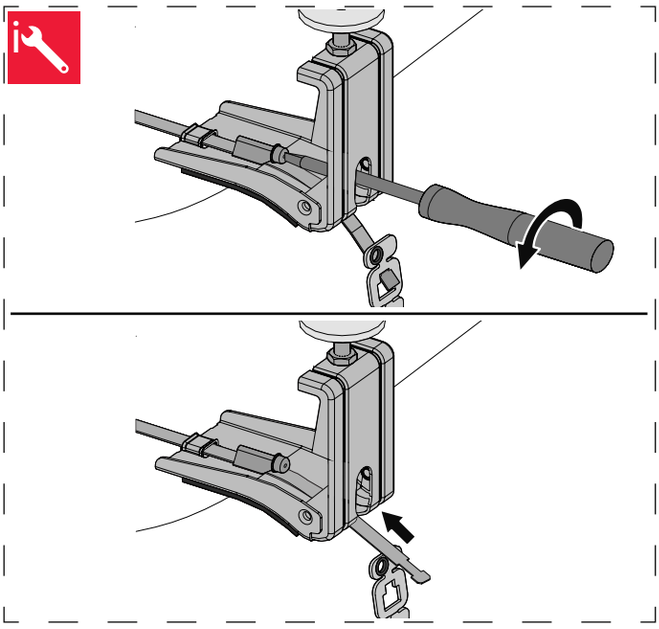

17

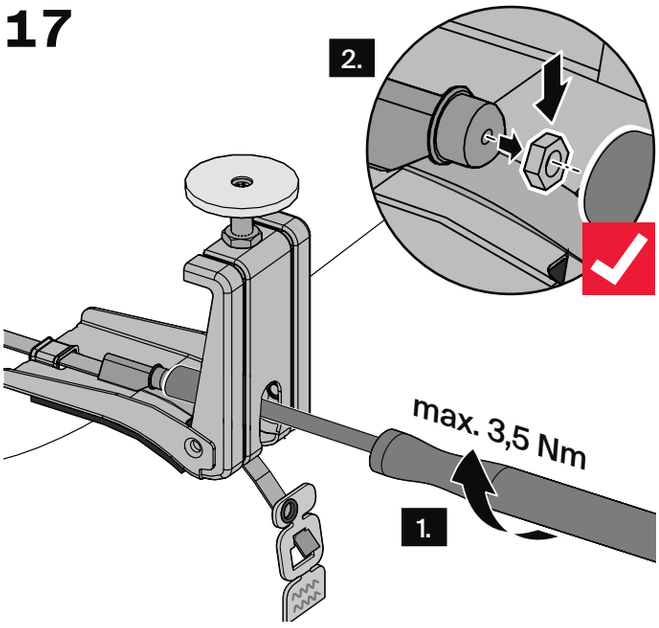
2.
max. 3,5 Nm
1.

18

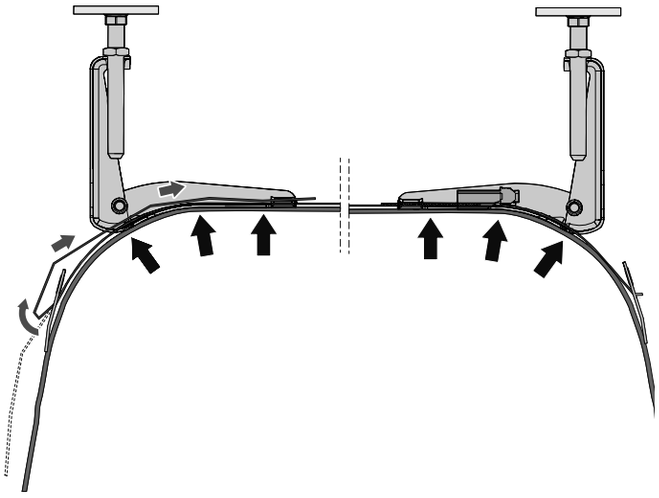

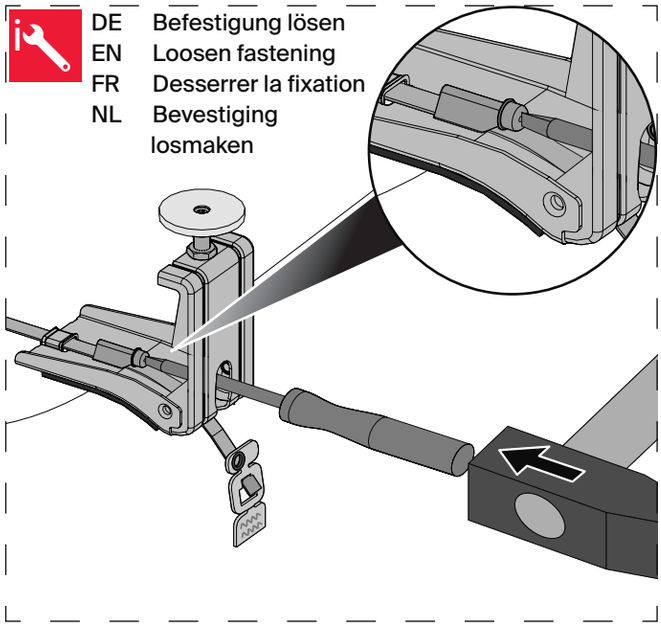
DE Befestigung lösen
EN Loosen fastening
FR Desserrer la fixation
NL Bevestiging losmaken

19

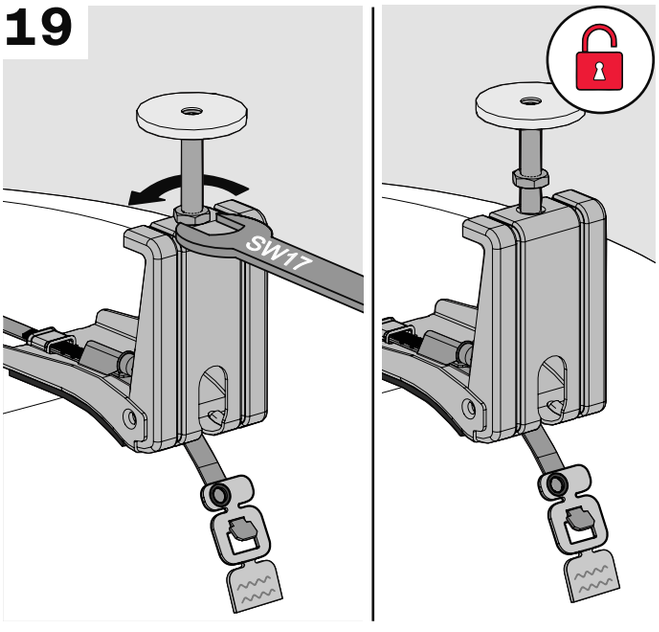
SW17

20

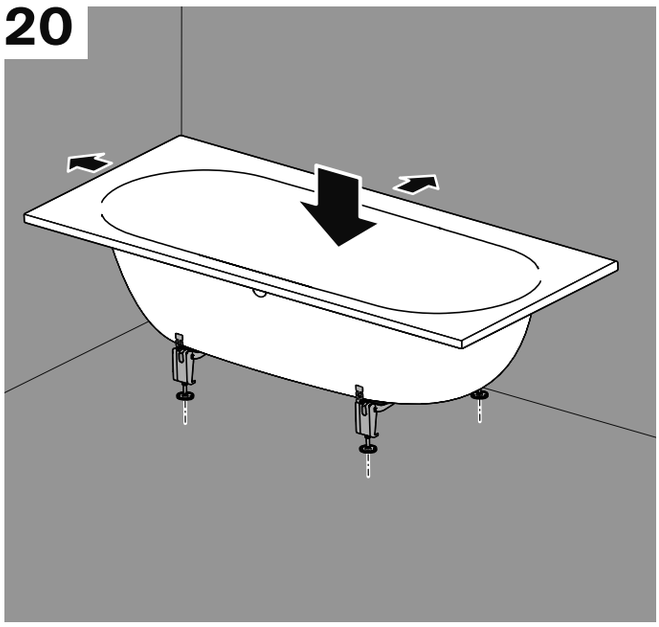

21

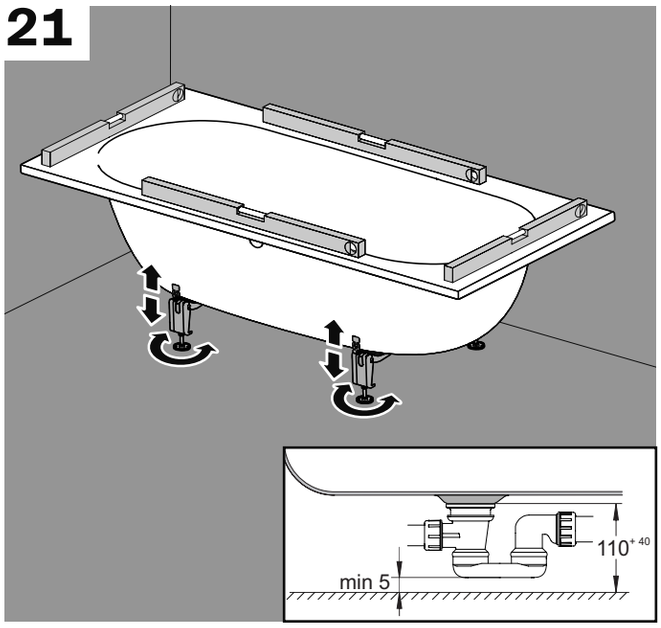

22

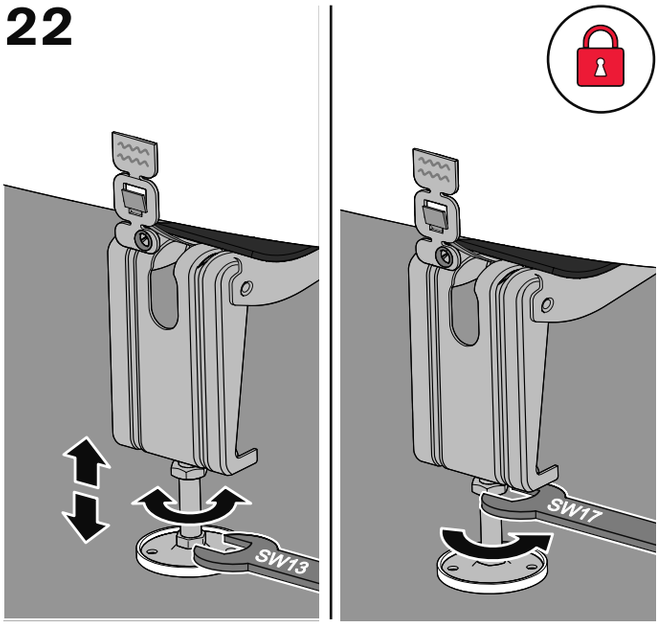

23

DIN 57100,Teil 701
VDE 0100-701

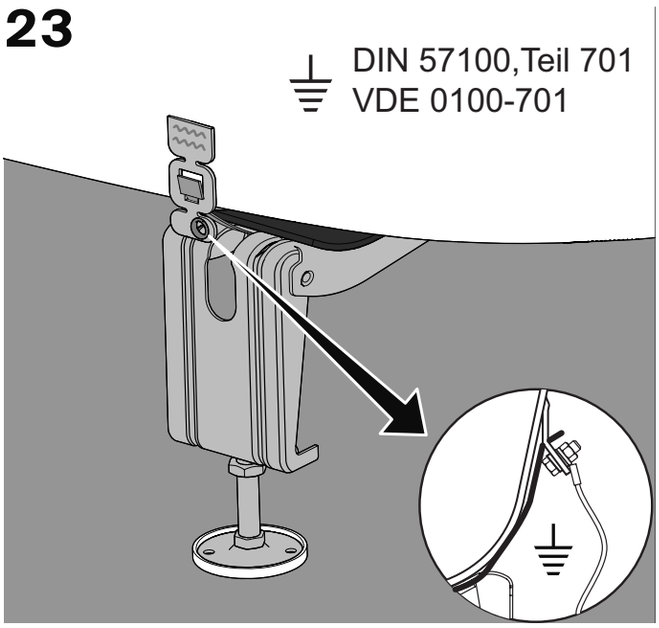

24

Art.-Nr: Z0008669

DE Wannenanker
EN Wall Brackets
FR Crochet mural
NL Wandhaken

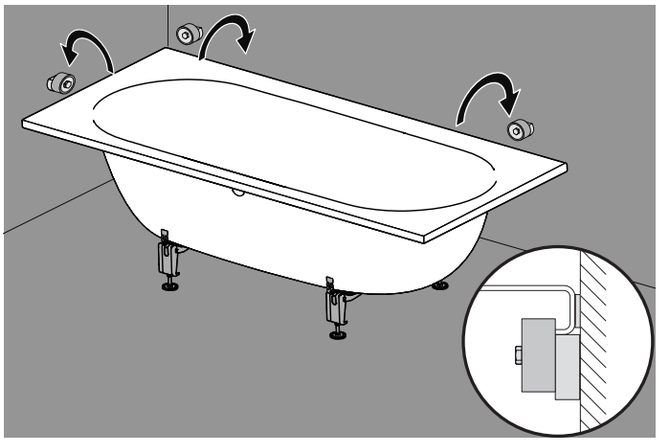

25

DE Abfluss installieren
EN Connect drain
FR Brancher égout
NL Afvoer aansluiten

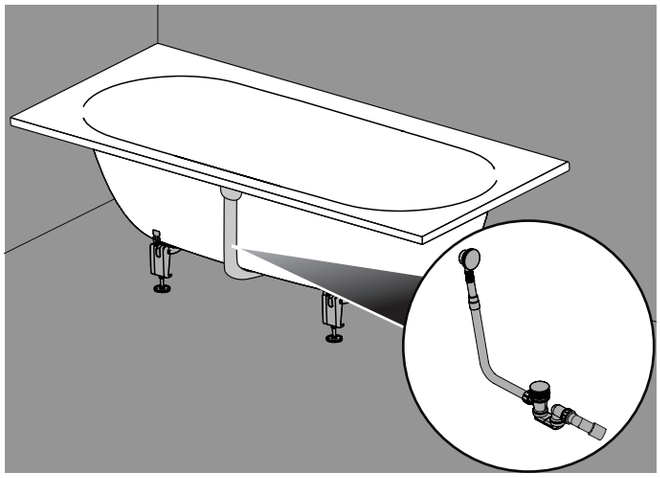

26

Art.-Nr: B57-0408

DE BetteDichtband
EN BetteSealing Fleece
FR bande d‘étanchéité Bette
NL Bette Afdichtband

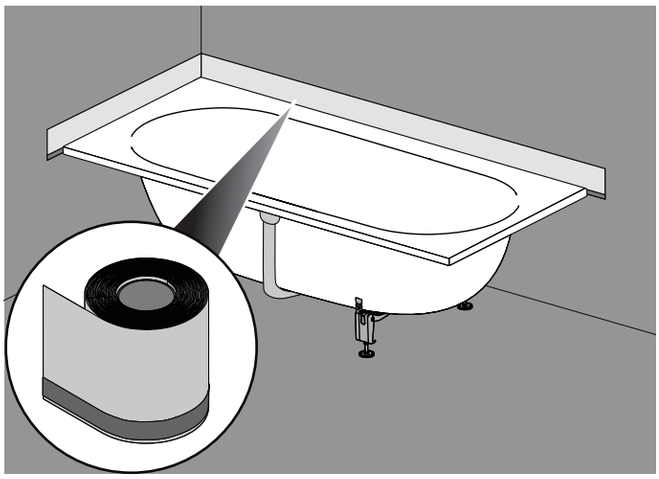

27

Art.-Nr: B57-0402

DE Entkopplungsband
EN Insulting tape
FR Bande de désolidarisation
NL Ontkoppelingsband

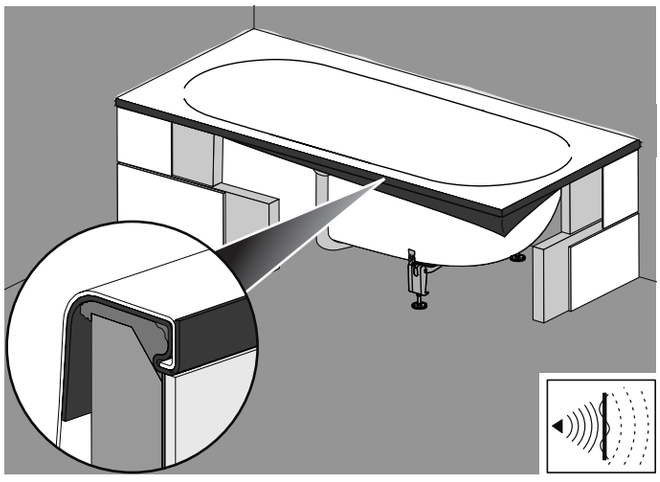

28

Art.-Nr: B57-0407

DE Fliesenkleber-Trennband
EN Tile adhesive divider
FR Séparation de colle à carreler
NL Tegellijm ontkoppelingstape

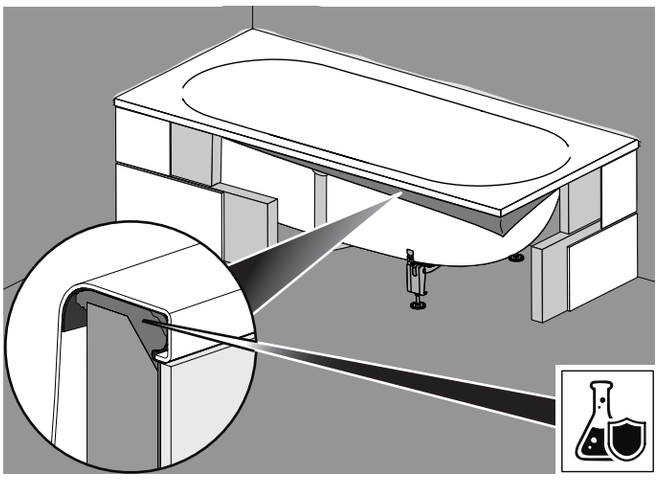

29

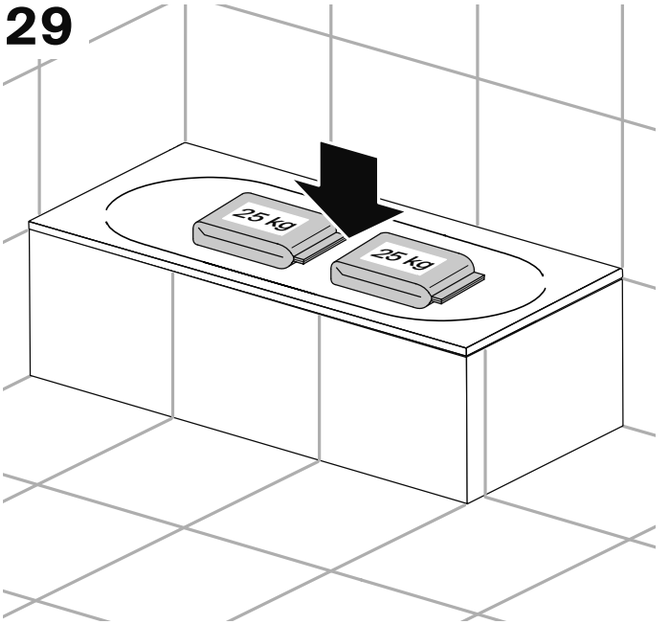

30

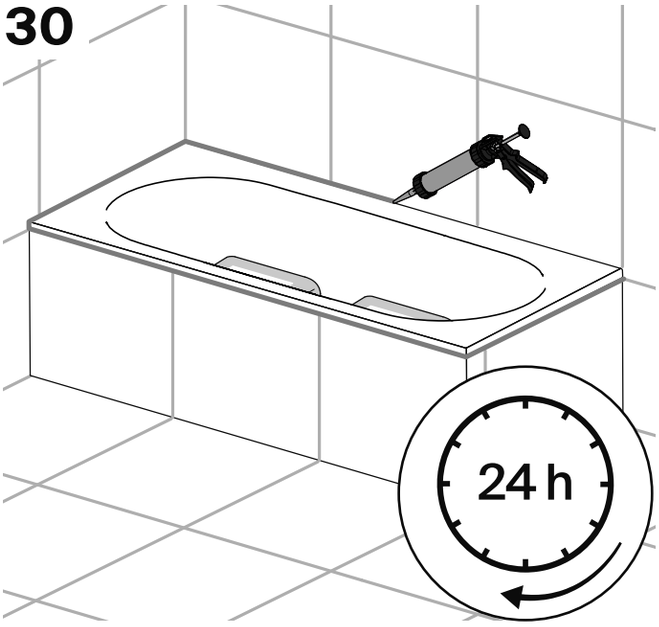

31

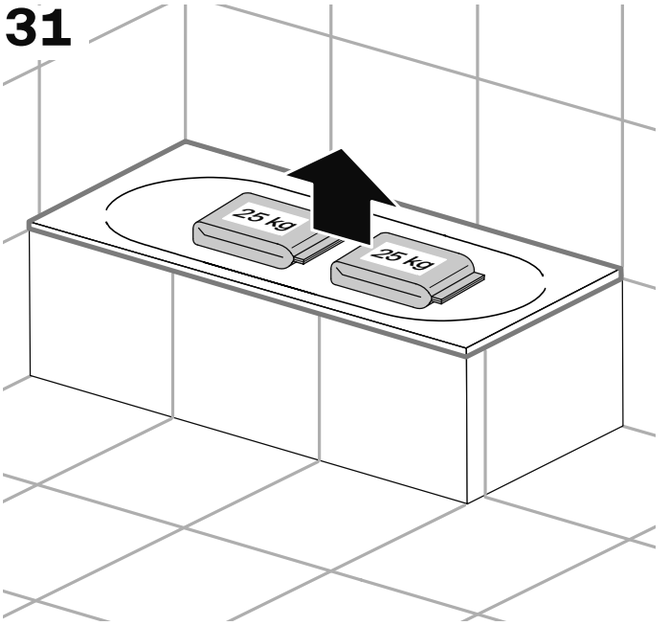

Bette GmbH & Co. KG
Heinrich-Bette-Straße1
33129 Delbrück
Germany
T +49 5250 511–0
info@bette.de

www.my-bette.com

Rev. 12 / 07.2026 / Z0011817