Ideal Standard

BLEND CURVE

T375101

BLEND CURVE | Stand-WC (rückseitig offen) 355x560x400 mm, Tiefspül-WC in weiß glänzend, CL1 Vollspülung 3.9 - 6 L, horizontaler Ablauf | CL1, CL2, Spültechnologie AquaBlade

Bild & Zeichnung

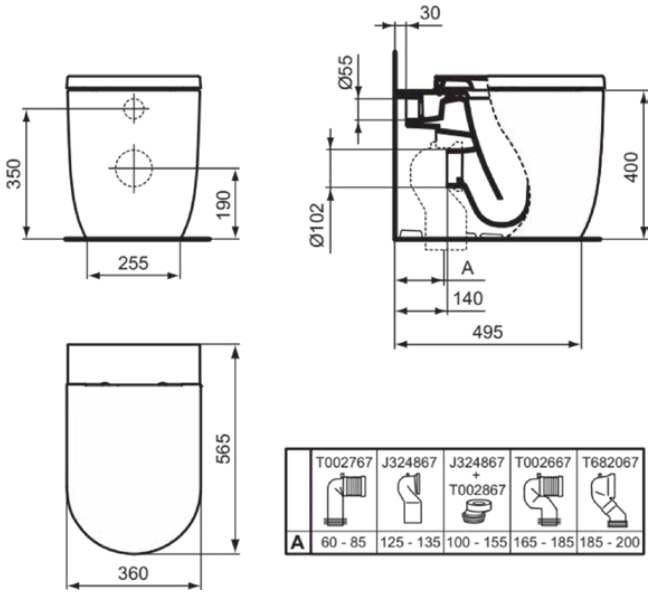

	T002767	J324867	J324867 + T002867	T002667	T682067
A	60 - 85	125 - 135	100 - 155	165 - 185	185 - 200

Allgemeine Informationen

Produktkategorie:	Toiletten
Produktart:	Stand-WC (rückseitig offen)
Marke:	Ideal Standard
Kollektion:	BLEND CURVE
Designer:	Palomba Serafini Associati
Colour:	01 - Weiß Glänzend
Oberflächenbeschaffenheit:	glänzend
Höhe (mm):	400
Breite (mm):	355
Ausladung (mm):	560
Befestigungsart:	Befestigungsset
Nettogewicht (kg):	31.60
EAN Code:	8014140468325

Im Lieferumfang enthaltene Produkte

TT0293851: Befestigungsset

Features

CL1: 3.9 - 6 l/min

CL2: 6 l/min

Spültechnologie AquaBlade

Downloads

- EPD
- Installation Guide

Produktstandards & Zertifikate

Normen:	EN 997
Declaration of Performance classification (DoP):	CL1-6AC/5A/4A+CL2

Produktspezifikationen

CL1 Vollspülung maximal (Liter):	6
CL1 Vollspülung minimal (Liter):	3.9
CL2 Vollspülung maximal (Liter):	6
Kindertoilette:	Nein
Farbcode:	01
Farbbeschreibung:	weiß glänzend
Verdeckte Befestigung:	Ja
Spülart:	Tiefspül-WC
Barrierefreies Produkt:	Nein
Material:	Keramik
Materialspezifikation:	Glasiertes Porzellan

Es werden alle Anstrengungen unternommen, um sicherzustellen, dass die bereitgestellten Informationen korrekt sind. Wir können dies jedoch nicht garantieren und übernehmen keine Haftung für etwaige fehlerhafte Angaben.

Ideal Standard

BLEND CURVE

T375101

BLEND CURVE | Stand-WC (rückseitig offen) 355x560x400 mm, Tiefspül-WC in weiß glänzend, CL1 Vollspülung 3.9 - 6 L, horizontaler Ablauf | CL1, CL2, Spültechnologie AquaBlade

Produktspezifikationen

Position des Auslass:	Mitte
Ausrichtung des Auslass:	Horizontal
Sichtbarkeit des Auslass:	Verdeckt
PVD Technologie:	Nein
Position des Wasserzulaufs:	Hinten
Erhöhte Ausführung:	Nein
Oberflächenbeschaffenheit:	glänzend
Art des Wasserzulaufs:	Verdeckt
Mit Bidetfunktion:	Nein
Mit Hygieneaussparung / fester Toilettensitz:	Nein
Mit Geruchsabsaugung:	Nein
Befestigungsart:	Befestigungsset
Montageart:	Boden

Es werden alle Anstrengungen unternommen, um sicherzustellen, dass die bereitgestellten Informationen korrekt sind. Wir können dies jedoch nicht garantieren und übernehmen keine Haftung für etwaige fehlerhafte Angaben.