PRODUKTDATENBLATT

PLAN 14962070000

Toilettenpapierhalter

PRODUKT



ZEICHNUNG

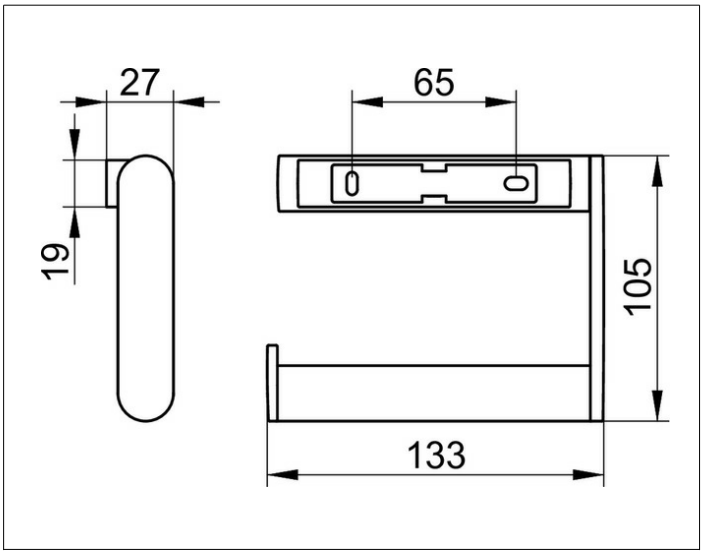

PRODUKTBESCHREIBUNG

- schwenkbar
- offene Form
- Rollenbreite bis 120 mm
- verdeckte Befestigung
- zum Schrauben
- Befestigungs-Set inklusive

OBERFLÄCHE

Edelstahl

AUSSCHREIBUNGSTEXT

KEUCO PLAN Toilettenpapierhalter 14962070000
Toilettenpapierhalter aus hochwertigem Edelstahl
in ästhetischem, funktionalem Design, offene Ausführung
für Rollenbreite 100/120 mm
Breite 133 mm, Höhe 105 mm, Ausladung 27 mm
Der Toilettenpapierhalter wird verdeckt angebracht
Lieferung inkl. korrosionsfreiem Befestigungsmaterial