Ideal Standard

CONCA

T3792MA

CONCA | Waschtisch 600x450x145 mm in weiß, ohne Hahnloch, ohne Überlauf | IdealPlus

Bild & Zeichnung

Ideal Standard

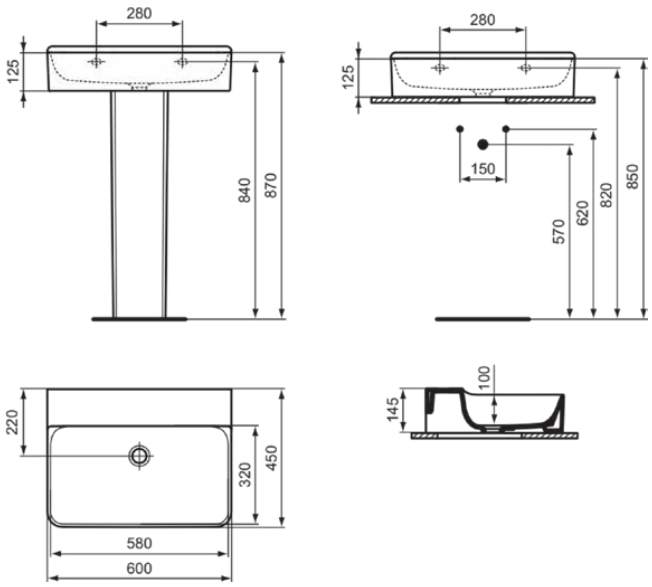

Allgemeine Informationen

Produktkategorie:	Waschtische
Produktart:	Waschtisch
Marke:	Ideal Standard
Kollektion:	CONCA
Designer:	Palomba Serafini Associati
Colour:	MA - Weiß
Oberflächenbeschaffenheit:	glänzend
Höhe (mm):	145
Breite (mm):	600
Ausladung (mm):	450
Nettogewicht (kg):	17.00
EAN Code:	8014140468806

Features

IdealPlus

Produktstandards & Zertifikate

Normen:	EN 14688
Declaration of Performance classification (DoP):	CL 00

Produktspezifikationen

Farbcode:	MA
Farbbeschreibung:	weiß
IdealPlus Technologie:	Ja
Barrierefreies Produkt:	Nein
Mit Kettenöse:	Nein
Material:	Keramik
Materialspezifikation:	Feinfeuerton
Anzahl von Hahnlöchern je Waschbecken:	0
Anzahl von Waschbecken:	1
PVD Technologie:	Nein
Ablagefläche:	Hinten
Oberflächenbeschaffenheit:	glänzend
Mit Rückwand:	Nein
Mit Verschlussstopfen:	Nein
Mit Überlauf:	Nein
Mit Siphon:	Nein
Befestigungsmaterial im Lieferumfang enthalten:	Nein
Montageart:	wandhängend
Empfohlene Ausschittschablone:	TT0299724

Es werden alle Anstrengungen unternommen, um sicherzustellen, dass die bereitgestellten Informationen korrekt sind. Wir können dies jedoch nicht garantieren und übernehmen keine Haftung für etwaige fehlerhafte Angaben.