Ideal Standard

ULTRA FLAT EVO

T5429FO

ULTRA FLAT EVO | Rechteck-Brausewanne 1800x800x35 mm in weiß seidenmatt, ohne Ablaufgarnitur | Antibakteriell, Rutschhemmende Oberfläche, Barrierefrei, gemäß DIN 18040, Zuschneidbar, 35/36 mm Höhe

Bild & Zeichnung

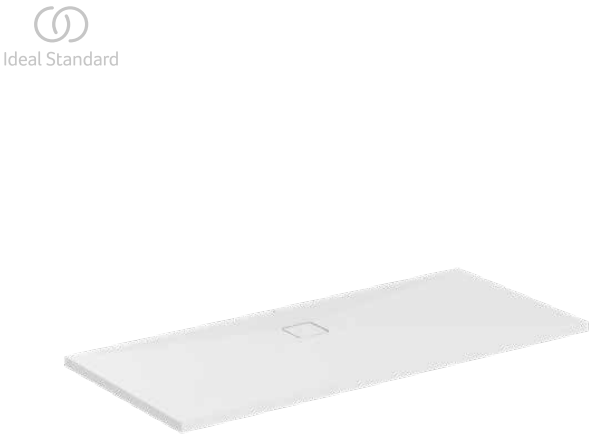

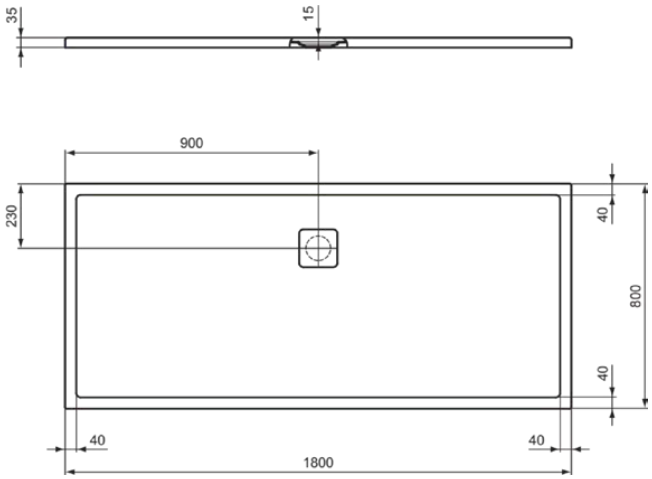

Allgemeine Informationen

Produktkategorie:	Brausewannen
Produktart:	Rechteck-Brausewanne
Marke:	Ideal Standard
Kollektion:	ULTRA FLAT EVO
Designer:	Ideal Standard
Colour:	FO - Weiß Seidenmatt
Oberflächenbeschaffenheit:	satin
Höhe (mm):	35
Breite (mm):	1800
Ausladung (mm):	800
Nettogewicht (kg):	50.00
EAN Code:	8014140510925

Im Lieferumfang enthaltene Produkte

TR160FO: Ablaufabdeckung

Features

- Antibakteriell
- Rutschhemmende Oberfläche
- Barrierefrei, gemäß DIN 18040
- Zuschneidbar
- 35/36 mm Höhe

Downloads

- Installation Guide

Produktstandards & Zertifikate

Normen:	EN 16165
Declaration of Performance classification (DoP):	CL1 + CL2 CA - DA

Produktspezifikationen

Antislip class:	C
Farbcode:	FO
Farbbeschreibung:	weiß seidenmatt
Eckmodell:	Nein
Schmutzabweisend:	Ja
Geschliffene Rückseite(n):	Nein
Geschliffene Unterseite:	Nein
Barrierefreies Produkt:	Ja
Position des Ablauflochs:	Lange Seite
Material:	Mineralwerkstoff

Es werden alle Anstrengungen unternommen, um sicherzustellen, dass die bereitgestellten Informationen korrekt sind. Wir können dies jedoch nicht garantieren und übernehmen keine Haftung für etwaige fehlerhafte Angaben.

Ideal Standard

ULTRA FLAT EVO

T5429FO

ULTRA FLAT EVO | Rechteck-Brausewanne 1800x800x35 mm in weiß seidenmatt, ohne Ablaufgarnitur | Antibakteriell, Rutschhemmende Oberfläche, Barrierefrei, gemäß DIN 18040, Zuschneidbar, 35/36 mm Höhe

Produktspezifikationen

Materialspezifikation:	StoneTech™
PVD Technologie:	Nein
Oberflächenbeschaffenheit:	satin
Mit rutschfester Oberfläche:	Ja
Mit Ablaufdeckel:	Ja
Mit Montagefüße:	Nein
Mit Polystyrol-Träger:	Nein
Mit Verkleidung(en):	Nein
Mit Ablaufgarnitur:	Nein
Montageart:	Bodeneinbau

Es werden alle Anstrengungen unternommen, um sicherzustellen, dass die bereitgestellten Informationen korrekt sind. Wir können dies jedoch nicht garantieren und übernehmen keine Haftung für etwaige fehlerhafte Angaben.