Oberteil , linksschließend 1/2" -

ERSATZTEILE

90 90 03 142 00 90

Oberteil , linksschließend 1/2" -

90 90 03 142 00 90

Oberteil , linksschließend 1/2" -

90 90 03 142 00 90

Oberteil , linksschließend 1/2" -
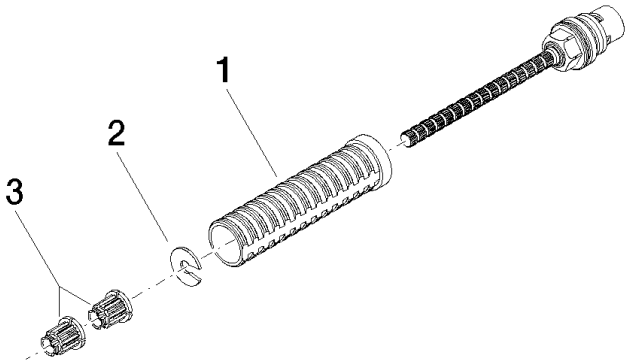
90 90 03 142 00 90