Ideal Standard

CONCA

T3955Y4

CONCA | Schrank 370x250x1700 mm in eiche geflammt furnier, 1 Tür | Grifflos, Push-to-open, Vormontiert, Echtholzfurnier

Bild & Zeichnung

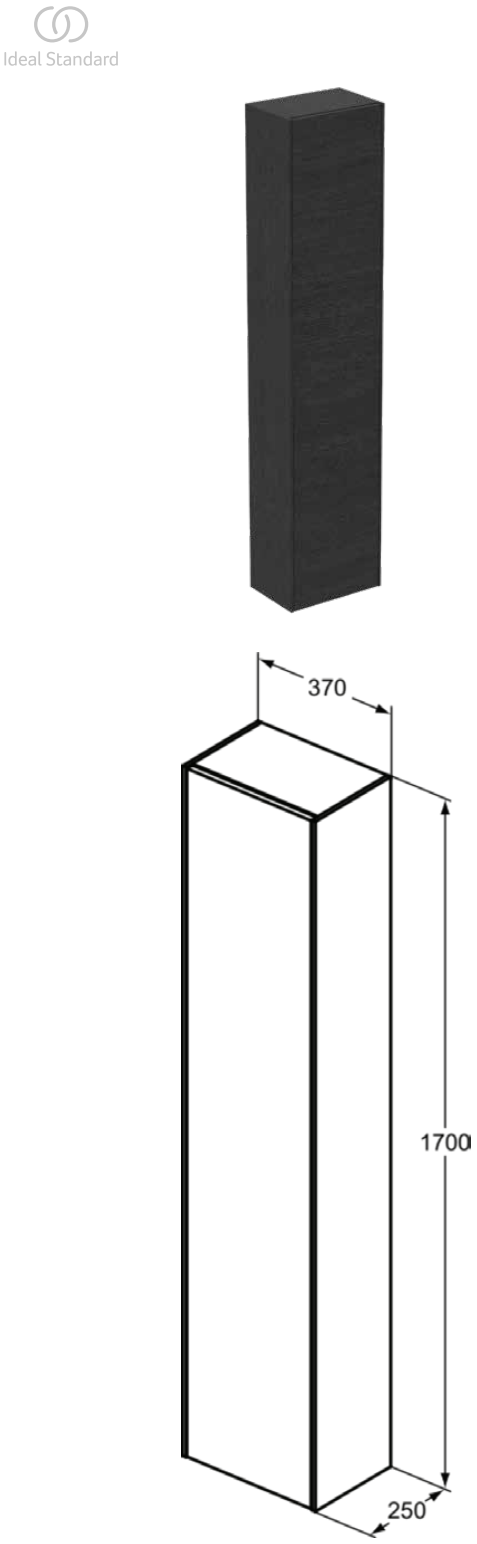

Allgemeine Informationen

Produktkategorie:	Möbel
Produktart:	Schrank
Marke:	Ideal Standard
Kollektion:	CONCA
Designer:	Palomba Serafini Associati
Colour:	Y4 - Eiche Geflammt Furnier
Oberflächenbeschaffenheit:	Matt
Höhe (mm):	1700
Breite (mm):	370
Ausladung (mm):	250
Befestigungsart:	Befestigungsset
Nettogewicht (kg):	34.00
EAN Code:	8014140461661

Features

- Grifflos
- Push-to-open
- Vormontiert
- Echtholzfurnier

Downloads

- Installation Guide
- Spare Parts List

Produktspezifikationen

Anzahl Glasregalböden:	4
Anzahl Regalböden insgesamt:	5
Anzahl Holzregalböden:	1
Farbcode:	Y4
Farbbeschreibung:	eiche geflammt furnier
Eckmodell:	Nein
Griff(e):	Grifflos
Einstellbare Montagefüße:	Nein
Materialspezifikation der Ablage:	Multiplex
Anzahl der Türen (gesamt):	1
Anzahl der Türen (links öffnend):	1
Anzahl der Türen (rechts öffnend):	1
Anzahl der Ablagen:	5
Auszugsmechanismus:	Push-Pull
PVD Technologie:	Nein
Reversibel:	Ja
Wechselbarer Türanschlag:	Ja
Oberflächenbeschaffenheit:	Matt
Modelart:	hoch

Es werden alle Anstrengungen unternommen, um sicherzustellen, dass die bereitgestellten Informationen korrekt sind. Wir können dies jedoch nicht garantieren und übernehmen keine Haftung für etwaige fehlerhafte Angaben.

Ideal Standard

CONCA

T3955Y4

CONCA | Schrank 370x250x1700 mm in eiche geflammt furnier, 1 Tür | Grifflos, Push-to-open, Vormontiert, Echtholzfurnier

Produktspezifikationen

Mit Griff(en):	Nein
Mit Innenbeleuchtung:	Nein
Mit Montagefüße:	Nein
Mit Siegel:	Nein
Mit Steckdose:	Nein
Mit Schalter:	Nein
Mit Handtuchhalter:	Nein
Mit Wandbeleuchtung:	Nein
Mit Wäschekorb:	Nein
Echtholzfurnier:	Ja
Befestigungsmaterial im Lieferumfang enthalten:	Ja
Befestigungsart:	Befestigungsset
Montageart:	wandhängend

Es werden alle Anstrengungen unternommen, um sicherzustellen, dass die bereitgestellten Informationen korrekt sind. Wir können dies jedoch nicht garantieren und übernehmen keine Haftung für etwaige fehlerhafte Angaben.