Ideal Standard

SENSORFLOW NEW

A7558XG

Sensorflow NEW | Waschtischarmatur 71.5x120x170 mm in schwarz, ohne Ablaufgarnitur |

Bild & Zeichnung

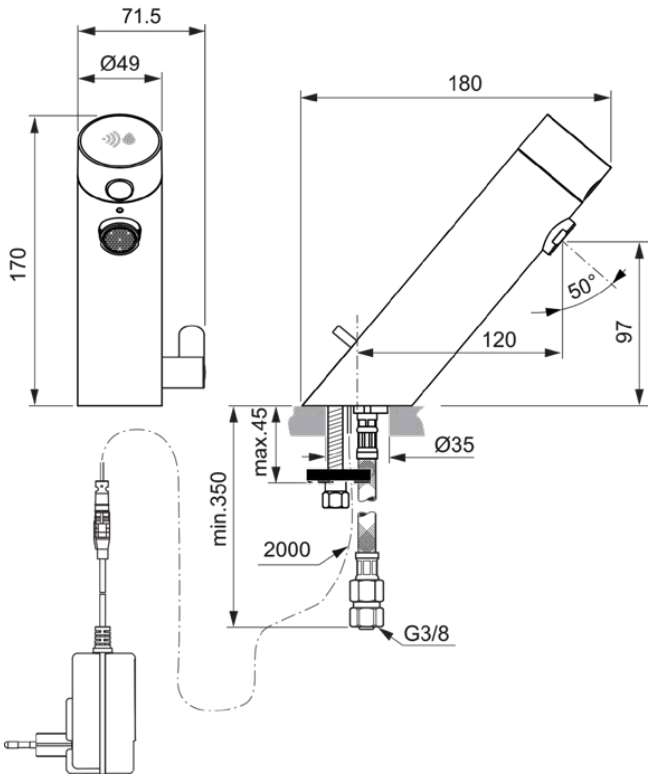

Allgemeine Informationen

Produktart	Waschtischarmatur
Marke	Ideal Standard
Kollektion	Sensorflow NEW
Farbcode	XG
Farbbeschreibung	Schwarz
Oberflächenveredelung	Matt
Maximale Höhe (mm)	170
Maximale Breite (mm)	71.5
Ausladung (mm)	180
EAN Code	4015413352130
Nettogewicht (kg)	1.89

Funktionen

Downloads

- BIM-DE
- Montageanleitung
- Ersatzteilliste

Produktstandards & Zertifikate

Normen	DIN EN 248 | DIN 4109-1 | DIN EN 15091
KIWA-Zertifikat	K95243
ACS-Zertifikat	21 ACC LY 095_221
Name der WEEE-Zulassung	DE29422474

Produktspezifikationen

Integrierte Elektronik	Ja
Art der Stromversorgung	Netzbetrieb
Automatische Zyklusspülung	Ja
Minimale Zyklusspülzeit (h)	6
Maximale Zyklusspülzeit (h)	72
Programmierung der Spülzeit	Manuell
Mit Gebäudeleittechnikanschluss	Nein
Mit Transformator	Ja
Schutzart (IP)	IP67
Minimale Reichweite (cm)	50
Maximaler Reichweite (cm)	250
Berührungslose Steuerung	Ja
Steuerungsart	Infrarot
Einstellbar Spülzeit	Ja
Art der Temperaturkontrolle	Manuelle Betätigung
Mit Griff(en)	Ja
Anzahl der Griffe	1
Griffposition	Seitlich
Anzahl der Hahnlöcher	1
Mit herausziehbarer Spülbrause	Nein
Mit Auslass	Ja
Auslaufart	Starr
Strahlreglerart	Luftsprudler

Es werden alle Anstrengungen unternommen, um sicherzustellen, dass die bereitgestellten Informationen korrekt sind. Wir können dies jedoch nicht garantieren und übernehmen keine Haftung für etwaige fehlerhafte Angaben.

Sichtbarkeit des Strahlreglers	Sichtbar
Strahlregler ist Vandalismus geschützt	Nein
Material des Auslaufs	Gussauslauf
Niederdruckmodell	Nein
Mit Rosette(n)	Nein
Material des Armaturenkörpers	Messing
Oberflächenschutz	coated
Mit Ablaufgarnitur	Nein
Betriebs-Mindestdruck (kPa)	50
BlueStart Technologie	Nein
Cool Body Technologie	Nein
Anschlussspannung (V)	230
Minimale Spülzeit (sec)	1
Maximale Spülzeit (sec)	240
PVD Technologie	Nein
IdealPure Technologie	Nein
IdealPlus Technologie	Nein
Maximaler Durchfluss bei 3 bar (l/min)	5
	Solenoid (magnetisch)
Wasseraktivierung	Elektronisch
Kartuschenbefestigung	Mit Gewinde
Nennweite des Ventils	24

Es werden alle Anstrengungen unternommen, um sicherzustellen, dass die bereitgestellten Informationen korrekt sind. Wir können dies jedoch nicht garantieren und übernehmen keine Haftung für etwaige fehlerhafte Angaben.

Ideal Standard

Ihr Kontakt vor Ort:

België • Belgique
Ideal Standard Produktions GmbH
Ikaroslaan 18
B-1930 Zaventem
✆ +32 2 325 66 00
🖷 +32 2 325 66 01
www.idealstandard.be

Éire
Ideal Standard Éire
2nd Floor, Unit 3103 Lake Drive Citywest
Business Campus Tallaght Dublin 24 YXW2
✆ +353 1 4564525
www.idealstandard.ie

Österreich
Ideal Standard GmbH
Zweigniederlassung Österreich
Erzherzog-Karl-Str. 131–135
1220 Wien Österreich
✆ +43 125 66 222-0
🖷 +43 125 66 222-625
www.idealstandard.at

България
Идеал Стандарт - Видима АД
ул. "Марин Попов" 53
гр. Севлиево, 5400
✆ +359 885 938 880
✉ office@idealstandard.com
www.idealstandard.bg

España
Ideal Standard Iberia S.L.U
Riera Principal Nr. 8
08328 Alella (Barcelona - España)
✆ +34 93 561 80 00
www.idealstandard.es

Polska
Ideal Standard Polska
Ul, Ostrowskiego 7
53-238 Wroclaw
✆ +48 71 78 68 301
www.idealstandard.po

Česká republika
Ideal Standard s.r.o.
Zemska 623
41574 Teplice
✆ +420 (0)-417-265 11
🖷 +420 (0)-417-265 15
www.idealstandard.cz

Ελλάδα
Ideal Standard S. A. Γραφεία Αθηνών:
Λ. Μεσογείων 265, 15451 N.
Ψυχικό, Αθήνα
✆ +2106790800
www.idealstandard.gr

România
Ideal Standard Representative Office România
Calea Victoriei 109, Etaj 1, Sector 1
Bucureşti, 010069
✆ +40 746 050 408
✉ officebucharest@idealstandard.com
www.ideal-standard.ro

Hrvatska
Ideal Standard Hrvatska
Lopatinečka ul. 8
10000, Zagreb
✆ +385 91 229 9304
www.idealstandard.hr

France
Ideal Standard France - Siège social
39Rue St. Sabin
75011 Paris
✆ +33 (0)1 49 38 81 34
✉ sav.idealstandard@idealstandard.com
(demandes techniques) /
devis.chantier@idealstandard.com
(demandes commerciales)
www.idealstandard.fr

Srbija
Ideal Standard - Vidima AD
Drinčićeva br.19, I sprat, stan br.8
11000 Beograd Srbija
✆ +381 11 7138 058
www.idealstandard.rs

Danmark
Ideal Standard Skandinavia AS
Tulipvij 1
7100 Vejle (Denmark)
✆ +45 758 410 10
🖷 +45 758 410 24
www.idealstandard.dk

Italia
Ideal Standard (Italia) Srl
Via Giosuè Borsi 9
20143 Milano, Italia
✆ +39 (0)2 28881
✉ info@idealstandard.it
www.idealstandard.it

United Kingdom
Ideal Standard (UK) Ltd
The Bathroom Works National Avenue
Kingston Upon Hull
HU5 4HS
✆ +44 (0)-1482 346 461
🖷 +44 (0)-1482 445 886
www.idealstandard.co.uk

Deutschland
Ideal Standard GmbH
Euskirchener Straße 80
53121 Bonn
✆ +49 (0)228 521-0
🖷 +49 (0)228 521-241
✉ idealstandard.de@idealstandard.com
ww.idealstandard.de

Nederland
Ideal Standard Nederland
L. J. Costerstraat 30 - Postbus 7
5900 AA Venlo
✆ +31 (0)-77 355 08 08
🖷 +31 (0)-77 354 21 86
www.idealstandard.nl

Es werden alle Anstrengungen unternommen, um sicherzustellen, dass die bereitgestellten Informationen korrekt sind. Wir können dies jedoch nicht garantieren und übernehmen keine Haftung für etwaige fehlerhafte Angaben.