Ideal Standard

I.LIFE A

T481201

I.LIFE A | Sandwich Sitz 360x450x45 mm in weiß glänzend

Bild & Zeichnung

Ideal Standard

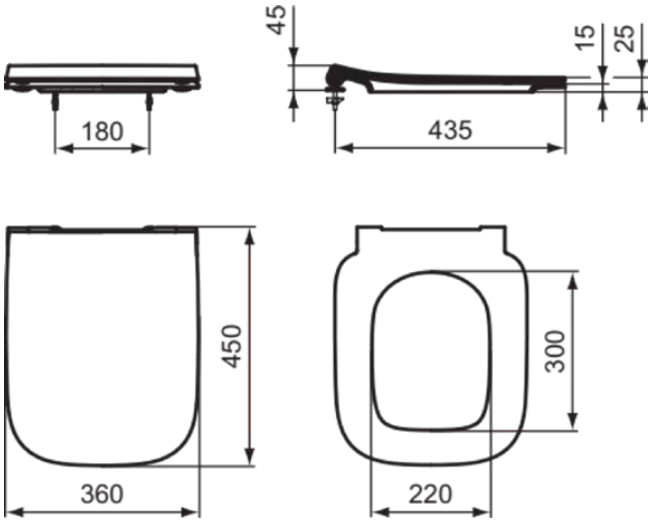

Allgemeine Informationen

Produktkategorie:	WC-Sitze
Produktart:	Sandwich Sitz
Marke:	Ideal Standard
Kollektion:	I.LIFE A
Designer:	Palomba Serafini Associati
Colour:	01 - Weiß Glänzend
Oberflächenbeschaffenheit:	glänzend
Höhe (mm):	45
Breite (mm):	360
Ausladung (mm):	450
Befestigungsart:	Scharnierset
Nettogewicht (kg):	2.08
EAN Code:	8014140491149

Downloads

- Installation Guide
- Spare Parts List

Produktspezifikationen

Diebstahlschutz:	Nein
Schließmechanismus:	Normal close
Farbcode:	01
Farbbeschreibung:	weiß glänzend
Stangenscharnier:	Nein
Befestigungsort:	Oben
Geeignet für handelsübliche Toiletten:	Nein
Material des Scharniers:	Edelstahl
Material:	Kunststoff
Materialspezifikation:	Duroplast
PVD Technologie:	Nein
Schnellwechsel Option:	Nein
Schlankes Modell:	Ja
Oberflächenbeschaffenheit:	glänzend
Mit Hygieneaussparung / fester Toilettensitz:	Nein
Mit Motiv:	Nein

Es werden alle Anstrengungen unternommen, um sicherzustellen, dass die bereitgestellten Informationen korrekt sind. Wir können dies jedoch nicht garantieren und übernehmen keine Haftung für etwaige fehlerhafte Angaben.