Ideal Standard

EUROVIT+/ULYSSE+/SIMPLICITY+ R0271Y8

EUROVIT+/ULYSSE+/SIMPLICITY+ | Waschtisch-Unterschrank 354x202x550 mm in Hamilton eiche, 1 Tür | Grifflos, SoftClosing, Platzsparend, Vormontiert

Bild & Zeichnung

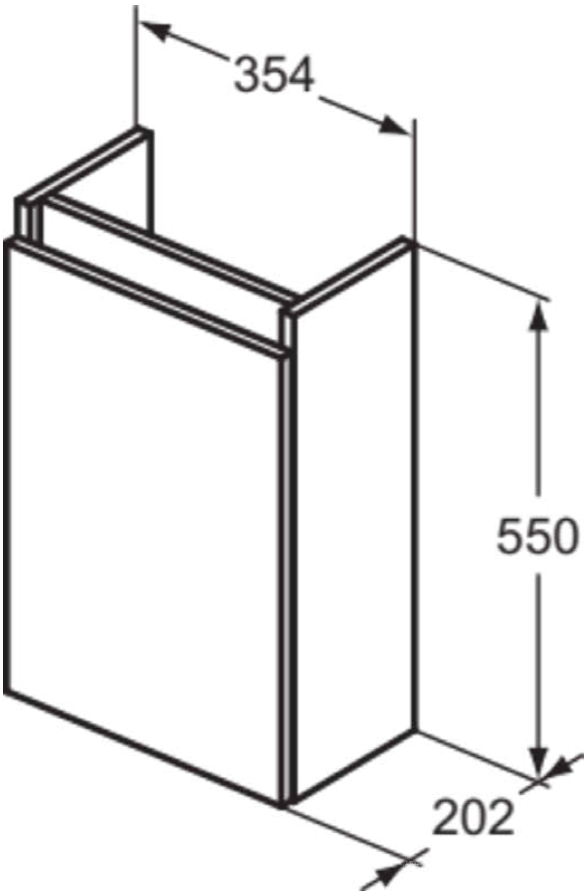

Allgemeine Informationen

Produktkategorie:	Möbel
Produktart:	Waschtisch-Unterschrank
Marke:	Unbranded
Kollektion:	EUROVIT+/ULYSSE+/SIMPLICITY+
Designer:	Palomba Serafini Associati
Colour:	Y8 - Hamilton Eiche
Höhe (mm):	550
Breite (mm):	354
Ausladung (mm):	202
Befestigungsart:	Befestigungsset
Nettogewicht (kg):	6.60
EAN Code:	3391500589285

Features

- Grifflos
- SoftClosing
- Platzsparend
- Vormontiert

Downloads

- Installation Guide
- Spare Parts List

Produktspezifikationen

Einzugsmechanismus:	Softclosing
Farbcode:	Y8
Farbbeschreibung:	Hamilton eiche
Eckmodell:	Nein
Griff(e):	Grifflos mit Nut
Einstellbare Montagefüße:	Nein
Material:	Holz
Materialspezifikation (Korpus):	MFC
Anzahl der Türen (gesamt):	1
Anzahl der Türen (links öffnend):	1
Anzahl der Türen (rechts öffnend):	0
Anzahl der Auszüge (gesamt):	0
Anzahl der externen Auszüge:	0
Anzahl der internen Auszüge:	0
Anzahl der offenen Fächer:	0
Anzahl der Rolltüren:	0
Anzahl der Schiebetüren:	0
Anzahl der Schwingtüren:	0
Auszugsmechanismus:	Push-Pull
Wechselbarer Türanschlag:	Ja

Es werden alle Anstrengungen unternommen, um sicherzustellen, dass die bereitgestellten Informationen korrekt sind. Wir können dies jedoch nicht garantieren und übernehmen keine Haftung für etwaige fehlerhafte Angaben.

Ideal Standard

EUROVIT+/ULYSSE+/SIMPLICITY+ R0271Y8

EUROVIT+/ULYSSE+/SIMPLICITY+ | Waschtisch-Unterschrank 354x202x550 mm in Hamilton eiche, 1 Tür | Grifflos, SoftClosing, Platzsparend, Vormontiert

Produktspezifikationen

Platzsparendes Modell:	Ja
Mit Innenbeleuchtung:	Nein
Mit Montagefüße:	Nein
Mit Steckdose:	Nein
Mit Waschtischplatte:	Nein
Befestigungsmaterial im Lieferumfang enthalten:	Ja
Befestigungsart:	Befestigungsset
Montageart:	wandhängend

Es werden alle Anstrengungen unternommen, um sicherzustellen, dass die bereitgestellten Informationen korrekt sind. Wir können dies jedoch nicht garantieren und übernehmen keine Haftung für etwaige fehlerhafte Angaben.