STIEBEL ELTRON

Bedienung und Installation
Gebruik en Installatie
Obsluha a instalace

SNO 5 Plus
SNO 10 Plus

Kleinspeicher (drucklos)	2
Kleine boiler (drukloos)	13
Malé zásobníky (beztlakové)	23



Inhaltsverzeichnis

1 Besondere Hinweise 3

2 Allgemeine Hinweise 3

2.1 Prüfzeichen 3

2.2 Maßeinheiten 3

2.3 Nicht mehr verwenden | Symbole in diesem Dokument 3

3 Sicherheit 3

3.1 Struktur der Warnhinweise 3

3.2 Bestimmungsgemäße Verwendung 4

3.3 Sicherheitshinweise 4

4 Gerätebeschreibung 4

4.1 Funktionsweise 4

4.2 Lieferumfang 4

4.3 Notwendiges Zubehör 4

5 Montage (Fachkraft) 5

5.1 Montageort 5

5.2 Montage des Gerätes 5

5.3 Wasseranschluss 5

6 Inbetriebnahme (Fachkraft) 6

6.1 Gerät mit Wasser befüllen 6

6.2 Elektrischer Anschluss 6

6.3 Dauerhafte Temperaturbegrenzung einstellen 6

7 Bedienung 7

8 Reinigung 7

9 Wartung (Fachkraft) 7

9.1 Gerät entleeren 7

9.2 Gerät öffnen 7

9.3 Gerät entkalken 8

9.4 Schutzleiter prüfen (DGUV V3) 8

9.5 Anschlusskabel tauschen 8

9.6 Temperaturfühler im Schutzrohr positionieren 8

10 Störungsbehebung 8

11 Störungsbehebung (Fachkraft) 8

12 Außerbetriebnahme 8

13 Technische Daten 9

13.1 Maße und Anschlüsse 5 Liter Gerät 9

13.2 Maße und Anschlüsse 10 Liter Gerät 9

13.3 Elektroschaltplan 9

13.4 Angaben zum Energieverbrauch 10

13.5 Aufheizdiagramm 10

13.6 Datentabelle 10

14 Kundendienst und Garantie 11

15 Umwelt und Recycling 12

1 Besondere Hinweise

- Das Gerät kann von Kindern ab 3 Jahren sowie von Personen mit verringerten physischen, sensorischen oder mentalen Fähigkeiten oder Mangel an Erfahrung und Wissen benutzt werden, wenn sie beaufsichtigt werden oder bezüglich des sicheren Gebrauchs des Gerätes unterwiesen wurden und die daraus resultierenden Gefahren verstanden haben. Kinder im Alter von 3 bis 8 Jahren dürfen nur die am Gerät angeschlossene Armatur bedienen. Kinder dürfen nicht mit dem Gerät spielen. Reinigung und Benutzer-Wartung dürfen nicht von Kindern ohne Beaufsichtigung durchgeführt werden.
- Bei festem Anschluss an das Stromnetz über eine Geräteanschlussdose muss das Gerät über eine Trennstrecke von mindestens 3 mm allpolig vom Netzanschluss getrennt werden können.
- Nur vom Hersteller berechtigte Fachkräfte dürfen die Netzanschlussleitung tauschen. Nutzen Sie dazu das originale Ersatzteil. Andernfalls kann das Gerät beschädigt werden.
- Schließen Sie das Gerät nicht über eine externe Schaltvorrichtung wie beispielsweise über eine Zeitschaltuhr an.
- Befestigen Sie das Gerät wie in Kapitel „Montage / Montage des Gerätes“ beschrieben.
- Das Gerät darf nur mit einer offenen (drucklosen) Armatur installiert werden.
- Setzen Sie das Gerät keinem Wasserdruck aus.
- Der Auslauf der Armatur hat die Funktion einer Belüftung. Kalk kann den Auslauf verschließen und das Gerät unter Druck setzen.
- Verschließen Sie niemals den Armaturenauslauf.
- Verwenden Sie nur spezielle Strahlregler für drucklose Warmwasserspeicher.
- Verwenden Sie keinen Schlauch zur Verlängerung des Armaturenauslaufs.

2 Allgemeine Hinweise



▶ Lesen Sie diese Anleitung vor dem Gebrauch sorgfältig durch und bewahren Sie sie auf.

2.1 Prüfzeichen

Siehe Typenschild am Gerät.

2.2 Maßeinheiten

Wenn nicht anders angegeben, sind alle Maße in Millimeter.

2.3 Nicht mehr verwenden | Symbole in diesem Dokument

Symbol	Bedeutung
	Dieses Symbol zeigt Ihnen einen möglichen Sachschaden, Geräteschaden, Folgeschaden oder Umweltschaden an.
	Allgemeine Hinweise werden mit dem nebenstehenden Symbol gekennzeichnet.
▶	Dieses Symbol zeigt Ihnen, dass Sie etwas tun müssen.

3 Sicherheit

3.1 Struktur der Warnhinweise

3.1.1 Abschnittsbezogene Warnhinweise

Abschnittsbezogene Warnhinweise gelten für alle Handlungsschritte des Abschnitts.

Personenschaden

VORSICHT
 **Art und Quelle der Gefahr** Folge(n) bei Nichtbeachtung des Warnhinweises ▶ Maßnahme(n) zur Gefahrenabwehr

Sachschaden, Folgeschaden, Umweltschaden

HINWEIS
 **Art und Quelle der Gefahr** Folge(n) bei Nichtbeachtung des Warnhinweises ▶ Maßnahme(n) zur Gefahrenabwehr

3.1.2 Eingebettete Warnhinweise

Eingebettete Warnhinweise gelten nur für den darauffolgenden Handlungsschritt.

▶ **SIGNALWORT: Folge(n) bei Nichtbeachtung des Warnhinweises. Maßnahme(n) zur Gefahrenabwehr.** Handlungsschritt, auf den sich der Warnhinweis bezieht

3.1.3 Symbolerklärung

Symbol	Art der Gefahr
	Verletzung
	Stromschlag
	Verbrennung, Verbrühung

3.1.4 Signalworte

Signalwort	Bedeutung
GEFAHR	Hinweise, deren Nichtbeachtung zu Tod oder schweren Verletzungen führt.
WARNUNG	Hinweise, deren Nichtbeachtung zu Tod oder schweren Verletzungen führen kann.
VORSICHT	Hinweise, deren Nichtbeachtung zu mittelschweren oder leichten Verletzungen führen kann.
HINWEIS	Hinweise, deren Nichtbeachtung zu Sachschäden, Folgeschäden oder Umweltschäden führen kann.

3.2 Bestimmungsgemäße Verwendung

Das offene (drucklose) Gerät ist für die Erwärmung von Trinkwasser bestimmt. Das Gerät kann eine Entnahmestelle versorgen. Das Gerät darf nur mit einer offenen (drucklosen) Armatur installiert werden.

Das Produkt ist für den Einsatz im häuslichen Umfeld vorgesehen. Es kann von nicht eingewiesenen Personen sicher bedient werden. In nicht häuslicher Umgebung, z. B. im Kleingewerbe, kann das Produkt ebenfalls verwendet werden, sofern die Benutzung in gleicher Weise erfolgt.

Zur bestimmungsgemäßen Verwendung gehört auch das Beachten dieser Anleitung sowie der Anleitungen für eingesetztes Zubehör.

HINWEIS

Sachschaden

Das Gerät ist für die Übertischmontage vorgesehen.

▶ Bei der Montage müssen die Wasseranschlüsse des Gerätes nach unten zeigen.

3.3 Sicherheitshinweise

Personenschaden

- Bei Auslauftemperaturen größer 43 °C besteht Verbrühungsgefahr.
- Der Temperatur-Einstellknopf darf nur durch eine Fachkraft abgezogen werden.
- Warnung für Australien und Neuseeland - Dieses Gerät kann Wasser mit hoher Temperatur abgeben. Stellen Sie fest, ob eine zusätzliche Temperaturregelung erforderlich ist. Beachten Sie den Plumbing Code of Australia (PCA), die örtlichen Anforderungen und die Installationsanweisungen.
- Falls Kinder oder Personen mit eingeschränkten körperlichen, sensorischen oder geistigen Fähigkeiten das Gerät benutzen, empfehlen wir eine dauerhafte Temperaturbegrenzung. Die Begrenzung kann eine Fachkraft einstellen.

WARNUNG

Verletzung

Das Gerät kann von Kindern ab 3 Jahren sowie von Personen mit verringerten physischen, sensorischen oder mentalen Fähigkeiten oder Mangel an Erfahrung und Wissen benutzt werden, wenn sie beaufsichtigt werden oder bezüglich des sicheren Gebrauchs des Gerätes unterwiesen wurden und die daraus resultierenden Gefahren verstanden haben. Kinder im Alter von 3 bis 8 Jahren dürfen nur die am Gerät angeschlossene Armatur bedienen. Kinder dürfen nicht mit dem Gerät spielen. Reinigung und Benutzer-Wartung dürfen nicht von Kindern ohne Beaufsichtigung durchgeführt werden.

Möglicher Sachschaden

- Frost kann das Gerät und die angeschlossene Armatur zerstören. Schützen Sie das Gerät und die Armatur vor Frost.
- Warnung - Um die Sicherheit dieses Geräts zu gewährleisten, muss es gemäß den Anweisungen des Herstellers installiert, betrieben und gewartet werden.
- Setzen Sie das Gerät keinem Wasserdruck aus. Der Auslauf der Armatur hat die Funktion einer Belüftung. Kalk kann den Auslauf verschließen und das Gerät unter Druck setzen.
  - Verschließen Sie niemals den Armaturenauslauf.
  - Verwenden Sie nur spezielle Strahlregler für drucklose Warmwasserspeicher.
  - Verwenden Sie keinen Schlauch zur Verlängerung des Armaturenauslaufs.
- Das Anschließen des Gerätes über eine externe Schaltvorrichtung wie beispielsweise eine Zeitschaltuhr verursacht ein unbeabsichtigtes Rücksetzen des Sicherheitstemperaturbegrenzers. Das Gerät darf nicht mit einem Stromkreis verbunden sein, der regelmäßig durch eine Einrichtung ein- und ausgeschaltet wird.
- Die Installation, Inbetriebnahme sowie Wartung und Reparatur des Gerätes darf nur von einer Fachkraft durchgeführt werden.
- Ungeeignete Ersatzteile und ungeeignetes Zubehör können die Sicherheit der nutzenden Person und des Produkts beeinträchtigen. Verwenden Sie nur Originalersatzteile und Originalzubehör.

4 Gerätebeschreibung

4.1 Funktionsweise

Das offene (drucklose) Gerät ist nur für eine Übertischmontage geeignet. Das Gerät ist zur Versorgung einer Entnahmestelle für die Erwärmung von Kaltwasser bestimmt. Es darf nur mit einer drucklosen Armatur eingesetzt werden.

4.2 Lieferumfang

Mit dem Gerät wird geliefert:

- Wandaufhängung
- Bohrschablone

4.3 Notwendiges Zubehör

Für die offene Betriebsweise des Gerätes muss eine drucklose Armatur eingesetzt werden. STIEBEL ELTRON bietet ein breites Sortiment an geeigneten Armaturen an.

5 Montage (Fachkraft)

5.1 Montageort

HINWEIS

Sachschaden

Das Wasser im Gerät kann gefrieren und durch die Ausdehnung den Behälter und die Anschlüsse beschädigen.

▶ Installieren Sie das Gerät nur in einem frostfreien Raum.

HINWEIS

Sachschaden

▶ Montieren Sie das Gerät an die Wand. Die Wand muss ausreichend tragfähig sein.

HINWEIS

Sachschaden

Das Gerät ist für die Übertischmontage vorgesehen.

▶ Bei der Montage müssen die Wasseranschlüsse des Gerätes nach unten zeigen.

Achten Sie darauf, dass das Gerät für Wartungsarbeiten frei zugänglich ist.

HINWEIS

Sachschaden

Die höchstzulässige Länge der Verbindungsrohre (von der Armatur zum Gerät) beträgt 1 m.
Bei Verbindungsrohren >1 m:

▶ Installieren Sie in der Überlaufleitung einen Aufsatz-Rohrbelüfter.

Montieren Sie das Gerät senkrecht und in der Nähe der Entnahmestelle.

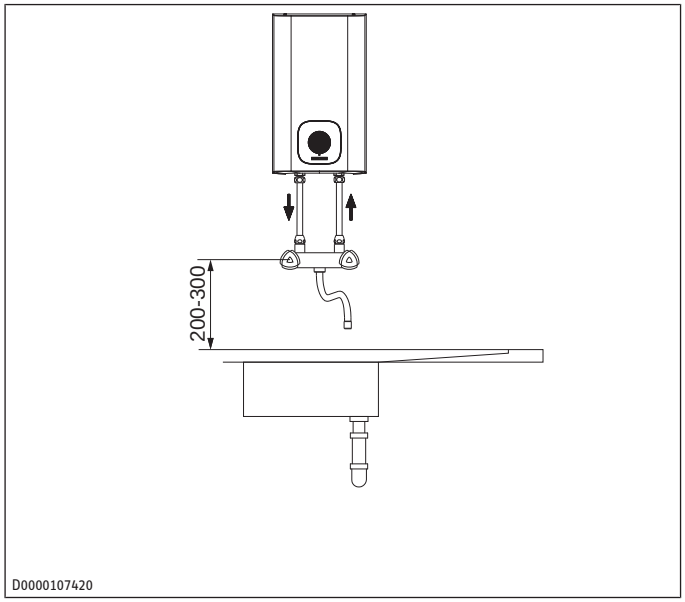

5.2 Montage des Gerätes

▶ Zeichnen Sie die Bohrlöcher mit der Montageschablone an.

▶ Bohren Sie die Löcher und setzen Sie geeignete Dübel ein.

▶ Befestigen Sie die Wandaufhängung mit geeigneten Schrauben.

▶ Hängen Sie das Gerät auf die Wandaufhängung.

▶ Sie können das überschüssige Anschlusskabel in das Kabeldepot legen.

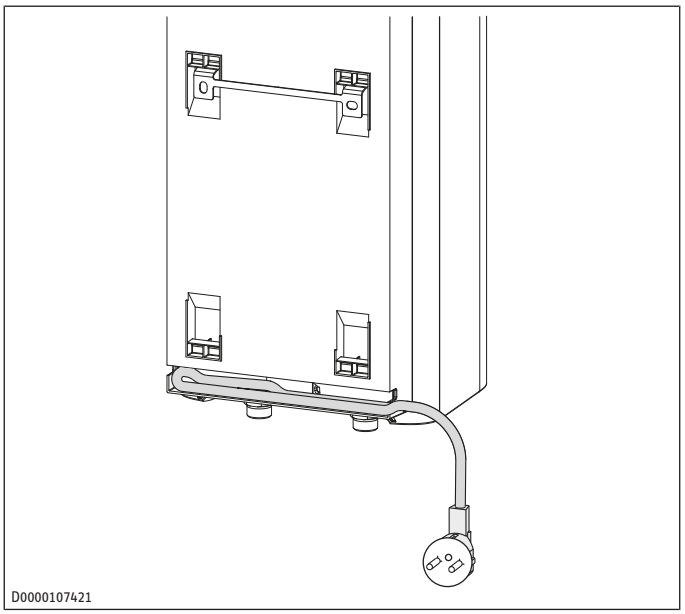

5.3 Wasseranschluss

HINWEIS

Sachschaden

Das Gerät kann undicht und funktionsunfähig werden.

▶ Setzen Sie das Gerät keinem Wasserdruck aus.

▶ Vertauschen Sie nicht die Wasseranschlüsse.

▶ Stellen Sie die Durchflussmenge ein (siehe Anleitung der Armatur). Beachten Sie die maximal zulässige Durchflussmenge bei voll geöffneter Armatur (siehe Link | Datentabelle).

▶ Ordnen Sie die Farbkennzeichnung der Armaturen-Wasseranschlüsse und des Gerätes einander zu:

- Rechts blau = „Kaltwasser Zulauf“
- Links rot = „Warmwasser Auslauf“

▶ **HINWEIS: Um die internen Anschlüsse des Gerätes nicht zu beschädigen, müssen Sie beim Festdrehen der Wasseranschlüsse mit einem geeigneten Schraubenschlüssel gegenhalten.** Schrauben Sie die Wasseranschlüsse der Armatur fest an das Gerät.

▶ Achten Sie darauf, dass die Wasseranschlüsse bei der Montage nicht geknickt werden. Vermeiden Sie Zugspannung beim Einbau.

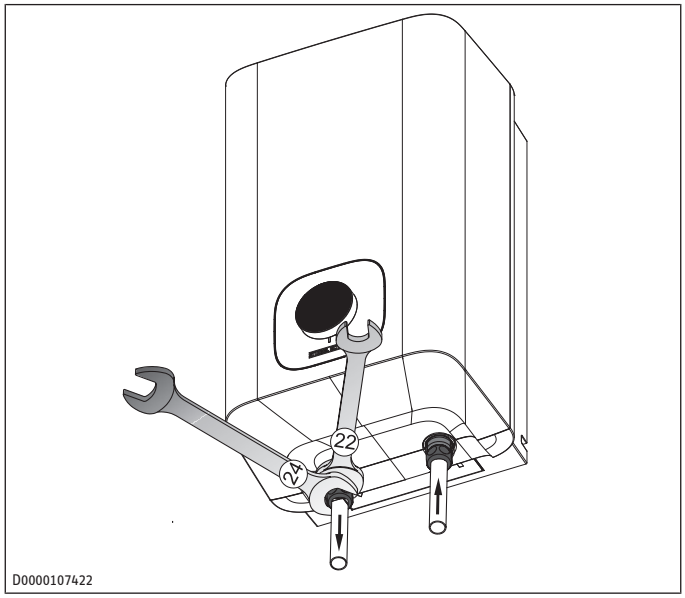

6 Inbetriebnahme (Fachkraft)

▶ **HINWEIS: Stellen Sie die Spannungsversorgung erst dann her, wenn das Gerät vollständig mit Wasser befüllt ist!**

WARNUNG

Stromschlag

Unsachgemäße Installation und Inbetriebnahme kann zu schweren Verletzungen führen.

▶ Die Inbetriebnahme darf nur durch eine Fachkraft unter Beachtung der Sicherheitsvorschriften erfolgen.

6.1 Gerät mit Wasser befüllen

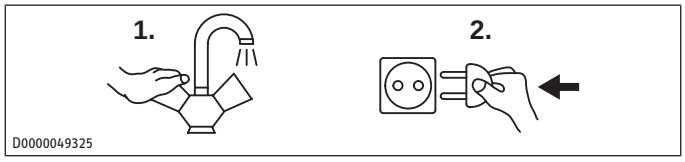

▶ Öffnen Sie den Kaltwasserzulauf der Hausinstallation.

▶ Öffnen Sie entweder das Warmwasser-Ventil der Armatur oder stellen Sie den Einhandmischer auf „warm“, bis Wasser blasenfrei austritt. Dieser Vorgang kann einige Minuten dauern.

▶ Prüfen Sie die Dichtheit aller Wasserinstallationen.

6.2 Elektrischer Anschluss

WARNUNG

Stromschlag bei festem Anschluss des Gerätes an das Stromnetz

Bei festem Anschluss an das Stromnetz über eine Geräteanschlussdose muss das Gerät über eine Trennstrecke von mindestens 3 mm allpolig vom Netzanschluss getrennt werden können.

WARNUNG

Stromschlag

Um einen Stromschlag bei Fehlfunktion des Gerätes zu vermeiden, muss das Gerät an einen Schutzleiter angeschlossen sein.

▶ Achten Sie darauf, dass das Gerät an den Schutzleiter angeschlossen ist.

HINWEIS

Überspannung

Durch Überspannung können Schäden am Gerät entstehen und das Gerät kann zerstört werden.

▶ Achten Sie darauf, dass die auf dem Typenschild angegebene Spannung mit der Netzspannung übereinstimmt.

▶ Stellen Sie den elektrischen Anschluss durch Einstecken des Schutzkontaktsteckers oder durch Festanschluss her.

Folgende elektrische Anschlussmöglichkeiten sind zulässig:

	SN0 5 Plus	SN0 10 Plus
Anschluss an eine frei zugängliche Schutzkontaktsteckdose mit entsprechendem Stecker	x	x
Festanschluss an eine Geräteanschlussdose mit Schutzleiter	x	x

6.3 Dauerhafte Temperaturbegrenzung einstellen

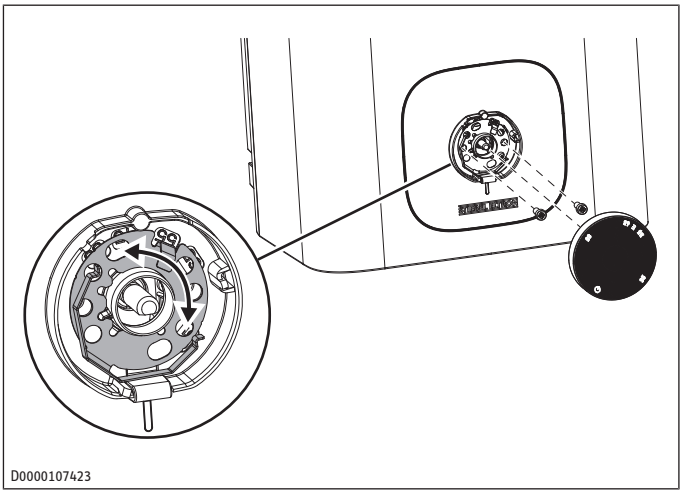

Mit dem Begrenzungsring unter dem Temperatur-Einstellknopf können Sie den Einstellbereich des Temperatur-Einstellknopfes auf eine maximale Temperatur begrenzen.

▶ Drehen Sie den Temperatur-Einstellknopf in Nullstellung (bis Linksanschlag).

▶ Ziehen Sie den Temperatur-Einstellknopf ab.

▶ Lösen Sie die beiden Schrauben, die den Begrenzungsring im Gehäuse fixieren.

▶ Setzen Sie den Begrenzungsring mit der gewünschten Temperaturbegrenzung wieder ein.

▶ Schrauben Sie den Begrenzungsring im Gehäuse fest.

▶ Stecken Sie den Temperatur-Einstellknopf in Nullstellung (Linksanschlag) wieder auf seine Achse.

7 Bedienung

Die gewünschte Warmwasser-Auslauftemperatur können Sie am Temperatur-Einstellknopf (1) stufenlos einstellen. Während des Aufheizvorgangs leuchtet die Aufheiz- und Indexanzeige (2).

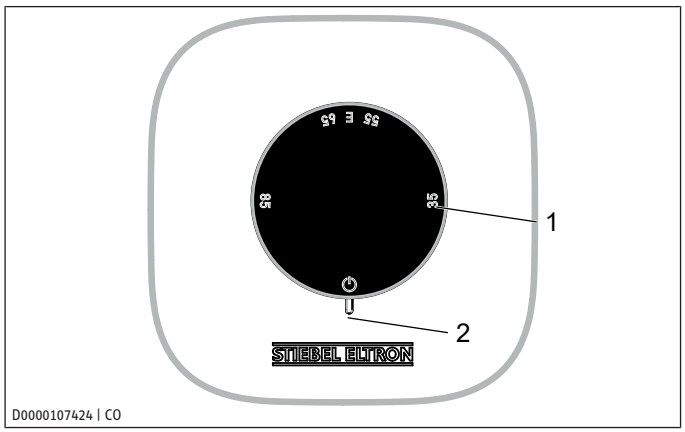

1 Temperatur-Einstellknopf
2 Aufheiz- und Indexanzeige

Systembedingt können die Temperaturen vom Sollwert abweichen.

⏻	Bei dieser Einstellung ist das Gerät vor Frost geschützt. Die Armatur und die Wasserleitung sind nicht geschützt
E	empfohlene Energiesparstellung ECO (ca. 60 °C), geringe Wassersteinbildung
85	maximal einstellbare Temperatur

HINWEIS: Der Fachhandwerker kann eine dauerhafte Temperaturbegrenzung am Gerät vornehmen.

8 Reinigung

Fast jedes Wasser scheidet bei hohen Temperaturen Kalk aus. Kalk setzt sich im Gerät ab und beeinflusst die Funktion und Lebensdauer des Gerätes. Die Heizkörper müssen deshalb bei Bedarf entkalkt werden. Eine Fachkraft, die die örtliche Wasserqualität kennt, nennt Ihnen den Zeitpunkt für eine Entkalkung.

- ▶ Zur Reinigung und Pflege des Gerätes genügt ein feuchtes Tuch. Verwenden Sie keine scheuernden oder anlösenden Reinigungsmittel.
- ▶ Kontrollieren Sie regelmäßig die Armatur. Kalk am Auslauf können Sie mit handelsüblichen Entkalkungsmitteln entfernen.

9 Wartung (Fachkraft)

WARNUNG

Stromschlag

Gefahr der schweren Verletzung am offenen Gerät

▶ Trennen Sie bei allen Arbeiten das Gerät allpolig vom Stromnetz.

▶ Demontieren Sie das Gerät bei Wartungsarbeiten.

9.1 Gerät entleeren

WARNUNG

Verbrennung

Beim Entleeren des Gerätes kann heißes Wasser austreten.

▶ Vermeiden Sie den Kontakt mit austretendem Wasser.

- ▶ Trennen Sie das Gerät von der Spannungsversorgung.
- ▶ Lösen Sie die Verschraubungen der Wasseranschlüsse.
- ▶ Nehmen Sie das Gerät von der Wandhalterung.
- ▶ Lassen Sie das Gerät mit den Wasseranschlüssen nach unten zeigend über einem Spülbecken leerlaufen.
- ▶ Schütteln Sie dabei das Gerät leicht, um das Leerlaufen zu unterstützen.

9.2 Gerät öffnen

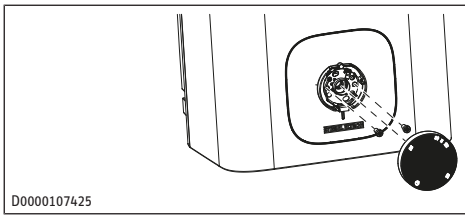

- ▶ Drehen Sie den Temperatur-Einstellknopf nach links bis zum Anschlag.
- ▶ Ziehen Sie den Temperatur-Einstellknopf ab.
- ▶ Schrauben Sie die beiden Schrauben unter dem Temperatur-Einstellknopf heraus.
- ▶ Ziehen Sie den Begrenzungsring ab.

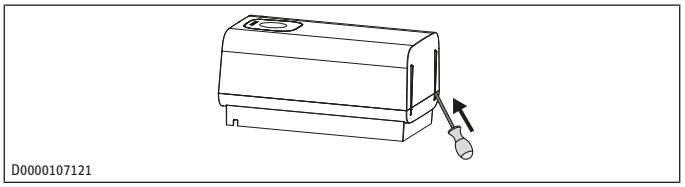

- ▶ Führen Sie einen kleinen Schraubendreher in die Öffnungen an der Unterseite und hebeln Sie die Gerätekappe vorsichtig etwas auf.

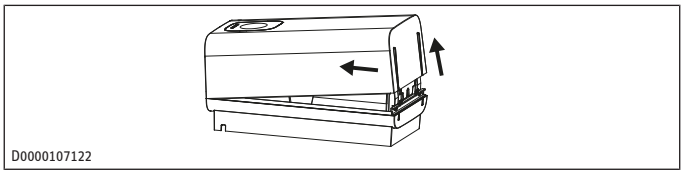

- ▶ Schwenken Sie die Gerätekappe nach oben und nehmen Sie diese anschließend ab.

9.3 Gerät entkalken

HINWEIS: Behandeln Sie die Behälteroberfläche nicht mit Entkalkungsmitteln, da diese Mittel den Kunststoff angreifen können.

- ▶ Öffnen Sie das Gerät.
- ▶ Demontieren Sie den Heizflansch.
- ▶ Entfernen Sie durch vorsichtiges Klopfen den groben Kalk vom Heizkörper.
- ▶ Tauchen Sie den Heizkörper bis zur Flanschplatte in Entkalkungsmittel ein.
- ▶ Führen Sie die Entkalkung entsprechend den Vorgaben des Entkalkungsmittelherstellers durch.
- ▶ Spülen Sie den Heizkörper nach der Entkalkung mit klarem Wasser. Bauen Sie das Gerät wieder zusammen.

9.4 Schutzleiter prüfen (DGUV V3)

- ▶ Ziehen Sie den Temperatur-Einstellknopf ab.
- ▶ Prüfen Sie den Schutzleiter (in Deutschland z. B. DGUV V3) an einer Befestigungsschraube des Begrenzungsrings und an dem Schutzleiterkontakt des Anschlusskabels.

9.5 Anschlusskabel tauschen

HINWEIS: Das Anschlusskabel darf nur von einer Fachkraft mit einem originalen Ersatzteil ersetzt werden.

- ▶ Legen Sie das Anschlusskabel in die Führung (nur 5 Liter Gerät).

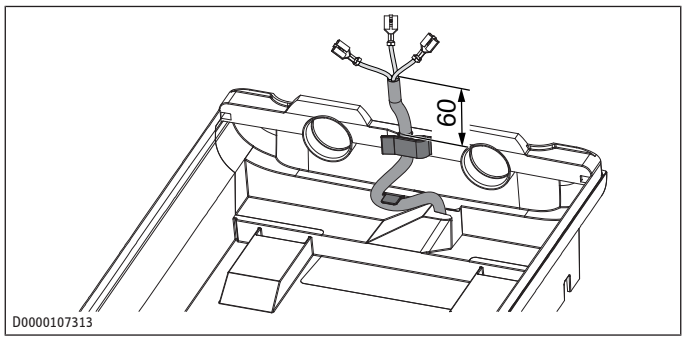

9.6 Temperaturfühler im Schutzrohr positionieren

SNO 5 Plus

- ▶ Führen Sie beim Austausch des Temperaturreglers den Temperaturfühler in das Schutzrohr.
- ▶ Fixieren Sie den Temperaturfühler unter dem Erdungsstecker.

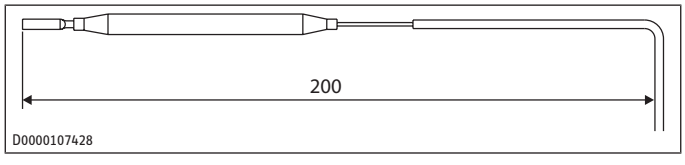

SNO 10 Plus

- ▶ Führen Sie beim Austausch des Temperaturreglers und des Sicherheitstemperaturbegrenzers die Temperaturfühler in das Schutzrohr.

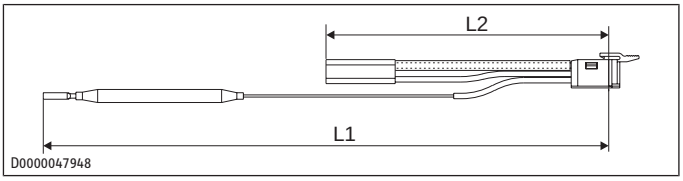

L1	260 mm	Temperaturfühler
L2	130 mm	Sicherheitstemperaturbegrenzer

10 Störungsbehebung

Problem	Ursache	Behebung
Das Gerät liefert kein warmes Wasser.	Der Temperatur-Einstellknopf ist auf Linksanschlag gestellt.	Schalten Sie das Gerät durch Drehen des Temperatur-Einstellknopfes ein.
	Am Gerät liegt keine Spannung an.	Prüfen Sie den Stecker / die Sicherungen in der Hausinstallation.
Wasser kann nur mit einer verminderten Zapfmenge gezapft werden.	Der Strahlregler in der Armatur ist verkalkt.	Entkalken / erneuern Sie den Strahlregler.
Starke Siedegeräusche im Gerät.	Das Gerät ist verkalkt.	Lassen Sie das Gerät von einer Fachkraft entkalken.

- ▶ Wenn Sie die Ursache nicht beheben können, rufen Sie eine Fachkraft.
- ▶ Teilen Sie der Fachkraft zur besseren und schnelleren Hilfe die Nummer vom Typenschild mit.

11 Störungsbehebung (Fachkraft)

Problem	Ursache	Behebung
Das Gerät liefert kein warmes Wasser.	Der Sicherheitstemperaturbegrenzer hat ausgelöst.	Beheben Sie die Fehlerursache. Erneuern Sie ggf. den Temperaturregler. Lassen Sie das Gerät abkühlen. Wenn Sie das Gerät spannungsfrei geschaltet haben, wird der Sicherheitstemperaturbegrenzer automatisch zurückgesetzt.
Laute Siedegeräusche im Gerät.	Das Gerät ist verkalkt.	Entkalken Sie das Gerät.

12 Außerbetriebnahme

- ▶ Trennen Sie das Gerät vom Stromnetz, indem Sie den Stecker ziehen oder die Sicherung in der Hausinstallation ausschalten.
- ▶ Entleeren Sie das Gerät (siehe *Gerät entleeren [▶ 7]*).

13 Technische Daten

13.1 Maße und Anschlüsse 5 Liter Gerät

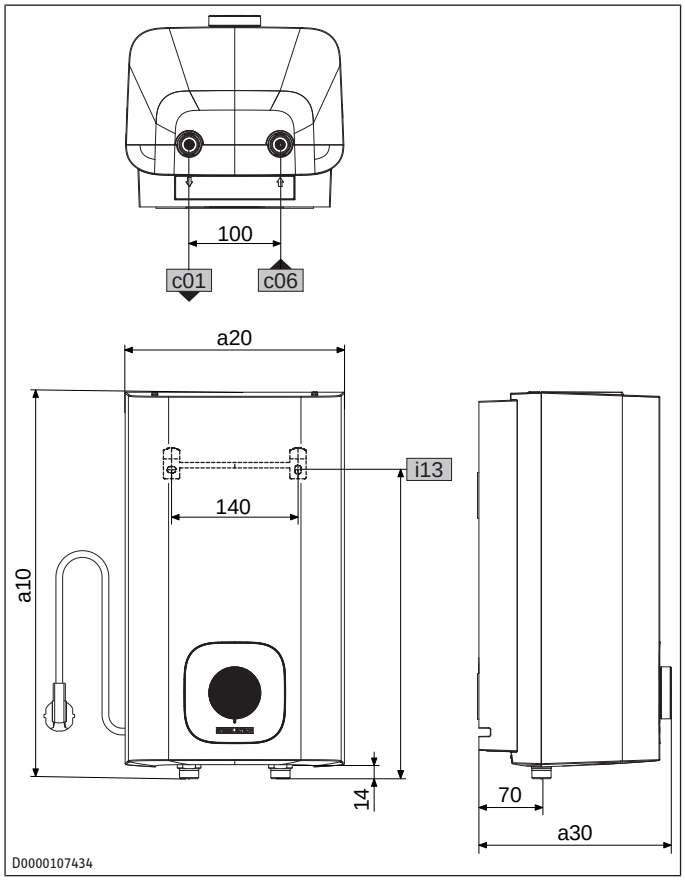

a10	Gerät	Höhe	mm	423
a20	Gerät	Breite	mm	240
a30	Gerät	Tiefe	mm	212
c01	Kaltwasserzulauf	Außengewinde		G 1/2 A
c06	Warmwasserauslauf	Außengewinde		G 1/2 A
i13	Wandaufhängung	Höhe	mm	305
		Lochabstand horizontal	mm	140

13.2 Maße und Anschlüsse 10 Liter Gerät

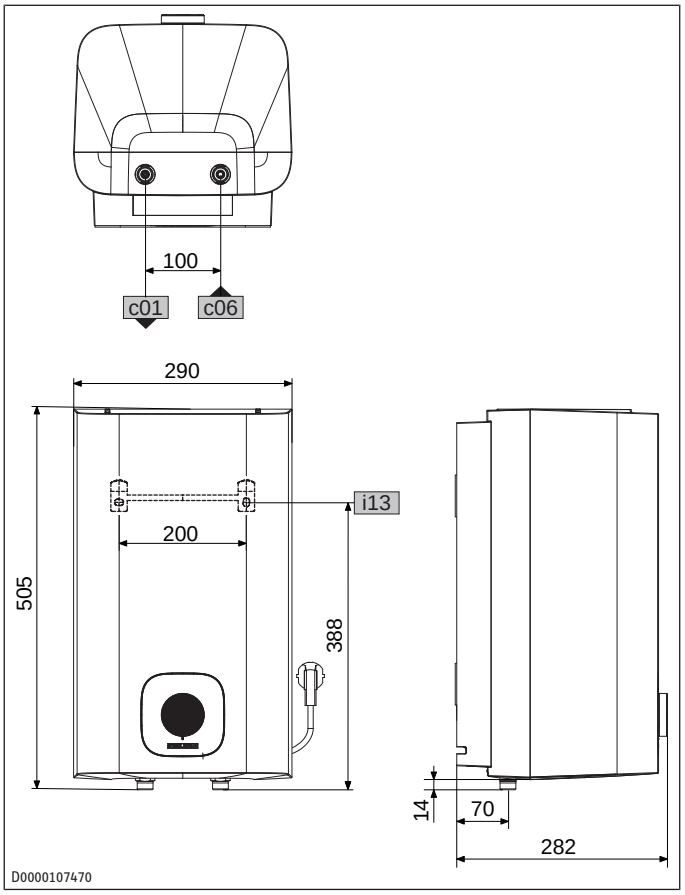

13.3 Elektroschaltplan

1/N/PE | 220 – 240 V

SNO 5 Plus

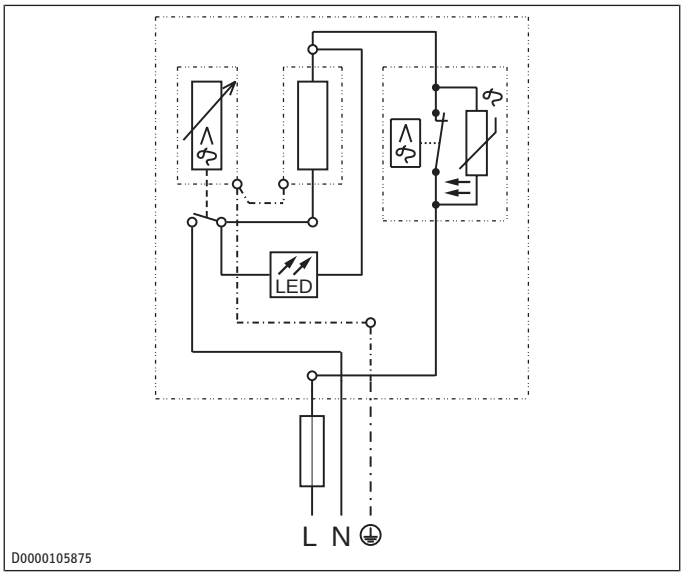

SNO 10 Plus

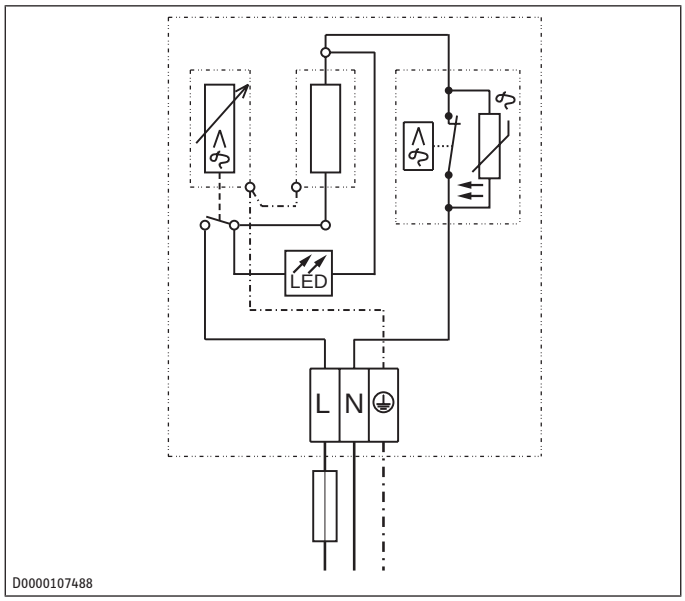

13.4 Angaben zum Energieverbrauch

Die Produktdaten entsprechen den EU-Verordnungen zur Richtlinie für umweltgerechte Gestaltung energieverbrauchsrelevanter Produkte (ErP).

		SNO 5 Plus	SNO 10 Plus
		204978	204983
Hersteller		STIEBEL ELTRON	STIEBEL ELTRON
Lastprofil		XXS	XXS
Energieeffizienzklasse (A+ -> F)		A	A
Energetischer Wirkungsgrad	%	38	38
Jährlicher Stromverbrauch	kWh	483	493
Temperatureinstellung ab Werk	°C	55	55
Schallleistungspegel	dB(A)	15	15
Täglicher Stromverbrauch	kWh	2,23	2,29

13.5 Aufheizdiagramm

Die Aufheizdauer ist abhängig von der Verkalkung und der Restwärme. Die Aufheizzeit bei einem Kaltwasserzulauf mit 10 °C und maximaler Temperatureinstellung entnehmen Sie dem Diagramm.

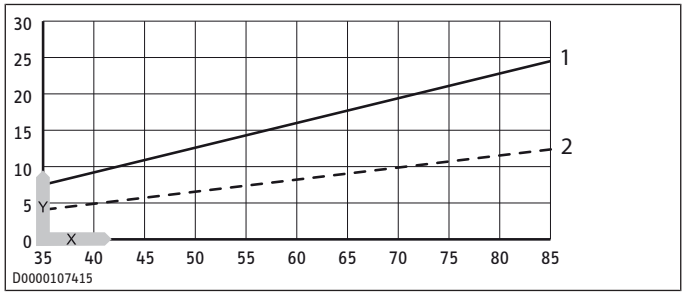

1 SNO 10 Plus (GB)
2 SNO 5 Plus (GB)
Y Aufheizzeit in Minuten
X Temperatur in °C

13.6 Datentabelle

		SNO 5 Plus	SNO 10 Plus
		204978	204983
Hydraulische Daten			
Nenninhalt	l	5	10
Mischwassermenge 40 °C (10 °C/ 65 °C)	l	9,3	19
Elektrische Daten			
Nennspannung 1	V	220	220
Nennspannung 2	V	230	230
Nennspannung 3	V	240	240
Nennleistung 1	kW	1,8	1,8
Nennleistung 2	kW	2,0	2,0
Nennleistung 3	kW	2,2	2,2
Nennstrom 1	A	8,3	8,3
Nennstrom 2	A	8,7	8,7
Nennstrom 3	A	9,1	9,1
Absicherung 1	A	10	10
Absicherung 1	A	10	10
Absicherung 1	A	10	10
Phasen		1/N/PE	1/N/PE
Frequenz	Hz	50-60	50-60
Einsatzgrenzen			
Temperatureinstellbereich	°C	35 – 85 °C	35 – 85 °C
Maximal zulässiger Druck	MPa	0,0	0,0
Maximal Durchflussmenge	l/min	5	10
Energetische Daten			
Bereitschaftsenergieverbrauch/24 h bei 65 °C	kWh	0,17	0,27
Energieeffizienzklasse (A+ -> F)		A	A
Ausführungen			
Schutzart	IP	IP24 D	IP24 D
Montageart		Übertisch	Übertisch
Bauart		Offen	Offen
Innenbehälter Werkstoff		Kunststoff	Kunststoff
Werkstoff Wärmedämmung		EPS + VIP	EPS
Gehäusematerial		Kunststoff	Kunststoff
Farbe		Weiß	Weiß
Anschlüsse			
Wasseranschluss		G 1/2 A	G 1/2 A
Dimensionen			
Tiefe	mm	212	282
Höhe	mm	423	505
Breite	mm	240	290
Gewichte			
Gewicht	kg	3,0	4,6

14 Kundendienst und Garantie

Erreichbarkeit

Sollte einmal eine Störung an einem unserer Produkte auftreten, stehen wir Ihnen natürlich mit Rat und Tat zur Seite.

Rufen Sie uns an:

05531 702-111

oder schreiben Sie uns:

STIEBEL ELTRON GmbH & Co. KG

- Kundendienst –

Dr.-Stiebel-Str. 33, 37603 Holzminden

E-Mail: kundendienst@stiebel-eltron.de

Fax: 05531 702-95890

Weitere Anschriften sind auf der letzten Seite aufgeführt.

Unseren Kundendienst erreichen Sie telefonisch rund um die Uhr, auch an Samstagen und Sonntagen sowie an Feiertagen. Kundendiensteinsätze erfolgen während unserer Geschäftszeiten (von 7.15 bis 18.00 Uhr, freitags bis 17.00 Uhr). Als Sonderservice bieten wir Kundendiensteinsätze bis 21.30 Uhr. Für diesen Sonderservice sowie Kundendiensteinsätze an Wochenenden und Feiertagen werden höhere Preise berechnet.

Garantieerklärung und Garantiebedingungen

Diese Garantiebedingungen regeln zusätzliche Garantieleistungen von uns gegenüber dem Endkunden. Sie treten neben die gesetzlichen Gewährleistungsansprüche des Endkunden. Die gesetzlichen Gewährleistungsansprüche gegenüber den sonstigen Vertragspartnern des Endkunden sind durch unsere Garantie nicht berührt. Die Inanspruchnahme dieser gesetzlichen Gewährleistungsrechte ist unentgeltlich. Diese Rechte werden durch unsere Garantie nicht eingeschränkt.

Diese Garantiebedingungen gelten nur für solche Geräte, die vom Endkunden in der Bundesrepublik Deutschland als Neugeräte erworben werden. Ein Garantievertrag kommt nicht zustande, soweit der Endkunde ein gebrauchtes Gerät oder ein neues Gerät seinerseits von einem anderen Endkunden erwirbt.

Auf Ersatzteile wird über die gesetzliche Gewährleistung hinaus keine Garantie gegeben.

Inhalt und Umfang der Garantie

Die Garantieleistung wird erbracht, wenn an unseren Geräten ein Herstellungs- und/oder Materialfehler innerhalb der Garantiedauer auftritt. Die Garantie umfasst jedoch keine Leistungen für solche Geräte, an denen Fehler, Schäden oder Mängel aufgrund von Verkalkung, chemischer oder elektrochemischer Einwirkung, fehlerhafter Aufstellung bzw. Installation sowie unsachgemäßer Einstellung, Einregulierung, Bedienung, Verwendung oder unsachgemäßem Betrieb auftreten. Ebenso ausgeschlossen sind Leistungen aufgrund mangelhafter oder unterlassener Wartung, Witterungseinflüssen oder sonstigen Naturerscheinungen.

Die Garantie erlischt, wenn am Gerät Reparaturen, Eingriffe oder Abänderungen durch nicht von uns autorisierte Personen vorgenommen wurden.

Der freie Zugang zu dem Gerät muss durch den Endkunden sichergestellt werden. Solange eine ausreichende Zugänglichkeit (Einhaltung der Mindestabstände gemäß Bedienungs- und Installationsanleitung) zu dem Gerät nicht gegeben ist, sind wir zur Erbringung der Garantieleistung nicht verpflichtet. Etwaige Mehrkosten, die durch den Gerätestandort oder eine schlechte Zugänglichkeit des Gerätes bedingt sind bzw. verursacht werden, sind von der Garantie nicht umfasst.

Unfrei eingesendete Geräte werden von uns nicht angenommen, es sei denn, wir haben der unfreien Einsendung ausdrücklich zugestimmt.

Die Garantieleistung umfasst die Prüfung, ob ein Garantieanspruch besteht. Im Garantiefall entscheiden allein wir, auf welche Art der Fehler behoben wird. Es steht uns frei, eine Reparatur des Gerätes ausführen zu lassen oder selbst auszuführen. Etwaige ausgewechselte Teile werden unser Eigentum.

Für die Dauer und Reichweite der Garantie übernehmen wir sämtliche Material- und Montagekosten; bei steckerfertigen Geräten behalten wir uns jedoch vor, stattdessen auf unsere Kosten ein Ersatzgerät zu versenden.

Soweit der Kunde wegen des Garantiefalles aufgrund gesetzlicher Gewährleistungsansprüche gegen andere Vertragspartner Leistungen erhalten hat, entfällt eine Leistungspflicht von uns.

Soweit eine Garantieleistung erbracht wird, übernehmen wir keine Haftung für die Beschädigung eines Gerätes durch Diebstahl, Feuer, höhere Gewalt oder ähnliche Ursachen.

Über die vorstehend zugesagten Garantieleistungen hinausgehend kann der Endkunde nach dieser Garantie keine Ansprüche wegen mittelbarer Schäden oder Folgeschäden, die durch das Gerät verursacht werden, insbesondere auf Ersatz außerhalb des Gerätes entstandener Schäden, geltend machen. Gesetzliche Ansprüche des Kunden uns gegenüber oder gegenüber Dritten bleiben unberührt. Diese Rechte werden durch unsere Garantie nicht eingeschränkt. Die Inanspruchnahme solcher gesetzlichen Rechte ist unentgeltlich.

Garantiedauer

Für im privaten Haushalt eingesetzte Geräte beträgt die Garantiedauer 24 Monate; im Übrigen (zum Beispiel bei einem Einsatz der Geräte in Gewerbe-, Handwerks- oder Industriebetrieben) beträgt die Garantiedauer 12 Monate.

Die Garantiedauer beginnt für jedes Gerät mit der Übergabe des Gerätes an den Kunden, der das Gerät zum ersten Mal einsetzt.

Garantieleistungen führen nicht zu einer Verlängerung der Garantiedauer. Durch die erbrachte Garantieleistung wird keine neue Garantiedauer in Gang gesetzt. Dies gilt für alle erbrachten Garantieleistungen, insbesondere für etwaig eingebaute Ersatzteile oder für die Ersatzlieferung eines neuen Gerätes.

Inanspruchnahme der Garantie

Garantieansprüche sind vor Ablauf der Garantiedauer, innerhalb von zwei Wochen, nachdem der Mangel erkannt wurde, bei uns anzumelden. Dabei müssen Angaben zum Fehler, zum Gerät und zum Zeitpunkt der Feststellung gemacht werden. Als Garantienachweis ist die Rechnung oder ein sonstiger datierter Kaufnachweis beizufügen. Fehlen die vorgenannten Angaben oder Unterlagen, besteht kein Garantieanspruch.

Garantie für in Deutschland erworbene, jedoch außerhalb Deutschlands eingesetzte Geräte

Wir sind nicht verpflichtet, Garantieleistungen außerhalb der Bundesrepublik Deutschland zu erbringen. Bei Störungen eines im Ausland eingesetzten Gerätes ist dieses gegebenenfalls auf Gefahr und Kosten des Kunden an den Kundendienst in Deutschland zu senden. Die Rücksendung erfolgt ebenfalls auf Gefahr und Kosten des Kunden. Etwaige gesetzliche Ansprüche des Kunden uns gegenüber oder gegenüber Dritten bleiben

auch in diesem Fall unberührt. Solche gesetzlichen Rechte werden durch unsere Garantie nicht eingeschränkt. Die Inanspruchnahme dieser gesetzlichen Rechte ist unentgeltlich.

Außerhalb Deutschlands erworbene Geräte

Für außerhalb Deutschlands erworbene Geräte gilt diese Garantie nicht. Es gelten die jeweiligen gesetzlichen Vorschriften und gegebenenfalls die Lieferbedingungen der Ländergesellschaft bzw. des Importeurs.

Garantiegeber

STIEBEL ELTRON GmbH & Co. KG

Dr.-Stiebel-Str. 33, 37603 Holzminden

15 Umwelt und Recycling



▶ Wenn auf dem Gerät eine durchgestrichene Mülltonne abgebildet ist, bringen Sie das Gerät zur Wiederverwendung und Verwertung zu den kommunalen Sammelstellen oder Rücknahmestellen des Handels.

Dieses Dokument besteht aus recyclebarem Papier.



▶ Entsorgen Sie das Dokument nach dem Lebenszyklus des Gerätes gemäß den nationalen Vorschriften.

Entsorgung innerhalb Deutschlands

▶ Überlassen Sie die Transportverpackung dem beim Fachhandwerk bzw. Fachhandel von uns eingerichteten Rücknahme- und Entsorgungssystem.

▶ Entsorgen Sie Verkaufsverpackungen über eines der Dualen Systeme (z. B. die kommunale Sammlung „gelbe Säcke“ / „gelbe Tonne“) in Deutschland.

▶ Geräte aus privaten Haushalten, die unter das Elektro- und Elektronikgerätegesetz (ElektroG) fallen, können Sie kostenlos bei kommunalen Sammelstellen oder Rücknahmestellen des Handels abgeben.

▶ Geben Sie Batterien an den Handel oder an von öffentlich-rechtlichen Entsorgungsträgern eingerichteten Rückgabestellen (z. B. Schadstoffmobile und Recyclinghöfe) zurück.

Entsorgung außerhalb Deutschlands

▶ Entsorgen Sie die Geräte und Materialien nach den örtlich geltenden Vorschriften und Gesetzen.

1 Bijzondere info ... 14

2 Algemene aanwijzingen ... 14
- 2.1 Keurmerk ... 14
- 2.2 Meeteenheden ... 14
- 2.3 Niet meer gebruiken | Symbolen in dit document ... 14

3 Veiligheid ... 14
- 3.1 Structuur van de waarschuwingen ... 14
- 3.2 Reglementair gebruik ... 15
- 3.3 Veiligheidsaanwijzingen ... 15

4 Toestelbeschrijving ... 15
- 4.1 Werkwijze ... 15
- 4.2 Leveringsomvang ... 15
- 4.3 Noodzakelijk toebehoren ... 15

5 Montage (installateur) ... 16
- 5.1 Montageplaats ... 16
- 5.2 Montage van het toestel ... 16
- 5.3 Wateraansluiting ... 16

6 Ingebruikname (installateur) ... 17
- 6.1 Toestel met water vullen ... 17
- 6.2 Elektrische aansluiting ... 17
- 6.3 Permanente temperatuurbegrenzing instellen ... 17

7 Bediening ... 18

8 Reiniging ... 18

9 Onderhoud (installateur) ... 18
- 9.1 Toestel aftappen ... 18
- 9.2 Toestel openen ... 18
- 9.3 Toestel ontkalken ... 19
- 9.4 Aardleiding controleren (DGUV V3) ... 19
- 9.5 Aansluitkabel vervangen ... 19
- 9.6 Plaats de temperatuursensor in de afschermbuis ... 19

10 Storingen verhelpen ... 19

11 Storingen verhelpen (installateur) ... 19

12 Buitendienststelling ... 19

13 Technische gegevens ... 20
- 13.1 Afmetingen en aansluitingen 5 liter toestel ... 20
- 13.2 Afmetingen en aansluitingen 10 liter toestel ... 20
- 13.3 Elektrisch schakelschema ... 20
- 13.4 Gegevens m.b.t. energieverbruik ... 21
- 13.5 Verwarmingsgrafiek ... 21
- 13.6 Gegevenstabel ... 21

14 Garantie ... 22

15 Milieu en recycling ... 22

1 Bijzondere info

- Het toestel kan door kinderen vanaf 3 jaar, alsook door personen met fysieke, zintuiglijke of geestelijke beperkingen of met een gebrek aan ervaring en kennis worden gebruikt op voorwaarde dat er iemand toezicht houdt, of dat ze zijn geïnstrueerd hoe ze het toestel veilig moeten gebruiken en begrijpen welke gevaren hiermee gepaard gaan. Kinderen in de leeftijd van 3 tot 8 jaar mogen alleen de kraan bedienen die op het toestel is aangesloten. Kinderen mogen niet met het toestel spelen. Kinderen mogen zonder toezicht het toestel niet reinigen noch gebruikersonderhoudstaken uitvoeren.
- In geval van een vaste aansluiting op het stroomnet via een aansluitdoos moet het toestel met een afstand van minstens 3 mm op alle polen van het stroomnet kunnen worden losgekoppeld.
- Laat de netaansluitkabel altijd vervangen door de fabrikant erkende installateurs. Gebruik daarvoor het originele vervangingsonderdeel. Anders kan het toestel beschadigd raken.
- Sluit het toestel niet aan via een externe schakelinrichting, zoals een timer.
- Bevestig het toestel zoals is beschreven in het hoofdstuk "Montage / Montage van het toestel".
- Het toestel mag alleen met een open (drukloze) kraan worden geïnstalleerd.
- Stel het toestel niet bloot aan waterdruk.
- De uitloop van de kraan heeft de werking van een ventilatie. Kalk kan de uitloop afsluiten en voor drukaccumulatie in het toestel zorgen.
- Sluit de kraanuitloop nooit af.
- Gebruik voor drukloze warmwaterboilers alleen speciale straalregelaars.
- Gebruik geen slang om de kraanuitloop te verlengen.

2 Algemene aanwijzingen



▶ Lees deze handleiding voor gebruik zorgvuldig door en bewaar deze.

2.1 Keurmerk

Zie het typeplaatje op het toestel.

2.2 Meeteenheden

Tenzij anders vermeld, worden alle afmetingen in millimeter aangegeven.

2.3 Niet meer gebruiken | Symbolen in dit document

Symbool	Betekenis
	Dit symbool geeft mogelijke materiële schade, toestelschade, gevolgschade of milieuschade weer.
	Algemene aanwijzingen worden aangeduid met het hiernaast afgebeelde symbool.
▶	Dit symbool geeft aan dat u iets moet doen.

3 Veiligheid

3.1 Structuur van de waarschuwingen

3.1.1 Waarschuwingen per paragraaf

Waarschuwingen per paragraaf gelden voor alle handelingsstappen van de paragraaf.

Lichamelijk letsel

VOORZICHTIG
 **Soort en bron van het gevaar** Gevolg(en) wanneer de waarschuwing wordt genegeerd ▶ Maatregel(en) voor het afwenden van het gevaar

Materiële schade, gevolgschade, milieuschade

LET OP
 **Soort en bron van het gevaar** Gevolg(en) wanneer de waarschuwing wordt genegeerd ▶ Maatregel(en) voor het afwenden van het gevaar

3.1.2 Ingebedde waarschuwingen

Ingebedde waarschuwingen gelden alleen voor de daarop volgende handelingsstap.

▶ **SIGNAALWOORD: gevolg(en) wanneer de waarschuwing wordt genegeerd. Maatregel(en) voor het afwenden van het gevaar.** Handelingsstap waarop de waarschuwing betrekking heeft

3.1.3 Verklaring van de symbolen

Symbool	Soort gevaar
	Letsel
	Elektrische schok
	Verbranding, verschroeiing

3.1.4 Trefwoorden

Trefwoord	Betekenis
GEVAAR	Aanwijzingen die leiden tot overlijden of zware letsels, wanneer deze niet in acht worden genomen.
WAARSCHUWING	Aanwijzingen die kunnen leiden tot overlijden of zware letsels, wanneer deze niet in acht worden genomen.
VOORZICHTIG	Aanwijzingen die kunnen leiden tot middelmatig zwaar of licht letsel, wanneer deze niet in acht worden genomen.
LET OP	Aanwijzingen die kunnen leiden tot materiële schade, gevolgschade of milieuschade, wanneer deze niet in acht worden genomen.

3.2 Reglementair gebruik

Het open (drukloze) toestel dient voor het opwarmen van drinkwater. Het toestel is ontworpen voor het voorzien van één tappunt. Het toestel mag alleen met een open (drukloze) kraan worden geïnstalleerd.

Het product is bestemd voor gebruik in een huishoudelijke omgeving. Het kan op een veilige manier worden bediend door niet-geïnstrueerde personen. In een niet-huishoudelijke omgeving, bijv. in een kleine onderneming, kan het product ook worden gebruikt, mits het gebruik op dezelfde wijze gebeurt.

Bij reglementair gebruik hoort ook het in acht nemen van deze handleiding evenals de handleidingen voor het gebruikte toebehoren.

LET OP

Materiële schade

Het toestel is bestemd voor bovenbouwmontage.

▶ Bij de montage moeten de wateraansluitingen van het toestel naar beneden wijzen.

3.3 Veiligheidsaanwijzingen

Lichamelijk letsel

- Bij uitlooptemperaturen van meer dan 43 °C bestaat gevaar voor verbranding.
- De temperatuurinstelknop mag alleen door een installateur worden gedemonteerd.
- Waarschuwing voor Australië en Nieuw-Zeeland - Dit toestel kan water met hoge temperatuur afgeven. Ga na of een bijkomende temperatuurregeling vereist is. Let op de Plumbing Code of Australia (PCA), de lokale vereisten en de montagevoorschriften.
- Indien kinderen of personen met beperkte lichamelijke, zintuiglijke of geestelijke vermogens het toestel gebruiken, adviseren we een permanente temperatuurbegrenzing. Laat de begrenzing door een installateur instellen.

WAARSCHUWING

Letsel

Het toestel kan door kinderen vanaf 3 jaar, alsook door personen met fysieke, zintuiglijke of geestelijke beperkingen of met een gebrek aan ervaring en kennis gebruikt worden op voorwaarde dat er iemand toezicht houdt, of dat ze onderricht zijn hoe ze het toestel veilig moeten gebruiken en begrijpen welke gevaren hiermee gepaard gaan. Kinderen in de leeftijd van 3 tot 8 jaar mogen alleen de kraan bedienen die op het toestel is aangesloten. Kinderen mogen niet met het toestel spelen. Kinderen mogen zonder toezicht het toestel niet reinigen noch gebruikersonderhoudstaken uitvoeren.

Mogelijke materiële schade

- Vorst kan het toestel en de aangesloten kraan vernielen. Bescherm het toestel en de kraan tegen vorst.
- Waarschuwing - om de veiligheid van dit toestel te waarborgen, moet het overeenkomstig de aanwijzingen van de fabrikant worden geïnstalleerd, gebruikt en onderhouden.
- Stel het toestel niet bloot aan waterdruk. De uitloop van de kraan heeft de werking van een ventilatie. Kalk kan de uitloop afsluiten en voor drukaccumulatie in het toestel zorgen.
  - Sluit de kraanuitloop nooit af.
  - Gebruik voor drukloze warmwaterboilers alleen speciale straalregelaars.
  - Gebruik geen slang om de kraanuitloop te verlengen.
- Als u het toestel aansluit via een externe schakelinrichting zoals een timer, dan wordt de veiligheidstemperatuurbegrenzer onbedoeld gereset. Het toestel mag niet met een stroomkring zijn verbonden die regelmatig door een inrichting wordt in- en uitgeschakeld.
- Laat de installatie, de ingebruikname, het onderhoud en reparaties van het toestel altijd door een installateur uitvoeren.
- Ongeschikte reserveonderdelen en accessoires kunnen de veiligheid van de gebruiker en het product nadelig beïnvloeden. Gebruik alleen originele reserveonderdelen en originele accessoires.

4 Toestelbeschrijving

4.1 Werkwijze

Het open (drukloze) toestel is alleen geschikt voor bovenbouwmontage. Het toestel dient ter voorziening van een tappunt voor het verwarmen van koud water. Het mag slechts met één drukloze kraan worden gebruikt.

4.2 Leveringsomvang

Bij het toestel wordt het volgende geleverd:

- Wandbevestiging
- Boorsjabloon

4.3 Noodzakelijk toebehoren

Voor de open werking van het toestel moet een drukloze kraan worden gebruikt. STIEBEL ELTRON biedt een groot assortiment aan geschikte kranen aan.

5 Montage (installateur)

5.1 Montageplaats

LET OP

Materiële schade

Het water in het toestel kan bevriezen en door het uitzetten de tank en de aansluitingen beschadigen.

▶ Installeer het toestel alleen in een vorstvrije ruimte.

LET OP

Materiële schade

▶ Monteer het toestel aan de wand. De wand moet voldoende draagvermogen hebben.

LET OP

Materiële schade

Het toestel is bestemd voor bovenbouwmontage.

▶ Bij de montage moeten de wateraansluitingen van het toestel naar beneden wijzen.

Zorg ervoor dat het toestel vrij toegankelijk is voor onderhoudswerkzaamheden.

LET OP

Materiële schade

De maximaal toegelaten lengte van de verbindingsbuizen (van de kraan naar het toestel) bedraagt 1 m. Bij verbindingsbuizen > 1 m:

▶ Installeer een ontluchter in het opzetstuk van de overloopleiding.

Monteer het toestel verticaal en in de buurt van het tappunt.

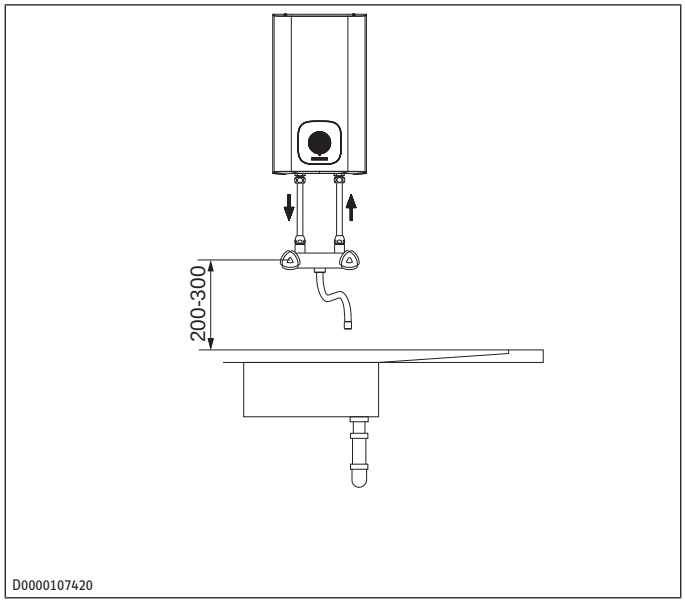

5.2 Montage van het toestel

▶ Teken de boorgaten af met de montagesjabloon.

▶ Boor de gaten en plaats de juiste pluggen.

▶ Bevestig de wandbevestiging met de daarvoor bestemde schroeven.

▶ Hang het toestel aan de wandbevestiging.

▶ U kunt de overtollige aansluitkabel in de kabelopberging plaatsen.

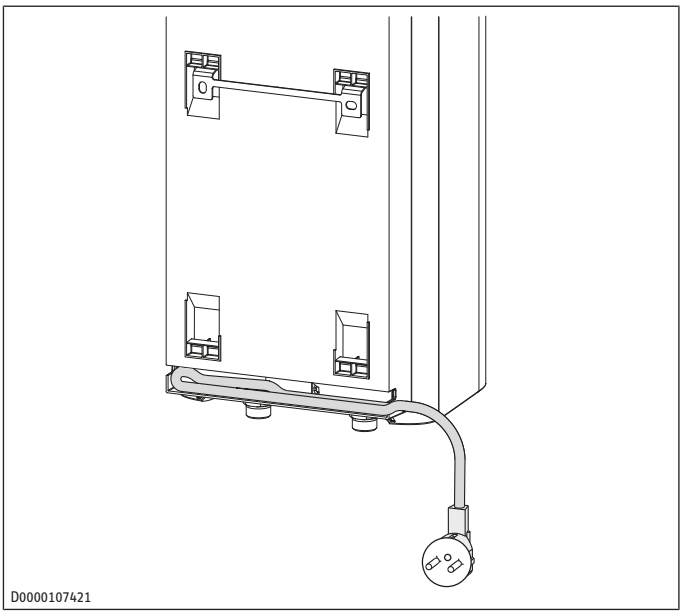

5.3 Wateraansluiting

LET OP

Materiële schade

Het toestel kan gaan lekken en defect raken.

▶ Stel het toestel niet bloot aan waterdruk.

▶ Let erop dat de wateraansluitingen niet worden omgewisseld.

▶ Stel het doorstroomvolume in (zie de handleiding van het kraan). Let op het maximaal toegelaten doorstroomvolume bij een volledig geopende kraan (zie Link | Gegevenstabel).

▶ Stem de kleurcode van de wateraansluitingen van de kraan en van het toestel op elkaar af:

- Rechts blauw = "Koudwatertoevoer"
- Links rood = "Warmwateruitloop"

▶ **LET OP: Om de interne aansluitingen van het toestel niet te beschadigen, moet u bij het vastdraaien van de wateraansluitingen met een geschikte schroefsleutel tegenhouden.** Schroef de wateraansluitingen van de kraan vast op het toestel.

▶ Zorg ervoor dat de wateraansluitingen bij het monteren niet worden geknikt. Zorg ervoor dat er tijdens het inbouwen geen trekspanning ontstaat.

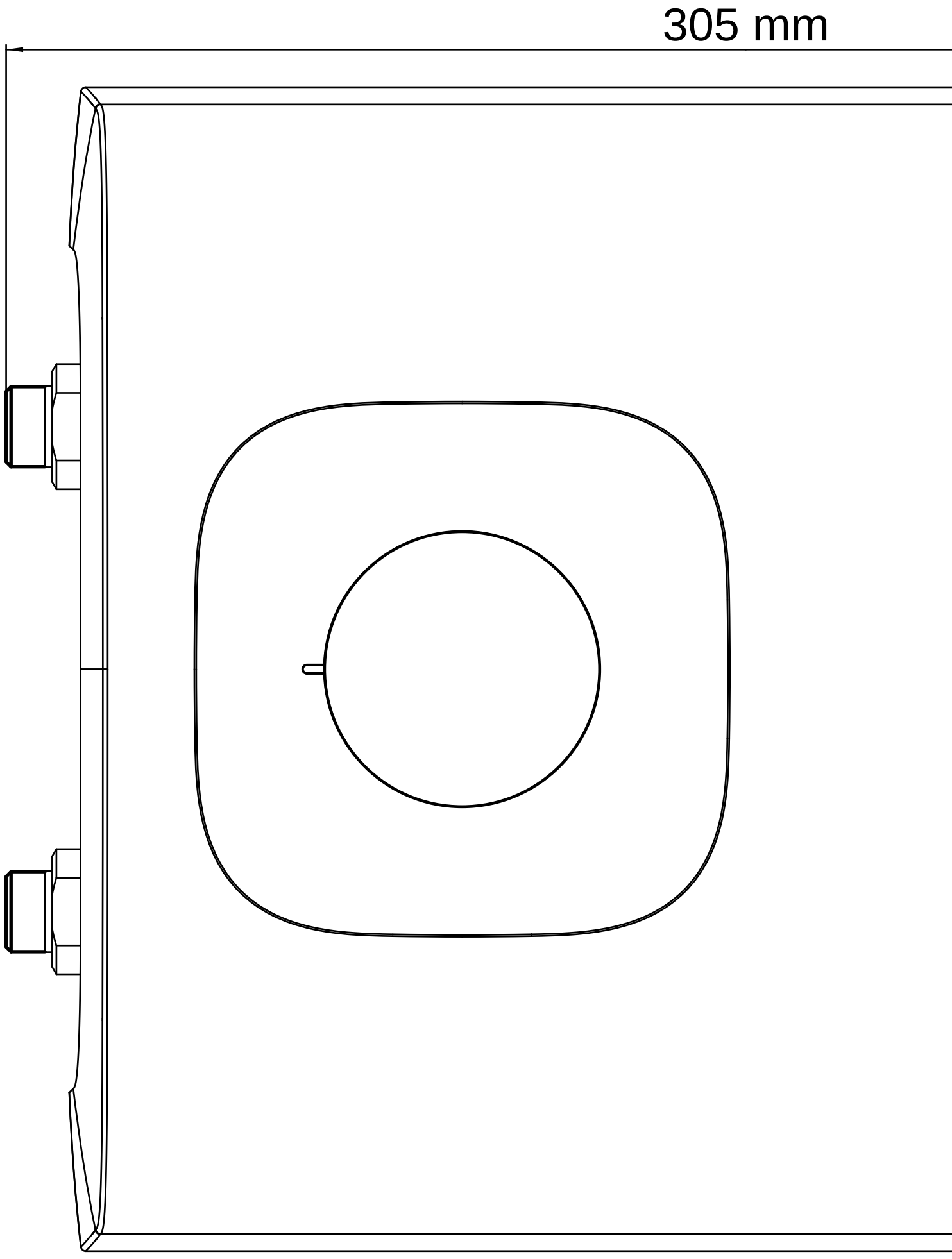
305 mm

D0000108520

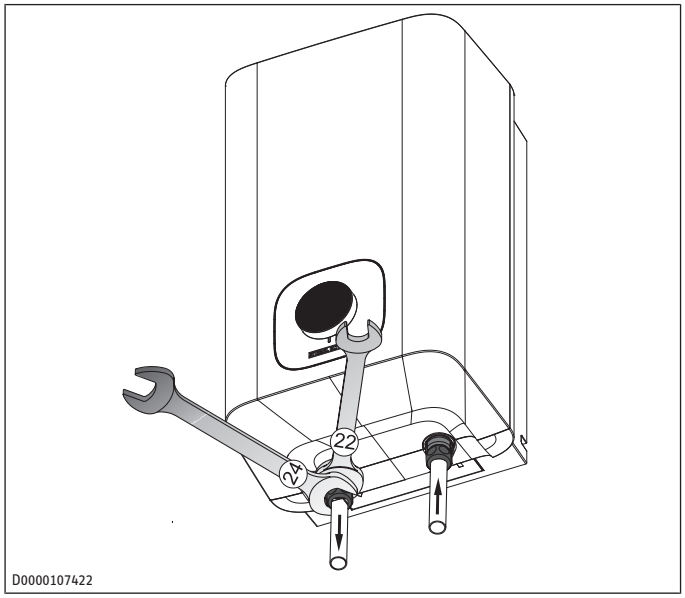

6 Ingebruikname (installateur)

▶ **LET OP: Breng de spanningsvoorziening pas tot stand, wanneer het toestel volledig met water is gevuld!**

WAARSCHUWING

Elektrische schok

Onjuiste installatie en ingebruikname kan leiden tot ernstig lichamelijk letsel.

▶ De ingebruikname mag alleen worden uitgevoerd door een installateur en conform de veiligheidsvoorschriften.

6.1 Toestel met water vullen

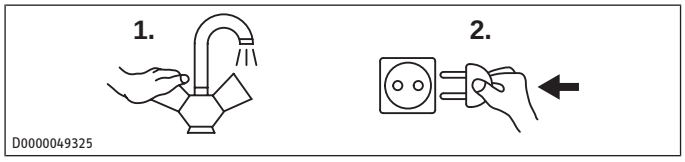

▶ Open de koudwatertoevoer van de huisinstallatie.

▶ Open of het warmwaterventiel van de kraan of zet de eenhendel mengkraan op "Warm" totdat het water vrij is van luchtbellen. Dit proces kan enkele minuten duren.

▶ Test alle waterinstallaties op lekdichtheid.

6.2 Elektrische aansluiting

WAARSCHUWING

Elektrische schok bij vaste aansluiting van het toestel op het stroomnet

In geval van een vaste aansluiting op het stroomnet via een aansluitdoos moet het toestel met een afstand van minstens 3 mm op alle polen van het stroomnet kunnen worden losgekoppeld.

WAARSCHUWING

Elektrische schok

Om een elektrische schok bij de incorrecte werking van het toestel te voorkomen, moet het toestel op een aardleiding zijn aangesloten.

▶ Zorg ervoor dat het toestel is aangesloten op de aardleiding.

LET OP

Overspanning

Door overspanning kan er schade aan het toestel ontstaan en kan het toestel defect raken.

▶ Let erop dat de op het typeplaatje aangegeven spanning overeenstemt met de netspanning.

▶ Breng de elektrische verbinding tot stand door de aardestekker in het stopcontact te steken of via een vaste aansluiting.

De volgende elektrische aansluitingen zijn toegestaan:

	SN0 5 Plus	SN0 10 Plus
Aansluiting op een vrij toegankelijk, geaard stopcontact met overeenkomstige stekker	x	x
Vaste aansluiting met een geaarde contactdoos	x	x

6.3 Permanente temperatuurbegrenzing instellen

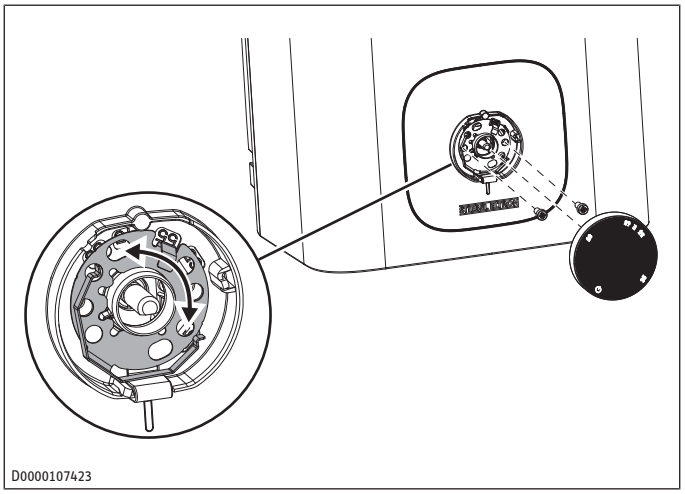

Met behulp van de begrenzingsring onder de temperatuurknop kunt u het instelbereik tot een maximale temperatuur begrenzen.

▶ Draai de temperatuurknop naar de nulstand (tot tegen de linkeraanslag).

▶ Verwijder de temperatuurknop (lostrekken).

▶ Verwijder beide bevestigingsschroeven van de begrenzingsring in de behuizing.

▶ Plaats de begrenzingsring met de gewenste temperatuurbegrenzing weer terug.

▶ Schroef de begrenzingsring vast in de behuizing.

▶ Steek de temperatuurknop in de nulstand (linkeraanslag) weer op zijn as.

7 Bediening

U kunt de gewenste afvoertemperatuur van het warme water traploos instellen met de temperatuurknop (1). Tijdens het opwarmen brandt de opwarm- en indexweergave (2).

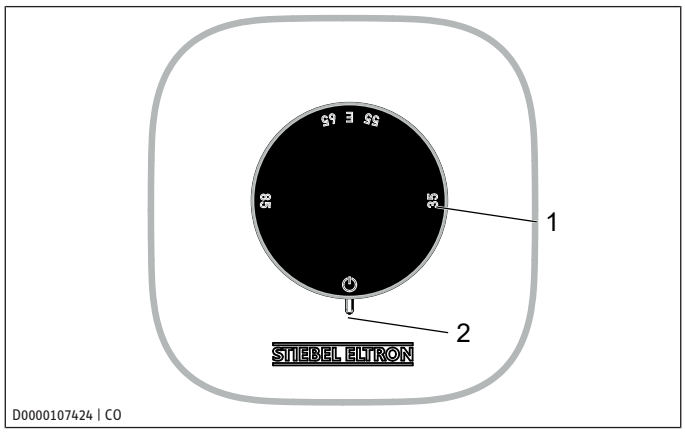

1 Temperatuurknop
2 Opwarmings- en indexweergave

Afhankelijk van het systeem kunnen de temperaturen afwijken van de nominale waarde.

⏻ In deze stand is het toestel beschermd tegen vorst. De kraan en de waterleiding zijn niet beschermd
E aanbevolen energiespaarstand ECO (ca. 60 °C), vorming van weinig ketelsteen
85 maximaal instelbare temperatuur

LET OP: De installateur kan een permanente temperatuurbegrenzing op het toestel instellen.

8 Reiniging

Bijna elk water geeft kalk af bij hoge temperaturen. Kalk slaat neer in het toestel en beïnvloedt de werking en de levensduur van het toestel. De verwarmingselementen moeten daarom indien nodig worden ontkalkt. De installateur kent de plaatselijke waterkwaliteit en vertelt u wanneer u moet ontkalken.

▶ Een vochtige doek is voldoende om het toestel te reinigen en te verzorgen. Gebruik geen schurende reinigingsmiddelen of reinigingsmiddelen met oplosmiddelen.

▶ Controleer de kraan regelmatig. Verwijder kalk op de uitloop met in de handel verkrijgbare ontkalkingsmiddelen.

9 Onderhoud (installateur)

WAARSCHUWING

Elektrische schok

Gevaar voor ernstig lichamelijk letsel bij geopend toestel

▶ Voordat u aan het toestel begint te werken, moet het op alle polen spanningsvrij worden geschakeld.

▶ Demonteer het toestel bij onderhoudswerkzaamheden.

9.1 Toestel aftappen

WAARSCHUWING

Verbranding

Tijdens het aftappen van het toestel kan er heet water uitlopen.

▶ Vermijd contact met uitlopend water.

▶ Koppel het toestel volledig los van de stroomvoorziening.

▶ Maak de schroefkoppelingen van de wateraansluitingen los.

▶ Neem het toestel van de wandconsole.

▶ Laat het toestel met de wateraansluitingen naar beneden gericht boven een gootsteen leeglopen.

▶ Schud het toestel daarbij lichtjes om het leeglopen te bevorderen.

9.2 Toestel openen

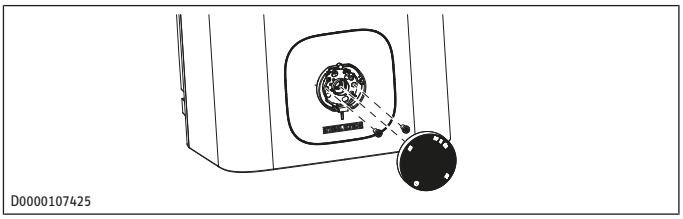

▶ Draai de temperatuurinstelknop naar links tot aan de aanslag.

▶ Trek de temperatuurinstelknop eraf.

▶ Draai de beide schroeven onder de temperatuurinstelknop eruit.

▶ Trek de begrenzingsring eraf.

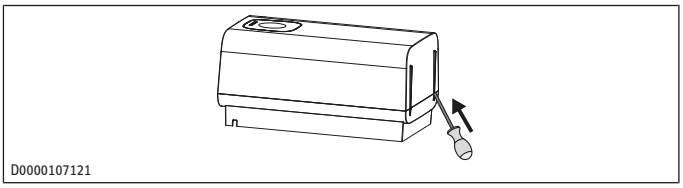

▶ Steek een kleine schroevendraaier in de openingen aan de onderzijde en hef de bovenkap voorzichtig iets op.

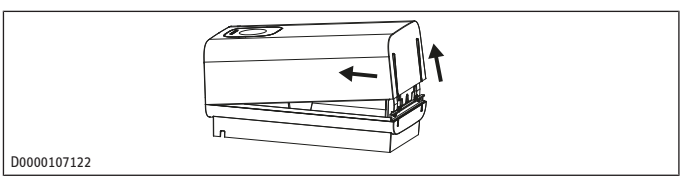

▶ Draai de bovenkap naar boven en verwijder deze vervolgens.

9.3 Toestel ontkalken

LET OP: Behandel het tankoppervlak niet met ontkalkingsmiddelen, omdat deze middelen het kunststof kunnen aantasten.

- ▶ Open het toestel.
- ▶ Demonteer de verwarmingsflens.
- ▶ Verwijder het gros van de kalkaanslag op het verwarmingselement door er voorzichtig op te kloppen.
- ▶ Dompel het verwarmingselement tot aan de flensplaat in ontkalkingsvloeistof.
- ▶ Voer het ontkalken uit overeenkomstig de voorschriften van de fabrikant van het ontkalkingsmiddel.
- ▶ Spoel het verwarmingselement na het ontkalken met schoon water uit. Monteer het toestel opnieuw.

9.4 Aardleiding controleren (DGUV V3)

- ▶ Trek de temperatuurinstelknop eraf.
- ▶ Controleer de aardleiding (in Duitsland bijv. DGUV V3) aan een bevestigingsschroef van de begrenzingsring en aan het aardleidingcontact van de aansluitkabel.

9.5 Aansluitkabel vervangen

LET OP: Laat de aansluitkabel altijd door een erkende installateur vervangen door een origineel vervangingsonderdeel.

- ▶ Plaats de aansluitkabel in de geleiding (alleen bij een toestel van 5 liter).

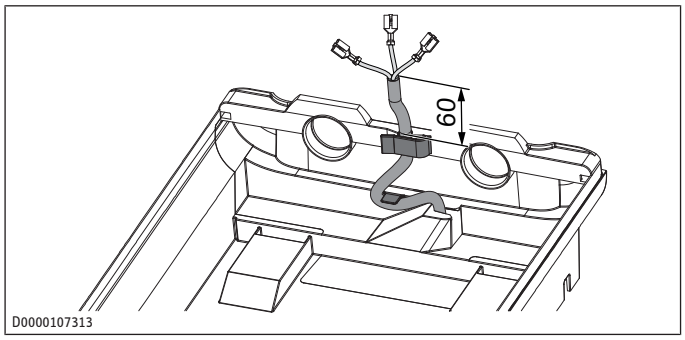

9.6 Plaats de temperatuursensor in de afschermbuis

SNO 5 Plus

- ▶ Plaats de temperatuursensor tijdens het vervangen van de temperatuurregelaar in de afschermbuis.
- ▶ Monteer de temperatuursensor onder de aardingsstekker.

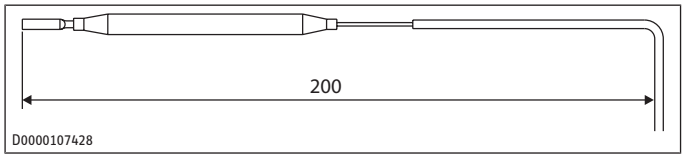

SNO 10 Plus

- ▶ Steek de temperatuursensor bij vervanging van de temperatuurregelaar en de temperatuurbegrenzer in de afschermbuis.

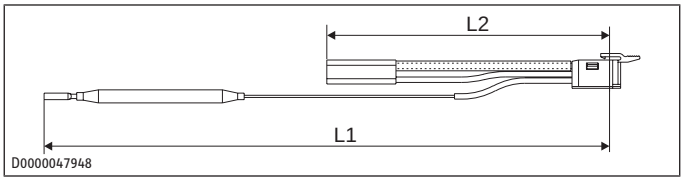

L1	260 mm	Temperatuursensor
L2	130 mm	Temperatuurbegrenzer

10 Storingen verhelpen

Probleem	Oorzaak	Oplossing
Het toestel levert geen warm water.	De temperatuurinstelknop is ingesteld tegen de linkeraanslag.	Schakel het toestel in door de temperatuurinstelknop te draaien.
	Het toestel heeft geen spanning.	Controleer de stekker/de zekeringen in de huisinstallatie.
Het water kan alleen met een gereduceerd tapvolume worden afgetapt.	Er heeft zich kalk afgezet in de straalregelaar in de kraan.	Ontkalk/vervang de straalregelaar.
Harde kookgeluiden in het toestel.	Er heeft zich kalk afgezet in het toestel.	Laat het toestel door een installateur ontkalken.

- ▶ Roep de hulp in van een installateur wanneer u de oorzaak zelf niet kunt verhelpen.
- ▶ Deel de installateur het nummer op het typeplaatje mee om beter en sneller te worden geholpen.

11 Storingen verhelpen (installateur)

Probleem	Oorzaak	Oplossing
Het toestel levert geen heet water.	De temperatuurbegrenzer is geactiveerd.	Los de oorzaak van de storing op. Vervang, indien nodig, de temperatuurregelaar. Laat het toestel afkoelen. Wanneer u het toestel spanningsvrij hebt geschakeld, wordt de temperatuurbegrenzer automatisch teruggezet.
Harde kookgeluiden in het toestel.	Er heeft zich kalk afgezet in het toestel.	Ontkalk het toestel.

12 Buitendienststelling

- ▶ Schakel het toestel spanningsvrij door de stekker uit het stopcontact te trekken of door de zekering van de huisinstallatie uit te schakelen.
- ▶ Tap het toestel af (zie *Toestel aftappen [▶ 18]*).

13 Technische gegevens

13.1 Afmetingen en aansluitingen 5 liter toestel

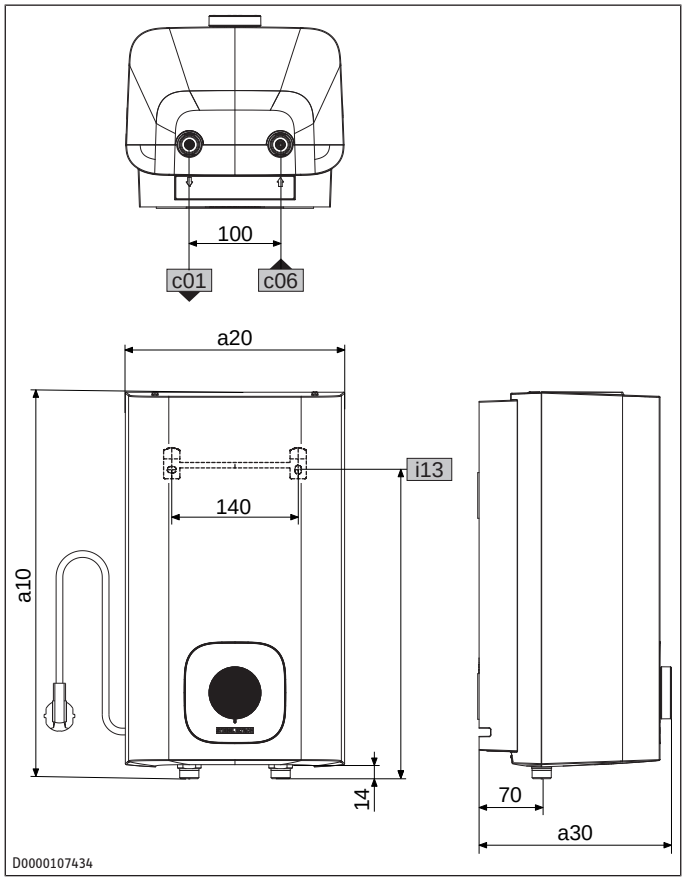

a10	Toestel	Hoogte	mm	423
a20	Toestel	Breedte	mm	240
a30	Toestel	Diepte	mm	212
c01	Koudwatertoe-voer	Buitendraad		G 1/2 A
c06	Warmwateraf-voer	Buitendraad		G 1/2 A
i13	Wandbevesti-ging	Hoogte	mm	305
		Gatafstand horizon-taal	mm	140

13.2 Afmetingen en aansluitingen 10 liter toestel

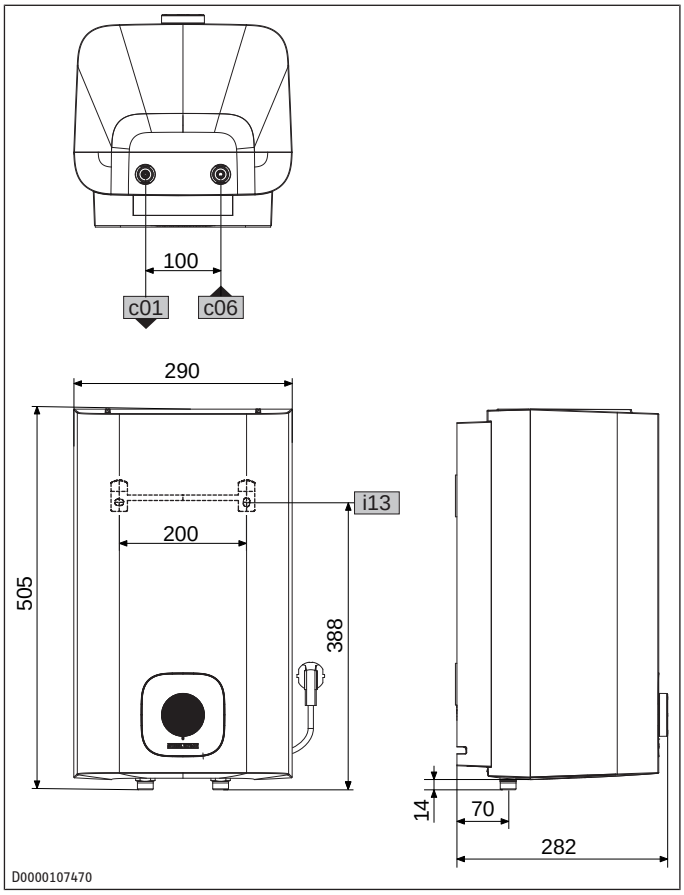

13.3 Elektrisch schakelschema

1/N/PE | 220 – 240 V

SNO 5 Plus

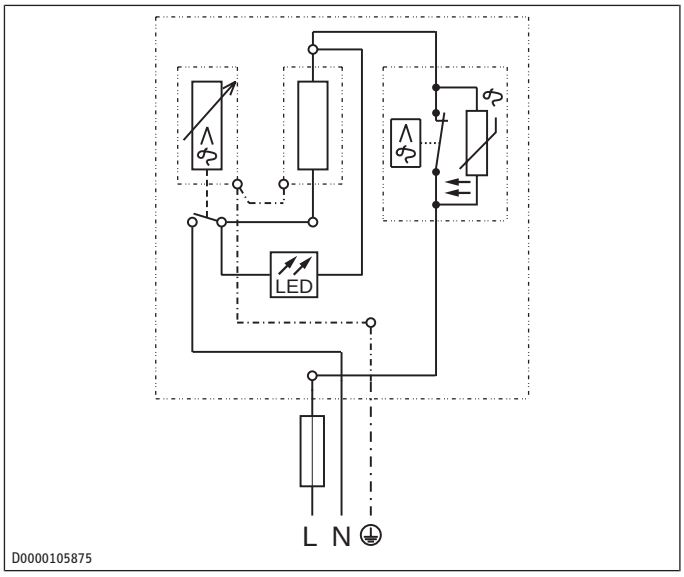

SNO 10 Plus

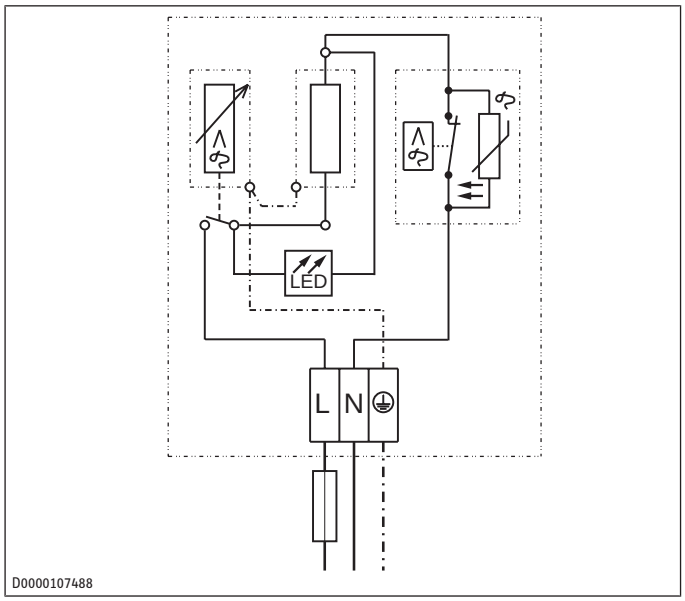

13.4 Gegevens m.b.t. energieverbruik

De productgegevens komen overeen met de EU-verordeningen van de richtlijn voor milieuvriendelijke vormgeving van energiegerelateerde producten (ErP).

		SNO 5 Plus	SNO 10 Plus
		204978	204983
Fabrikant		STIEBEL ELTRON	STIEBEL ELTRON
Lastprofiel		XXS	XXS
Energierendementsklasse (A+ -> F)		A	A
Energierendement	%	38	38
Jaarlijks stroomverbruik	kWh	483	493
Temperatuurinstelling af fabriek	°C	55	55
Geluidsvermogensniveau	dB(A)	15	15
Dagelijks stroomverbruik	kWh	2,23	2,29

13.5 Verwarmingsgrafiek

De opwarmtijd is afhankelijk van de kalkafzetting en de restwarmte. De opwarmtijd bij een koudwatertoevoer van 10 °C en bij een maximale temperatuurinstelling vindt u in de grafiek.

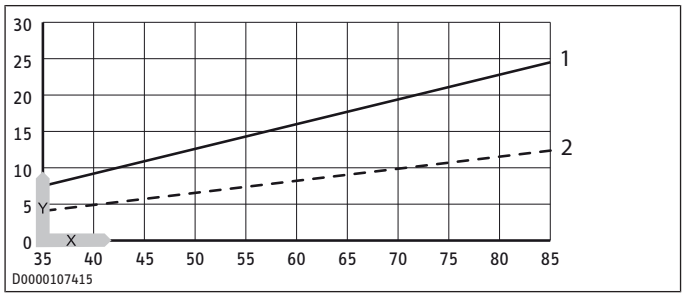

1 SNO 10 Plus (GB)
2 SNO 5 Plus (GB)
Y Opwarmtijd in minuten
X Temperatuur in °C

13.6 Gegevenstabel

		SNO 5 Plus	SNO 10 Plus
		204978	204983
Hydraulische gegevens			
Nominale inhoud	l	5	10
Mengwatervolume 40 °C (10 °C/65 °C)	l	9,3	19
Elektrische gegevens			
Nominale spanning 1	V	220	220
Nominale spanning 2	V	230	230
Nominale spanning 3	V	240	240
Nominaal vermogen 1	kW	1,8	1,8
Nominaal vermogen 2	kW	2,0	2,0
Nominaal vermogen 3	kW	2,2	2,2
Nominale stroom 1	A	8,3	8,3
Nominale stroom 2	A	8,7	8,7
Nominale stroom 3	A	9,1	9,1
Beveiliging 1	A	10	10
Beveiliging 1	A	10	10
Beveiliging 1	A	10	10
Fasen		1/N/PE	1/N/PE
Frequentie	Hz	50-60	50-60
Werkingsgebied			
Temperatuurinstelbereik	°C	35 – 85 °C	35 – 85 °C
Maximaal toelaatbare druk	MPa	0,0	0,0
Maximaal doorstroomvolume	l/min	5	10
Energiegegevens			
Energieverbruik in stand-by/24 uur bij 65 °C	kWh	0,17	0,27
Energierendementsklasse (A+ -> F)		A	A
Uitvoeringen			
Beschermingsgraad	IP	IP 24 D	IP 24 D
Montagetype		Bovenbouw	Bovenbouw
Uitvoering		Open	Open
Materiaal binnenreservoir		Kunststof	Kunststof
Materiaal isolatie		EPS + VIP	EPS
Materiaal behuizing		Kunststof	Kunststof
Kleur		Wit	Wit
Aansluitingen			
Wateraansluiting		G 1/2 A	G 1/2 A
Afmetingen			
Diepte	mm	212	282
Hoogte	mm	423	505
Breedte	mm	240	290
Gewichten			
Gewicht	kg	3,0	4,6

14 Garantie

Voor toestellen die buiten Duitsland zijn gekocht, gelden de garantievoorwaarden van onze Duitse ondernemingen niet. Bovendien kan in landen waar één van onze dochtermaatschappijen verantwoordelijk is voor de verkoop van onze producten, alleen garantie worden verleend door deze dochtermaatschappij. Een dergelijk garantie wordt alleen verstrekt, wanneer de dochtermaatschappij eigen garantievoorwaarden heeft gepubliceerd. In andere situaties wordt er geen garantie verleend.

Voor toestellen die in landen worden gekocht waar wij geen dochtermaatschappijen hebben die onze producten verkopen, verlenen wij geen garantie. Een eventueel door de importeur verzekerde garantie blijft onverminderd van kracht.

15 Milieu en recycling

▶ Gooi het toestel en de materialen na gebruik weg conform de nationale voorschriften.



▶ Wanneer op het toestel een doorgestreepte vuilcontainer is afgebeeld, brengt u het toestel voor hergebruik en recycling naar de gemeentelijke inzamelpunten of terugnamepunten in de handel.



Dit document bestaat uit recyclebaar papier.

▶ Gooi het document na de levenscyclus van het toestel overeenkomstig de nationale voorschriften weg.

1 Zvláštní pokyny 24

2 Všeobecné pokyny 24

2.1 Kontrolní značka 24

2.2 Měrné jednotky 24

2.3 Již nepoužívejte | symboly v tomto dokumentu 24

3 Bezpečnost 24

3.1 Struktura výstražných pokynů 24

3.2 Použití v souladu s určením 25

3.3 Bezpečnostní pokyny 25

4 Popis přístroje 25

4.1 Funkce 25

4.2 Rozsah dodávky 25

4.3 Nezbytné příslušenství 25

5 Montáž (odborník) 25

5.1 Místo montáže 25

5.2 Montáž přístroje 26

5.3 Připojení k rozvodům vody 26

6 Uvedení do provozu (odborník) 27

6.1 Přístroj napusťte vodou 27

6.2 Připojení elektrického napájení 27

6.3 Trvalé nastavení omezení teploty 27

7 Obsluha 27

8 Čištění 28

9 Údržba (odborník) 28

9.1 Vypuštění přístroje 28

9.2 Otevření přístroje 28

9.3 Odvápnění přístroje 28

9.4 Kontrola ochranného vodiče (DGUV V3) 28

9.5 Výměna přívodního kabelu 28

9.6 Umístění čidla teploty do ochranné trubky 28

10 Odstraňování poruch 29

11 Odstraňování poruch (odborník) 29

12 Uvedení zařízení mimo provoz 29

13 Technické údaje 29

13.1 Rozměry a přípojky přístroje 5 l 29

13.2 Rozměry a přípojky přístroje 10 l 30

13.3 Schéma elektrického zapojení 30

13.4 Údaje ke spotřebě energie 30

13.5 Diagram ohřevu 30

13.6 Tabulka s technickými údaji 31

14 Záruka 31

15 Životní prostředí a recyklace 31

1 Zvláštní pokyny

- Přístroj smí používat děti od 3 let a osoby se sníženými fyzickými, senzorickými nebo mentálními schopnostmi nebo s nedostatkem zkušeností a znalostí pouze pod dozorem nebo po poučení o bezpečném používání přístroje, a poté, co porozuměly nebezpečí, které z jeho používání plyne. Děti ve věku 3 až 8 let smějí ovládat pouze armaturu připojenou k přístroji. Nenechávejte děti, aby si s přístrojem hrály. Čištění a uživatelskou údržbu nesmějí provádět děti bez dozoru.
- Přístroj musí být možné v případě pevného připojení k síti odpojit od sítě na všech pólech na vzdálenost nejméně 3 mm.
- Síťové přívodní vedení smí vyměňovat pouze odborníci oprávnění výrobcem. K tomu používejte originální náhradní díl. Jinak může dojít k poškození přístroje.
- Nepřipojujte přístroj přes externí spínací zařízení, jako jsou například spínací hodiny.
- Přístroj upevněte způsobem popsaným v kapitole „Montáž/Montáž přístroje“.
- Přístroj se smí instalovat pouze v kombinaci s otevřenou (beztlakovou) armaturou.
- Přístroj nevystavujte tlaku vody.
- Výtok z armatury plní funkci odvzdušnění. Vodní kámen může ucpat výtok a vystavit přístroj tlaku.
- Nikdy neuzavírejte výtok z armatury.
- Používejte jen speciální usměrňovače proudu vody pro beztlakové zásobníky teplé vody.
- K prodloužení výtoku z armatury nepoužívejte žádnou hadici.

2 Všeobecné pokyny



▶ Před použitím přístroje si pozorně přečtěte tento návod a pečlivě jej uschovejte.

2.1 Kontrolní značka

Viz typový štítek na přístroji.

2.2 Měrné jednotky

Pokud není uvedeno jinak, jsou všechny rozměry uvedeny v milimetrech.

2.3 Již nepoužívejte | symboly v tomto dokumentu

Symbol	Význam
	Tento symbol poukazuje na možnou věcnou škodu, škodu na přístroji, následnou škodu nebo poškození životního prostředí.
	Všeobecné pokyny jsou označeny symbolem zobrazeným vedle.
▶	Tento symbol vás vyzývá k určitému jednání.

3 Bezpečnost

3.1 Struktura výstražných pokynů

3.1.1 Výstražné pokyny vztažené k odstavci

Výstražné pokyny vztažené k odstavci platí pro všechny kroky uvedené v odstavci.

Zranění osob

POZOR
 **Druh a zdroj nebezpečí** Následky při nedodržení varování ▶ Opatření k odvrácení nebezpečí

Věcné škody, následné škody, škody na životním prostředí

UPOZORNĚNÍ
 **Druh a zdroj nebezpečí** Následky při nedodržení varování ▶ Opatření k odvrácení nebezpečí

3.1.2 Vložené výstražné pokyny

Vložené výstražné pokyny platí pouze pro následný krok.

▶ **UVOZUJÍCÍ SLOVO: Následky při nedodržení výstražného pokynu. Opatření k odvrácení nebezpečí.** Krok, na který se výstražný pokyn vztahuje

3.1.3 Vysvětlení symbolů

Symbol	Druh nebezpečí
	Úraz
	Úraz elektrickým proudem
	Popálení, opaření

3.1.4 Uvozující slova

Uvozující slovo	Význam
NEBEZPEČÍ	Pokyny, jejichž nedodržení má za následek smrt nebo těžké úrazy.
VÝSTRAHA	Pokyny, jejichž nedodržení může mít za následek smrt nebo těžké úrazy.
POZOR	Pokyny, jejichž nedodržení může mít za následek středně vážné nebo lehké úrazy.
UPOZORNĚNÍ	Pokyny, jejichž nedodržení může mít za následek věcné škody, následné škody nebo poškození životního prostředí.

3.2 Použití v souladu s určením

Otevřená (beztlakový) přístroj je určen k ohřevu pitné vody. Přístroj může zásobovat jedno odběrné místo. Přístroj se smí instalovat pouze v kombinaci s otevřenou (beztlakovou) armaturou.

Výrobek je určen k použití v domácnostech. Mohou jej tedy bezpečně obsluhovat neškolené osoby. Lze jej používat i mimo domácnosti, např. v drobném průmyslu, pokud způsob použití v takových oblastech odpovídá určení výrobku.

K použití v souladu s určením patří také dodržování tohoto návodu a návodů pro použité příslušenství.

UPOZORNĚNÍ

Věcné škody

Přístroj je určený k montáži nad odběrným místem.

▶ Při montáži musí připojení k rozvodům vody přístroje ukazovat dolů.

3.3 Bezpečnostní pokyny

Zranění osob

- Pokud je teplota na výstupu vyšší než 43 °C, hrozí nebezpečí opaření.
- Knoflík regulátoru teploty smí stáhnout pouze odborník.
- Varování pro Austrálii a Nový Zéland – tento přístroj může vydávat vodu o vysoké teplotě. Ujistěte se, zda je nutná dodatečná regulace teploty. Dbejte Plumbing Code of Australia (PCA), místních požadavků a instalačních pokynů.
- Pokud přístroj používají děti nebo osoby s omezenými tělesnými, senzorickými nebo duševními schopnostmi, doporučujeme trvalé omezení teploty. Omezení může nastavit odborník.

VÝSTRAHA

Úraz

Přístroj smí používat děti od 3 let a osoby se sníženými fyzickými, senzorickými nebo mentálními schopnostmi nebo s nedostatkem zkušeností a znalostí pouze pod dozorem nebo po poučení o bezpečném používání přístroje, a poté, co porozuměly nebezpečí, které z jeho používání plyne. Děti ve věku 3 až 8 let smějí ovládat pouze armaturu připojenou k přístroji. Nenechávejte děti, aby si s přístrojem hrály. Čištění a uživatelskou údržbu nesmějí provádět děti bez dozoru.

Možné věcné škody

- Mráz může přístroj a připojenou armaturu zničit. Přístroj a armaturu chraňte před mrazem.
- Varování – Aby byla zaručena bezpečnost tohoto přístroje, musí být instalován, provozován a udržován v souladu s pokyny výrobce.
- Přístroj nevystavujte tlaku vody. Výtok z armatury plní funkci odvzdušnění. Vodní kámen může ucpat výtok a vystavit přístroj tlaku.
  - Nikdy neuzavírejte výtok z armatury.
  - Používejte jen speciální usměrňovače proudu vody pro beztlakové zásobníky teplé vody.
  - K prodloužení výtoku z armatury nepoužívejte žádnou hadici.
- Připojení přístroje přes externí spínací zařízení, např. spínací hodiny, bude mít za následek neúmyslnou deaktivaci bezpečnostního omezovače teploty. Přístroj nesmí být připojen k elektrickému obvodu, který je určitým zařízením pravidelně spínán a odpojován.
- Instalaci, uvedení do provozu, údržbu a opravy přístroje smí provádět pouze odborník.
- Nevhodné náhradní díly a nevhodné příslušenství mohou negativně ovlivnit bezpečnost uživatele a výrobku. Používejte pouze originální náhradní díly a originální příslušenství.

CS

4 Popis přístroje

4.1 Funkce

Beztlakový přístroj je vhodný jen k montáži nad odběrným místem. Přístroj je určen k napájení jednoho odběrného místa pro ohřev studené vody. Smí se používat pouze s beztlakovou armaturou.

4.2 Rozsah dodávky

Spolu s přístrojem je dodávána:

- Zavěšení na zeď
- Vrtací šablona

4.3 Nezbytné příslušenství

Pro tlakový provoz přístroje je nutné použít beztlakovou armaturu. STIEBEL ELTRON nabízí široký sortiment vhodných armatur.

5 Montáž (odborník)

5.1 Místo montáže

UPOZORNĚNÍ

Věcné škody

Voda v přístroji může zmrznout a svou roztažností poškodit nádrž a přípojky.

▶ Přístroj instalujte pouze do místnosti chráněné před mrazem.

UPOZORNĚNÍ

Věcné škody

▶ Namontujte přístroj na stěnu. Stěna musí mít dostatečnou nosnost.

UPOZORNĚNÍ

Věcné škody

Přístroj je určený k montáži nad odběrným místem.

▶ Při montáži musí připojení k rozvodům vody přístroje ukazovat dolů.

Pamatujte, že přístroj musí být volně přístupný pro údržbu.

UPOZORNĚNÍ

Věcné škody

Maximální dovolená délka spojovacího potrubí (mezi baterií a přístrojem) je 1 m.
U spojovacího potrubí > 1 m:

▶ Nainstalujte do přepadového potrubí odvzdušňovač potrubí.

Přístroj montujte ve svislé poloze v blízkosti odběrného místa.

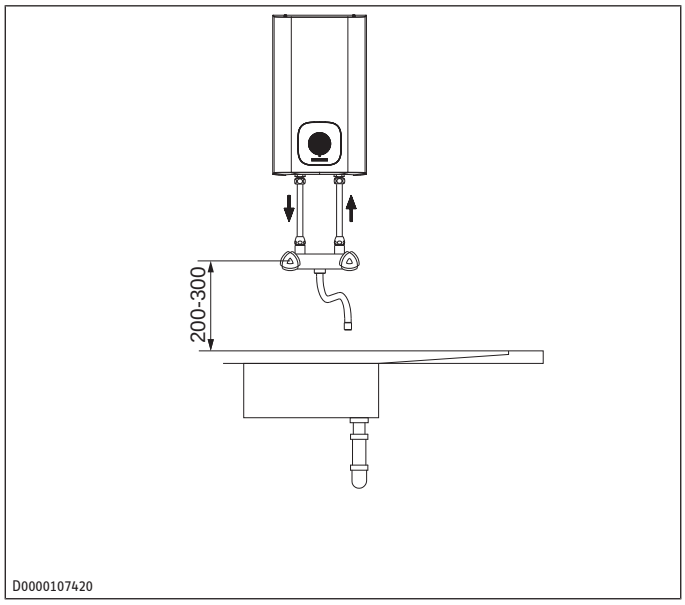

5.2 Montáž přístroje

▶ Pomocí montážní šablony vyznačte vrtané otvory.

▶ Vyvrtejte příslušné otvory a vložte do nich vhodné hmoždinky.

▶ Upevněte zavěšení na zeď vhodnými šrouby.

▶ Zavěste přístroj na zavěšení na zeď.

▶ Přebytečný přívodní kabel můžete uložit do úložného prostoru pro kabel.

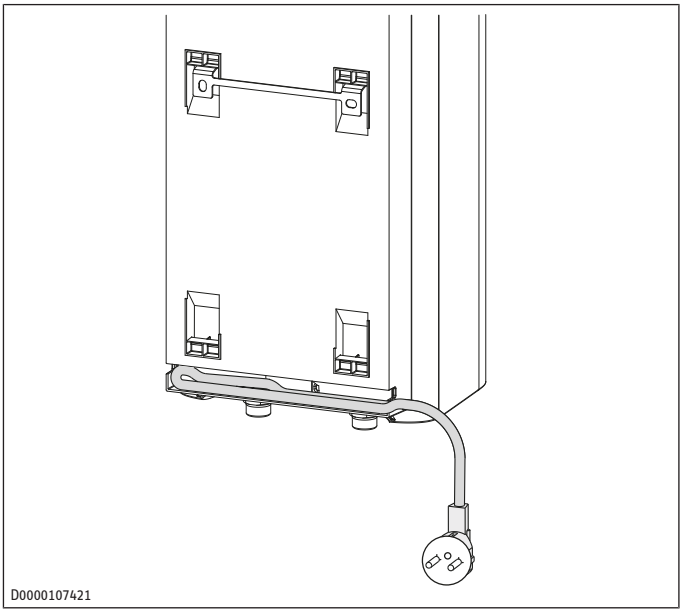

5.3 Připojení k rozvodům vody

UPOZORNĚNÍ

Věcné škody

Přístroj nemusí těsnit a může být nefunkční.

▶ Přístroj nevystavujte tlaku vody.

▶ Nezaměňujte přípojky vody.

▶ Nastavte průtok (viz návod k armatuře). Přitom dbejte na maximální přípustný průtok při zcela otevřené armatuře (viz Odkaz | Tabulka údajů).

▶ Přiřaďte dle barevného označení připojení k rozvodům vody na armatuře a na přístroji.

- Vpravo modrá = „Přívod studené vody“
- Vlevo červená = „Výstup teplé vody“

▶ **UPOZORNĚNÍ: Abyste nepoškodili vnitřní přípojky přístroje, musíte při dotahování připojení k rozvodům vody použít k přidržení vhodný maticový klíč.** Pevně přišroubujte připojení k rozvodům vody armatury k přístroji.

▶ Dbejte na to, aby se přípojky vody při montáži neohnuly. Při montáži zabraňte tahovému namáhání.

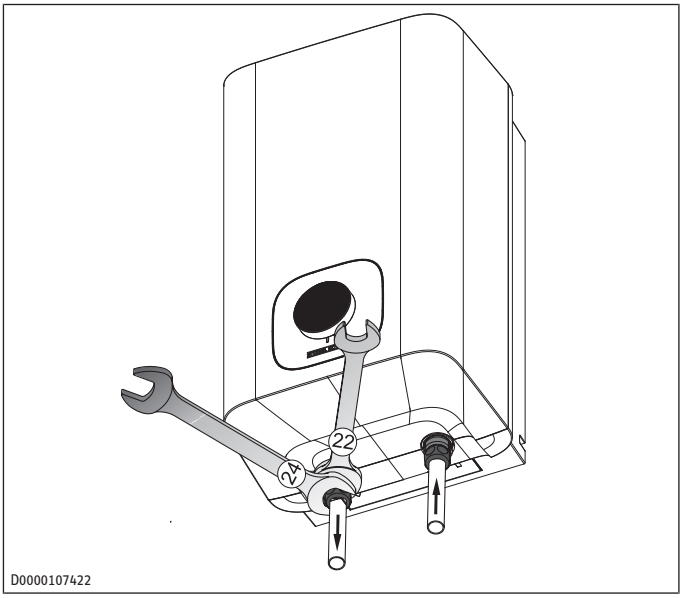

6 Uvedení do provozu (odborník)

▶ **UPOZORNĚNÍ: Napájení vytvořte, až když je přístroj zcela naplněn vodou!**

VÝSTRAHA

Úraz elektrickým proudem

Nesprávná instalace a uvedení do provozu může vést k vážným zraněním.

▶ Uvedení do provozu smí provádět pouze odborník při dodržení bezpečnostních předpisů.

6.1 Přístroj napusťte vodou

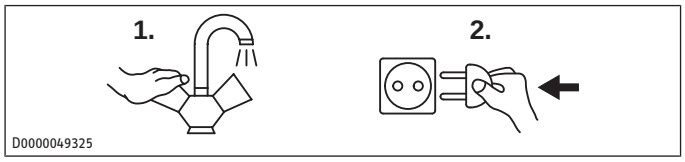

▶ Otevřete přívod studené vody v domovní instalaci.

▶ Otevřete ventil teplé vody na armatuře nebo nastavte pákovou baterii na „teplou“, dokud není zajištěn plynulý proud vody bez bublin. Může to trvat několik minut.

▶ Zkontrolujte těsnost veškerého vodovodních instalací.

6.2 Připojení elektrického napájení

VÝSTRAHA

Úraz elektrickým proudem při pevném připojení přístroje k elektrické síti

Přístroj musí být možné v případě pevného připojení k síti odpojit od sítě na všech pólech na vzdálenost nejméně 3 mm.

VÝSTRAHA

Úraz elektrickým proudem

Aby se zabránilo úrazu elektrickým proudem v případě chybné funkce přístroje, musí být přístroj připojen k ochrannému vodiči.

▶ Dávejte pozor na to, že přístroj musí být připojen k ochrannému vodiči.

UPOZORNĚNÍ

Přepětí

Přepětí může způsobit poškození přístroje a jeho zničení.

▶ Dbejte na to, aby se napětí uvedené na typovém štítku shodovalo se síťovým napětím.

▶ Elektrické připojení vytvořte zasunutím zástrčky s ochranným kontaktem nebo pevnou přípojkou.

Jsou přípustné následující možnosti elektrického připojení:

	SN0 5 Plus	SN0 10 Plus
Připojení k volně přístupné zásuvce s ochranným kontaktem s odpovídající zástrčkou	x	x
Pevné připojení k přípojné krabici přístroje s ochranným vodičem	x	x

6.3 Trvalé nastavení omezení teploty

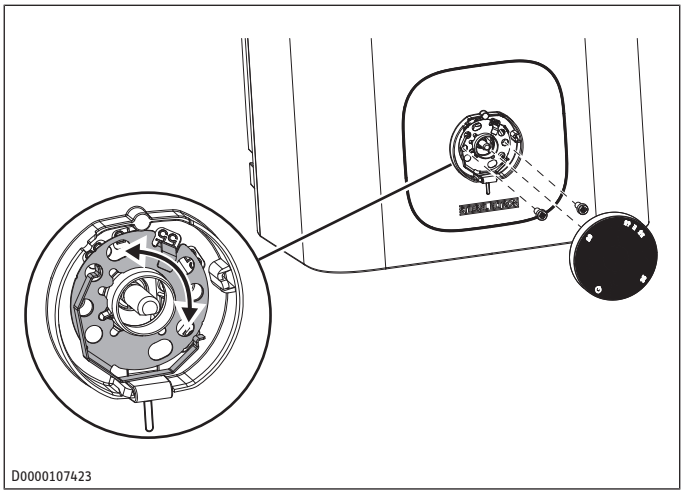

Omezovacím kroužkem pod knoflíkem regulátoru teploty můžete rozsah nastavení knoflíku regulátoru teploty omezit na maximální teplotu.

▶ Knoflík regulátoru teploty otočte do nulové polohy (doleva nadoraz).

▶ Odejměte knoflík regulátoru teploty.

▶ Povolte oba šrouby, jimiž je omezovací kroužek fixován v krytu.

▶ Omezovací kroužek s požadovaným omezením teploty opět nasaďte.

▶ Pevně přišroubujte omezovací kroužek v krytu.

▶ Opět nasaďte knoflík regulátoru teploty v nulové poloze (doraz vlevo) na osu.

7 Obsluha

Požadovanou výstupní teplotu teplé vody můžete plynule nastavovat knoflíkem regulátoru teploty (1). Během ohřívání svítí ukazatel ohřevu a ukazatel indexu (2).

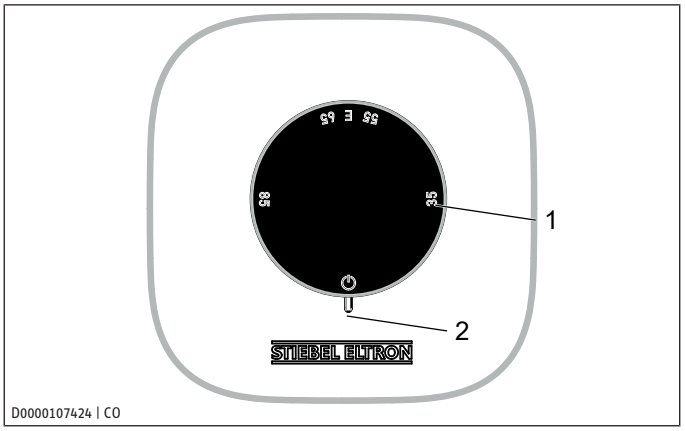

1 Knoflík regulátoru teploty
2 Ukazatel ohřevu a ukazatel indexu

Následkem podmínek v systému se mohou teploty lišit od požadovaných hodnot.

⏻ Při tomto nastavení je přístroj chráněn před mrazem. Armatura a rozvody vody nejsou chráněny
E Doporučené nastavení úspory energie ECO (asi 60 °C), nízká tvorba vodního kamene
85 Maximální nastavitelná teplota

UPOZORNĚNÍ: Odborník může na přístroji nastavit trvalé omezení teploty.

8 Čištění

Téměř v každé vodě se při vyšších teplotách vylučuje vodní kámen. Ten se v přístroji usazuje a ovlivňuje funkci a životnost přístroje. Proto musíte podle potřeby provést odstranění vodního kamene z topných těles. Odborník, který zná kvalitu místní vody, stanoví termín dalšího odstranění vodního kamene.

- ▶ K čištění a péči o přístroj stačí vlhký hadřík. Nepoužívejte abrazivní čisticí prostředky nebo prostředky obsahující rozpouštědla.
- ▶ Kontrolujte pravidelně baterii. Vodní kámen na výtoku odstraníte běžnými prostředky k odstranění vodního kamene.

9 Údržba (odborník)

VÝSTRAHA

Úraz elektrickým proudem

Nebezpečí vážného zranění na otevřeném přístroji

- ▶ Při všech činnostech odpojte přístroj na všech pólech od elektrické sítě.

- ▶ Během údržby přístroj demontujte.

9.1 Vypuštění přístroje

VÝSTRAHA

Popálení

Při vypouštění přístroje může vytékat horká voda.

- ▶ Zamezte kontaktu s unikající vodou.

- ▶ Odpojte přístroj od síťového napětí.
- ▶ Povolte šroubení připojení k rozvodům vody.
- ▶ Přístroj sejměte z nástěnného držáku.
- ▶ Přístroj s připojeními k rozvodům vody orientovanými směrem dolů nechejte vypustit nad dřezem.
- ▶ Přístrojem mírně zatřepejte, abyste podpořili vypuštění.

9.2 Otevření přístroje

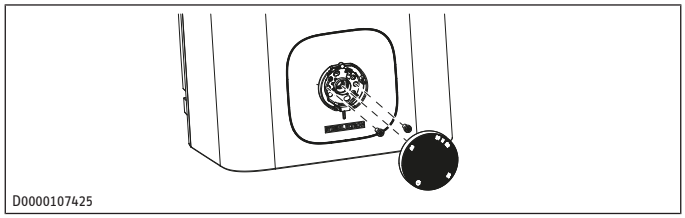

- ▶ Otočte knoflíkem regulátoru teploty doleva až nadoraz.
- ▶ Odejměte knoflík regulátoru teploty.
- ▶ Vyšroubujte oba šrouby pod knoflíkem regulátoru teploty.
- ▶ Sejměte omezovací kroužek.

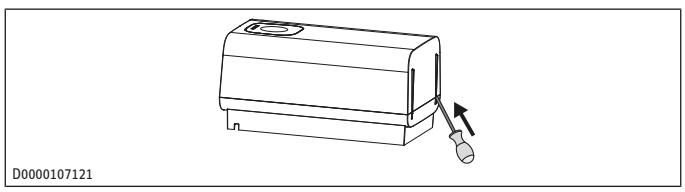

- ▶ Zaveďte malý šroubovák do otvorů na spodní straně a víko přístroje opatrně trochu vypačte.

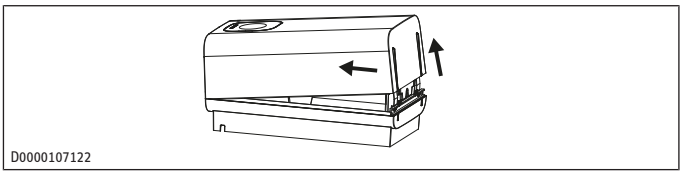

- ▶ Víko přístroje vyklopte směrem nahoru a poté ho sejměte.

9.3 Odvápnění přístroje

UPOZORNĚNÍ: Na povrch zásobníku nenanášejte prostředky na odstraňování vodního kamene, protože tyto prostředky mohou napadat plast.

- ▶ Otevřete přístroj.
- ▶ Demontujte topnou přírubu.
- ▶ Opatrným poklepem odstraňte hrubé usazeniny vodního kamene z topného tělesa.
- ▶ Ponořte topné těleso až po desku příruby do dekalcifikačního prostředku.
- ▶ Odstranění vodního kamene proveďte podle požadavků výrobce dekalcifikačního prostředku.
- ▶ Topné těleso po odstranění vodního kamene vypláchněte čistou vodou. Znovu smontujte přístroj.

9.4 Kontrola ochranného vodiče (DGUV V3)

- ▶ Odejměte knoflík regulátoru teploty.
- ▶ Zkontrolujte ochranný vodič (v Německu např. DGUV V3) na upevňovacím šroubu omezovacího kroužku a kontaktu ochranného vodiče přívodního kabelu.

9.5 Výměna přívodního kabelu

UPOZORNĚNÍ: Přívodní kabel smí vyměnit pouze odborník za originální náhradní díl.

- ▶ Vložte přívodní kabel do vedení (pouze přístroj 5 litrů).

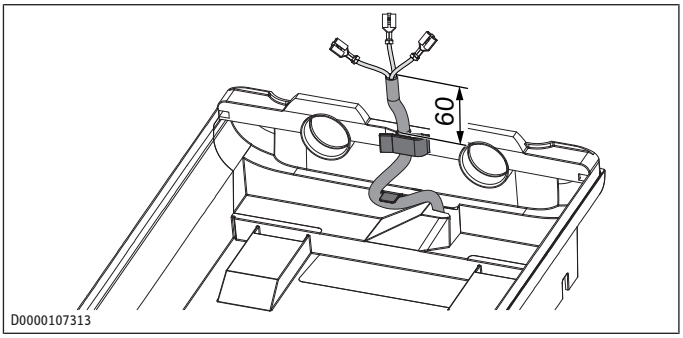

9.6 Umístění čidla teploty do ochranné trubky

SNO 5 Plus

- ▶ Při výměně regulátoru teploty zaveďte teplotní čidlo do ochranné trubky.
- ▶ Čidlo teploty připevněte pod zemnicí zástrčku.

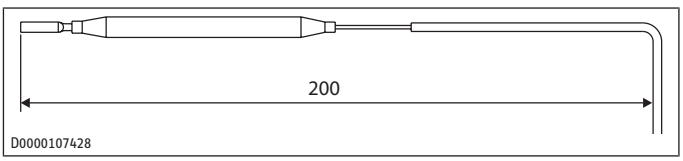

SNO 10 Plus

▶ Při výměně regulátoru teploty a bezpečnostního omezovače teploty zaveďte teplotní čidlo do ochranné trubky.

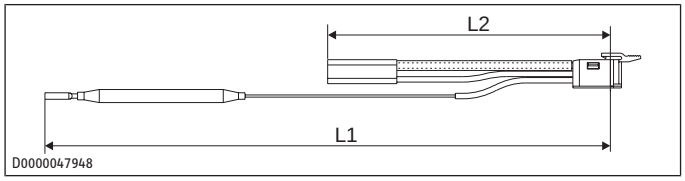

L1	260 mm	Čidla teploty
L2	130 mm	Bezpečnostní omezovač teploty

10 Odstraňování poruch

Problém	Příčina	Odstranění
Přístroj nedodává horkou vodu.	Knoflík regulátoru teploty je nastavený na doraz vlevo.	Přístroj zapněte otočením knoflíku regulátoru teploty.
	Výpadek napájení přístroje.	Zkontrolujte zástrčku / pojistky domovní instalace.
Voda teče jen v menším odebíraném množství.	Usměrňovač proudu vody v armatuře je zanesený vodním kamenem.	Odstraňte vodní kámen / vyměňte usměrňovač proudu vody.
Velmi hlučný ohřev přístroje.	Přístroj je zanesen vodním kamenem.	Nechte přístroj odvápnit odborníkem.

▶ Pokud nemůžete příčinu odstranit, zavolejte odborníka.

▶ K získání lepší a rychlejší pomoci sdělte odborníkovi číslo z typového štítku.

11 Odstraňování poruch (odborník)

Problém	Příčina	Odstranění
Přístroj nedodává horkou vodu.	Zareagoval bezpečnostní omezovač teploty.	Odstraňte příčinu závady. V případě potřeby vyměňte regulátor teploty. Nechte přístroj vychladnout. Jakmile přístroj odpojíte od napájení, bezpečnostní omezovač teploty se automaticky resetuje.
Hlučný ohřev přístroje.	Přístroj je zanesen vodním kamenem.	Odvápněte přístroj.

12 Uvedení zařízení mimo provoz

▶ Přístroj odpojte od elektrické sítě vytažením zástrčky nebo vypnutím pojistky v domovní instalaci.

▶ Vypusťte přístroj (viz *Vypuštění přístroje [▸ 28]*).

13 Technické údaje

13.1 Rozměry a přípojky přístroje 5 l

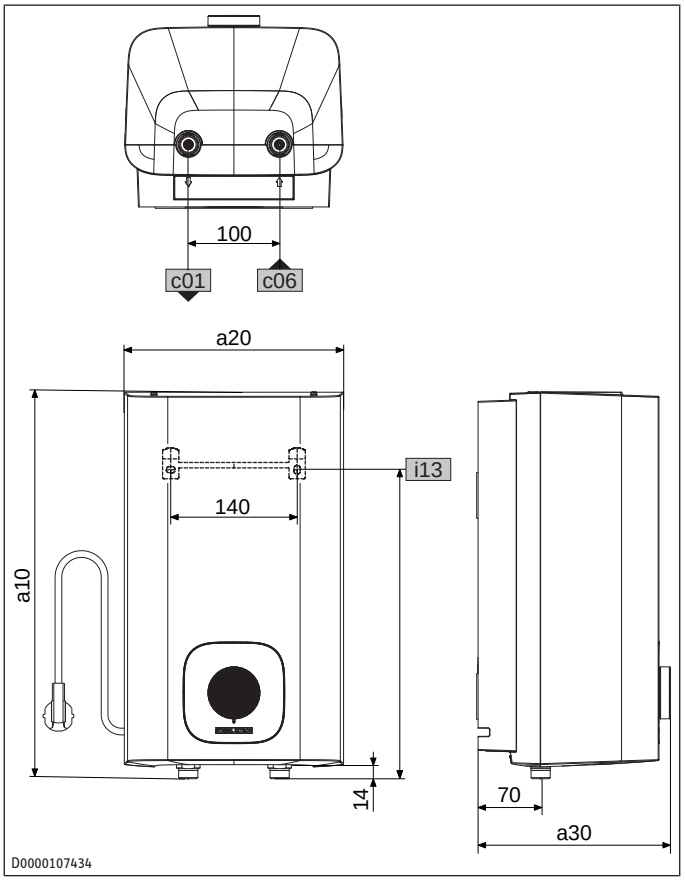

a10	Přístroj	Výška	mm	423
a20	Přístroj	Šířka	mm	240
a30	Přístroj	Hloubka	mm	212
c01	Přívod studené vody	Vnější závit		G 1/2 A
c06	Výstup teplé vody	Vnější závit		G 1/2 A
i13	Zavěšení na zeď	Výška	mm	305
		Vodorovný rozestup mezi otvory	mm	140

13.2 Rozměry a přípojky přístroje 10 l

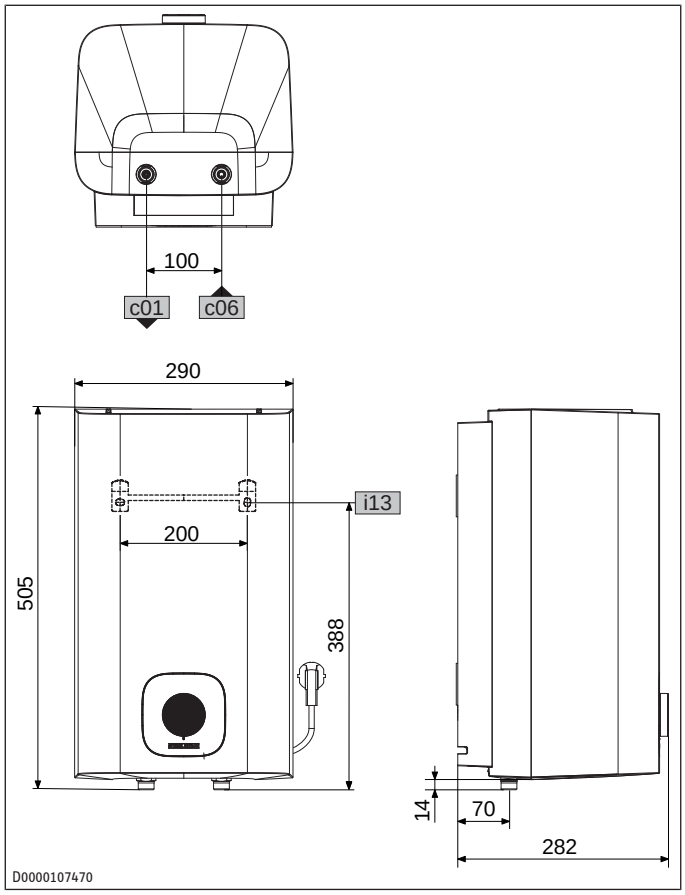

13.3 Schéma elektrického zapojení

1/N/PE | 220–240 V

SNO 5 Plus

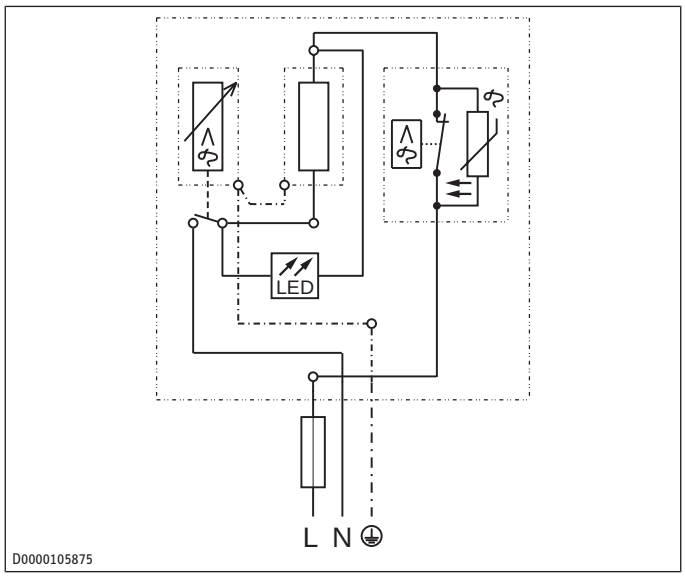

SNO 10 Plus

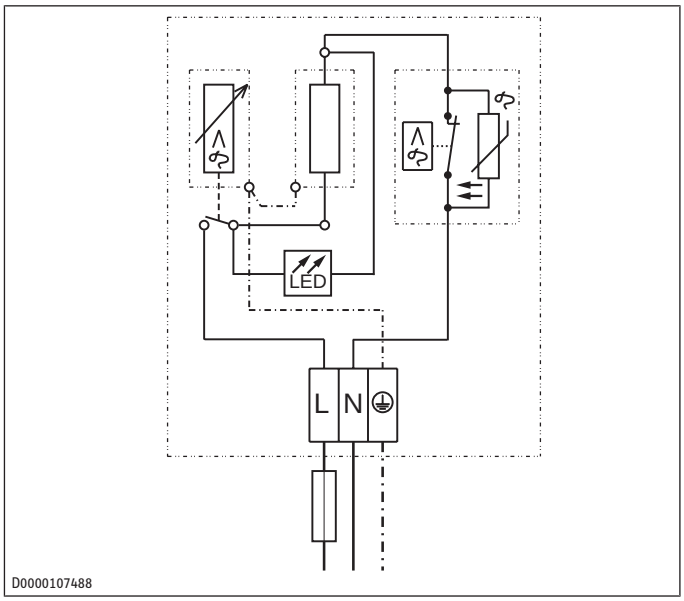

13.4 Údaje ke spotřebě energie

Údaje o výrobku odpovídají nařízením EU ke směrnici o ekodesignu výrobků v souvislosti se spotřebou energie (ErP).

		SNO 5 Plus	SNO 10 Plus
		204978	204983
Výrobce		STIEBEL ELTRON	STIEBEL ELTRON
Zátěžový profil		XXS	XXS
Třída energetické účinnosti (A+ -> F)		A	A
Energetická účinnost	%	38	38
Roční spotřeba el. energie	kWh	483	493
Nastavení teploty od výrobce	°C	55	55
Hladina akustického výkonu	dB(A)	15	15
Denní spotřeba elektrické energie	kWh	2,23	2,29

13.5 Diagram ohřevu

Doba ohřevu závisí na usazeném vodním kameni a na zbytkovém teple. Doba ohřevu v případě přítoku studené vody o teplotě 10 °C při nastavené maximální teplotě viz diagram.

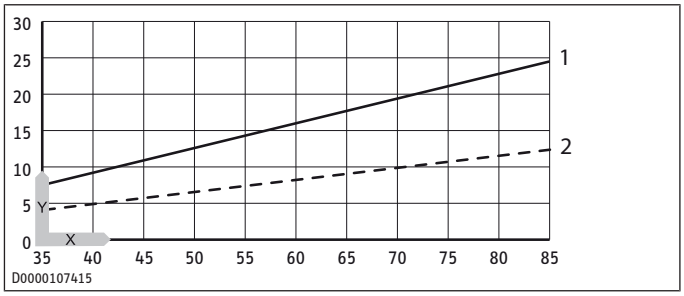

1 SNO 10 Plus (GB)
2 SNO 5 Plus (GB)
Y Doba ohřevu v minutách
X Teplota ve °C

13.6 Tabulka s technickými údaji

		SNO 5 Plus	SNO 10 Plus
		204978	204983
Hydraulické parametry			
Jmenovitý objem	l	5	10
Množství smíšené vody 40 °C (10 °C/65 °C)	l	9,3	19
Elektrotechnické údaje			
Jmenovité napětí 1	V	220	220
Jmenovité napětí 2	V	230	230
Jmenovité napětí 3	V	240	240
Jmenovitý výkon 1	kW	1,8	1,8
Jmenovitý výkon 2	kW	2,0	2,0
Jmenovitý výkon 3	kW	2,2	2,2
Jmenovitý proud 1	A	8,3	8,3
Jmenovitý proud 2	A	8,7	8,7
Jmenovitý proud 3	A	9,1	9,1
Jištění 1	A	10	10
Jištění 1	A	10	10
Jištění 1	A	10	10
Fáze		1/N/PE	1/N/PE
Frekvence	Hz	50–60	50–60
Hranice použití			
Rozsah nastavení teplot	°C	35–85 °C	35–85 °C
Maximální přípustný tlak	MPa	0,0	0,0
Maximální průtok	l/min	5	10
Energetické údaje			
Tepelná ztráta / 24 hod. při 65 °C	kWh	0,17	0,27
Třída energetické účinnosti (A+ -> F)		A	A
Provedení			
Stupeň krytí	IP	IP24 D	IP24 D
Způsob montáže		Montáž nad odběrné místo	Montáž nad odběrné místo
Konstrukce		Otevřená	Otevřená
Materiál vnitřní nádrže		Plast	Plast
Materiál tepelné izolace		EPS + VIP	EPS
Materiál krytu/skříně		Plast	Plast
Barva		Bílá	Bílá
Přípojky			
Připojení k rozvodům vody		G 1/2 A	G 1/2 A
Rozměry			
Hloubka	mm	212	282
Výška	mm	423	505
Šířka	mm	240	290
Hmotnosti			
Hmotnost	kg	3,0	4,6

14 Záruka

Pro přístroje nabyté mimo území Německa neplatí záruční podmínky poskytované našimi firmami v Německu. V zemích, ve kterých některá z našich dceřiných společností distribuuje naše výrobky, poskytuje záruku jenom tato dceřiná společnost. Takovou záruku lze poskytnout pouze tehdy, pokud dceřiná společnost vydala vlastní záruční podmínky. Jinak nelze záruku poskytnout.

Na přístroje zakoupené v zemích, ve kterých nejsou naše výrobky distribuovány žádnou z dceřiných společností, neposkytujeme žádnou záruku. Případné záruky závazně přislíbené dovozcem zůstávají proto nedotčené.

15 Životní prostředí a recyklace

▶ Přístroje a materiály zlikvidujte po použití v souladu s platnými národními předpisy.



▶ Je-li na přístroji vyobrazen symbol přeškrtnuté popelnice, odevzdejte přístroj na obecní sběrná místa nebo místa zpětného odběru k opětovnému použití a recyklaci.



Tento dokument je vyroben z recyklovatelného papíru.

▶ Dokument zlikvidujte po skončení životního cyklu přístroje podle národních předpisů.

Comfort through Technology







A 353288-1000607-0168