PRODUKTDATENBLATT

PLAN 14972070100

Toilettenbürstengarnitur

PRODUKT



ZEICHNUNG

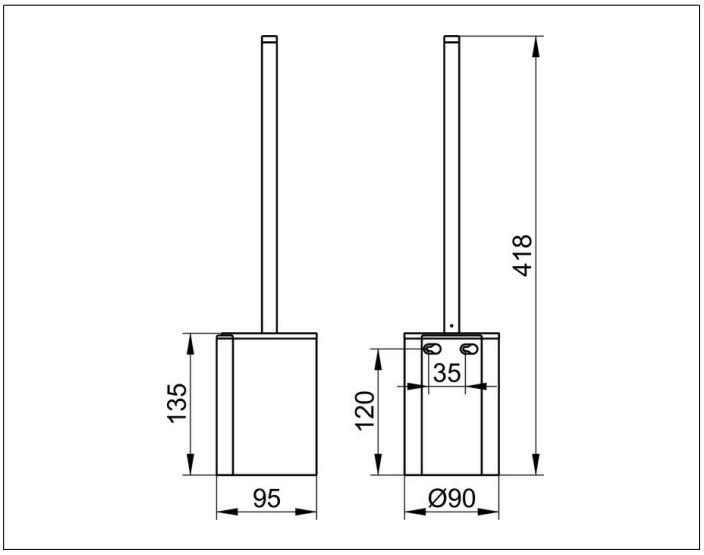

PRODUKTBESCHREIBUNG

- herausnehmbarer Kunststoff-Einsatz
- Metallgehäuse
- verdeckte Befestigung
- zum Schrauben
- Befestigungs-Set inklusive
- Ersatzbürstenkopf inklusive

OBERFLÄCHE

Edelstahl

AUSSCHREIBUNGSTEXT

KEUCO PLAN Toilettenbürstengarnitur 14972070100
Toilettenbürstengarnitur aus hochwertigem Edelstahl
in ästhetischem, funktionalem Design, Wandmodell
komplett mit Kunststoff-Einsatz schwarz,
sowie Bürste mit Griff und Ersatzbürstenkopf schwarz
herausnehmbarer Kunststoff-Einsatz schwarz für leichtes Reinigen
Höhe 135 mm (Höhe inklusive Bürste 418 mm).
Durchmesser 90 mm, Ausladung 95 mm
Die Toilettenbürstengarnitur wird verdeckt angebracht
Lieferung inkl. korrosionsfreiem Befestigungsmaterial