PLAN CARE 34997000100

Befestigungs-Set 11

PRODUKT

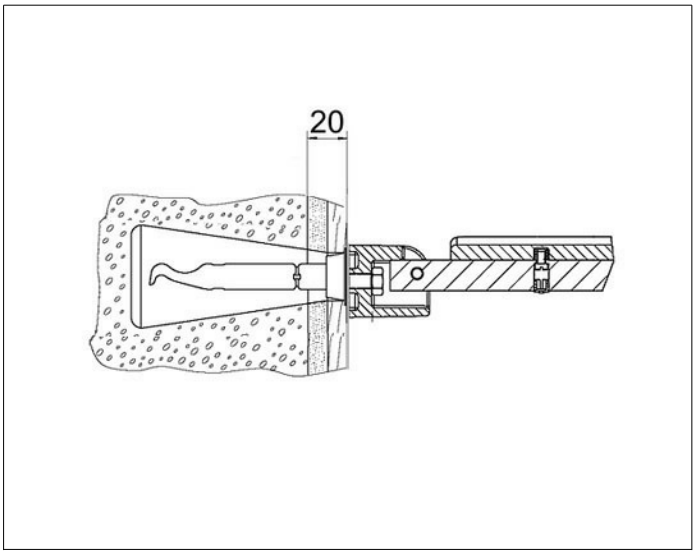

ZEICHNUNG

PRODUKTBESCHREIBUNG

- 2 x Sechskant-Holzschraube DIN 571 M10x100 Edelstahl
- 2 x Set mit Einschraubanker (FIS E 10x95 K), Siebhülse (FIS H 16x100 K), Zentrierhülse PBZ und Injections-Mörtel (FIS VS 150°C)

HINWEIS

Für folgende Ankergründe / Mauerwerke geeignet:
Porenbeton P2/P4, Leichtbeton, Vollstein aus Leichtbeton V2/V4, Haufwerksporiger Beton (Einkornbeton), Gipswandplatten

AUSSCHREIBUNGSTEXT

KEUCO PLAN CARE Befestigungs-Set Nr. 11 34997000100
bestehend aus:
2 x Sechskantholzschraube DIN 571 10 x 100
2 x Siebhülse FIS H 16 x 100 K
2 x Einschraubanker FIS E 10 x 95 K
1 x Injections-Mörtel FIS VS 150 C
2 x Zentriertülle PBZ

Falls nicht vorhanden, bitte zusätzlich bestellen:
Porenbetonboher PBB Artikel 34998000100