Ideal Standard

CONCA

T3953Y6

CONCA | Konsole 1600x505x80 mm in eiche hell furnier | Vormontiert, Echtholzfurnier

Bild & Zeichnung

Ideal Standard

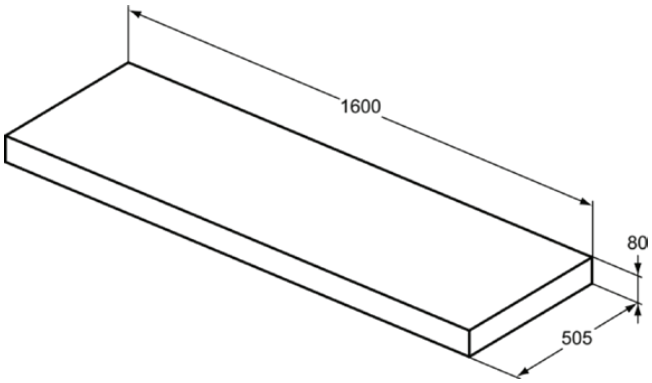

Allgemeine Informationen

Produktkategorie:	Möbel
Produktart:	Konsole
Marke:	Ideal Standard
Kollektion:	CONCA
Colour:	Y6 - Eiche Hell Furnier
Oberflächenbeschaffenheit:	Matt
Höhe (mm):	80
Breite (mm):	1600
Ausladung (mm):	505
Nettogewicht (kg):	16.50
EAN Code:	8014140461562

Features

Vormontiert

Echtholzfurnier

Downloads

- Installation Guide
- Spare Parts List

Produktspezifikationen

Farbcode:	Y6
Farbbeschreibung:	eiche hell furnier
Eckmodell:	Nein
Einstellbare Montagefüße:	Nein
PVD Technologie:	Nein
Wechselbarer Türanschlag:	Nein
Oberflächenbeschaffenheit:	Matt
Mit Innenbeleuchtung:	Nein
Mit Montagefüße:	Nein
Mit Steckdose:	Nein
Mit Waschtischplatte:	Nein
Echtholzfurnier:	Ja

Es werden alle Anstrengungen unternommen, um sicherzustellen, dass die bereitgestellten Informationen korrekt sind. Wir können dies jedoch nicht garantieren und übernehmen keine Haftung für etwaige fehlerhafte Angaben.