Ideal Standard

I.LIFE A

T5255NV

I.LIFE A | Waschtisch-Unterschrank 600x440x630 mm in carbongrau matt, 2 Schubladen | SoftClosing, Vormontiert

Bild & Zeichnung

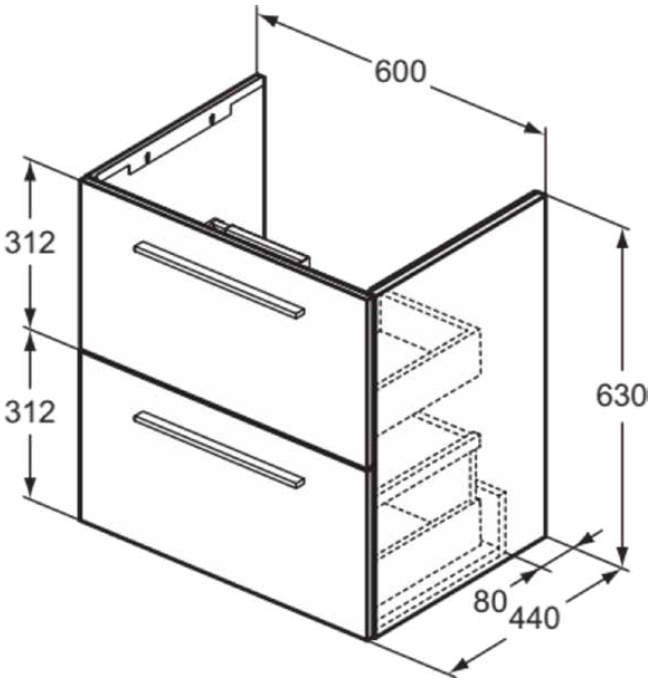

Allgemeine Informationen

Produktkategorie:	Möbel
Produktart:	Waschtisch-Unterschrank
Marke:	Ideal Standard
Kollektion:	I.LIFE A
Designer:	Palomba Serafini Associati
Colour:	NV - Carbongrau Matt
Oberflächenbeschaffenheit:	Matt
Höhe (mm):	630
Breite (mm):	600
Ausladung (mm):	440
Befestigungsart:	Befestigungsset
Nettogewicht (kg):	27.67
EAN Code:	8014140493501

Features

SoftClosing

Vormontiert

Downloads

- Installation Guide
- Spare Parts List

Produktspezifikationen

Einzugsmechanismus:	Softclosing
Farbcode:	NV
Farbbeschreibung:	carbongrau matt
Eckmodell:	Nein
Vollauszug:	Yes
Griff(e):	Benötigt
Einstellbare Montagefüße:	Nein
Material:	Holz
Materialspezifikation (Korpus):	Melamin-Spanplatte (MFC)
Anzahl der Türen (gesamt):	0
Anzahl der Türen (links öffnend):	0
Anzahl der Türen (rechts öffnend):	0
Anzahl der Auszüge (gesamt):	2
Anzahl der externen Auszüge:	2
Anzahl der internen Auszüge:	0
Anzahl der offenen Fächer:	0
Anzahl der Rolltüren:	0
Anzahl der Ablagen:	0
Anzahl der Schiebetüren:	0
Anzahl der Schwingtüren:	0
Auszugsmechanismus:	Push-Pull

Es werden alle Anstrengungen unternommen, um sicherzustellen, dass die bereitgestellten Informationen korrekt sind. Wir können dies jedoch nicht garantieren und übernehmen keine Haftung für etwaige fehlerhafte Angaben.

Ideal Standard

I.LIFE A

T5255NV

I.LIFE A | Waschtisch-Unterschrank 600x440x630 mm in carbongrau matt, 2 Schubladen | SoftClosing, Vormontiert

Produktspezifikationen

PVD Technologie:	Nein
Wechselbarer Türanschlag:	Nein
Platzsparendes Modell:	Nein
Oberflächenbeschaffenheit:	Matt
Mit Innenbeleuchtung:	Nein
Mit Montagefüße:	Nein
Mit Steckdose:	Nein
Mit Waschtischplatte:	Nein
Befestigungsmaterial im Lieferumfang enthalten:	Ja
Befestigungsart:	Befestigungsset
Montageart:	wandhängend

Es werden alle Anstrengungen unternommen, um sicherzustellen, dass die bereitgestellten Informationen korrekt sind. Wir können dies jedoch nicht garantieren und übernehmen keine Haftung für etwaige fehlerhafte Angaben.