Ideal Standard

LINDA-X

T4984MA

LINDA-X | Waschtisch 600x500x135 mmGrinded bottom side in weiß, ohne Hahnloch, mit Überlauf | Diamatec, IdealPlus

Bild & Zeichnung

Ideal Standard

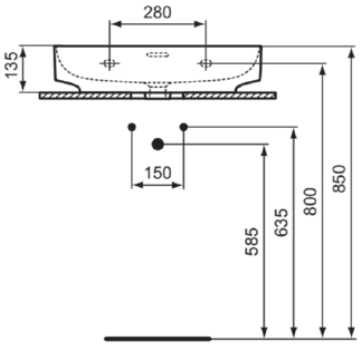

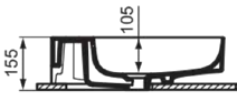

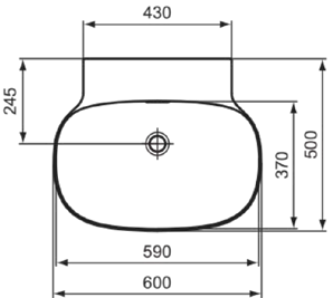

Allgemeine Informationen

Produktkategorie:	Waschtische
Produktart:	Waschtisch
Marke:	Ideal Standard
Kollektion:	LINDA-X
Designer:	Palomba Serafini Associati
Colour:	MA - Weiß
Oberflächenbeschaffenheit:	glänzend
Höhe (mm):	135
Breite (mm):	600
Ausladung (mm):	500
Nettogewicht (kg):	15.00
EAN Code:	8014140492139

Features

Diamatec

IdealPlus

Produktstandards & Zertifikate

Normen:	EN 14688
Declaration of Performance classification (DoP):	CL 25

Produktspezifikationen

Farbcode:	MA
Farbbeschreibung:	weiß
Diamatec Technologie:	Ja
IdealPlus Technologie:	Ja
Geschliffene Rückseite(n):	Nein
Geschliffene Unterseite:	Ja
Barrierefreies Produkt:	Nein
Mit Kettenöse:	Nein
Material:	Keramik
Materialspezifikation:	Diamatec
Anzahl von Hahnlöchern je Waschbecken:	0
Anzahl von Waschbecken:	1
Sichtbarer Überlauf:	Nein
PVD Technologie:	Nein
Ablagefläche:	Hinten
Oberflächenbeschaffenheit:	glänzend
Form des Überlaufs:	Geschlitzt
Mit Rückwand:	Nein
Mit Verschlussstopfen:	Nein
Mit Überlauf:	Ja
Mit Siphon:	Nein

Es werden alle Anstrengungen unternommen, um sicherzustellen, dass die bereitgestellten Informationen korrekt sind. Wir können dies jedoch nicht garantieren und übernehmen keine Haftung für etwaige fehlerhafte Angaben.

Ideal Standard

LINDA-X

T4984MA

LINDA-X | Waschtisch 600x500x135 mmGrinded bottom side in weiß, ohne Hahnloch, mit Überlauf | Diamatec, IdealPlus

Befestigungsmaterial im Lieferumfang enthalten:	Nein
Montageart:	wandhängend
Empfohlene Ausschittschablone:	TT0299731

Es werden alle Anstrengungen unternommen, um sicherzustellen, dass die bereitgestellten Informationen korrekt sind. Wir können dies jedoch nicht garantieren und übernehmen keine Haftung für etwaige fehlerhafte Angaben.