Ideal Standard

EUROVIT+/ULYSSE+/SIMPLICITY+ R0574TI

EUROVIT+/ULYSSE+/SIMPLICITY+ | Möbelpaket 815x450x565 mm in grau, 1 Hahnloch, mit Überlauf, 2 Schubladen | Grifflos, SoftClosing

Bild & Zeichnung

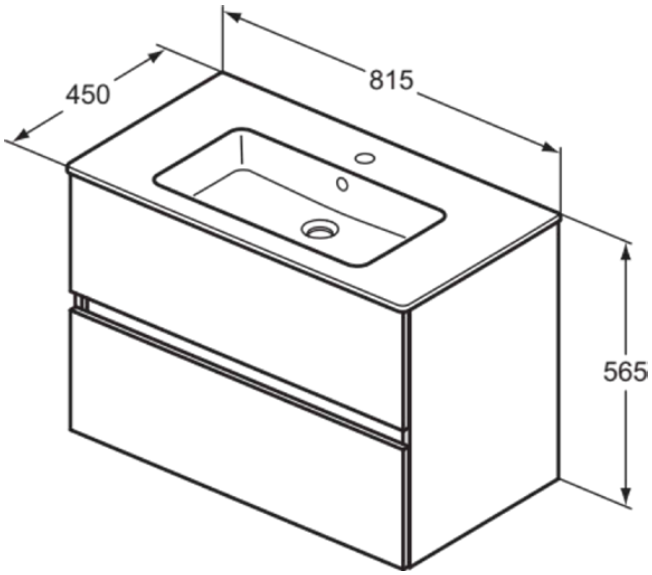

Allgemeine Informationen

Produktkategorie:	Möbelpakete
Produktart:	Möbelpaket
Marke:	Ideal Standard
Kollektion:	EUROVIT+/ULYSSE+/SIMPLICITY+
Designer:	Palomba Serafini Associati
Colour:	TI - Grau
Oberflächenbeschaffenheit:	glänzend
Höhe (mm):	565
Breite (mm):	815
Ausladung (mm):	450
Befestigungsart:	Befestigungsset
Nettogewicht (kg):	33.10
EAN Code:	3391500590182

Im Lieferumfang enthaltene Produkte

E066901:	EUROVIT | Möbelwaschtisch 815x450x140 mm in weiß glänzend, 1 Hahnloch, mit Überlauf
R0263TI:	EUROVIT+/ULYSSE+/SIMPLICITY+ | Waschtisch-Unterschrank 800x440x550 mm in grau, 2 Schubladen

Features

Grifflos

SoftClosing

Produktspezifikationen

Einstellbare Spülmengen:	Nein
Einzugsmechanismus:	Softclosing
Farbcode:	TI
Farbbeschreibung:	grau
Eckmodell:	Nein
Geschliffene Unterseite:	Nein
Griff(e):	Grifflos mit Nut
Mit Kettenöse:	Nein
Einstellbare Montagefüße:	Nein
Material (Bundle):	Vanity basin (E066901): Ceramic
Materialspezifikation (Bundle):	Vanity basin (E066901): Finefireclay
Anzahl der Türen (gesamt):	0
Anzahl der Türen (links öffnend):	0
Anzahl der Türen (rechts öffnend):	0
Anzahl der Auszüge (gesamt):	2
Anzahl der externen Auszüge:	2
Anzahl der internen Auszüge:	0
Anzahl der offenen Fächer:	0
Anzahl der Rolltüren:	0

Es werden alle Anstrengungen unternommen, um sicherzustellen, dass die bereitgestellten Informationen korrekt sind. Wir können dies jedoch nicht garantieren und übernehmen keine Haftung für etwaige fehlerhafte Angaben.

Ideal Standard

EUROVIT+/ULYSSE+/SIMPLICITY+ R0574TI

EUROVIT+/ULYSSE+/SIMPLICITY+ | Möbelpaket 815x450x565 mm in grau, 1 Hahnloch, mit Überlauf, 2 Schubladen | Grifflos, SoftClosing

Produktspezifikationen

Anzahl der Schiebetüren:	0
Anzahl von Hahnlöchern je Waschbecken:	1
Anzahl der Schwingtüren:	0
Anzahl von Waschbecken:	1
Auszugsmechanismus:	Push-Pull
Sichtbarer Überlauf:	Ja
PVD Technologie:	Nein
Wechselbarer Türanschlag:	Nein
SmartFlush geeignet:	Nein
Platzsparendes Modell:	Nein
Ablagefläche:	Links / Rechts
Oberflächenbeschaffenheit:	glänzend
Position des Hahnlochs:	Mitte
Form des Überlaufs:	Rund
Mit Rückwand:	Nein
Mit Verschlussstopfen:	Nein
Mit Innenbeleuchtung:	Nein
Mit Montagefüße:	Nein
Mit Überlauf:	Ja
Mit Siphon:	Nein
Mit Steckdose:	Nein
Mit Waschtischplatte:	Nein
Befestigungsmaterial im Lieferumfang enthalten:	Ja
Befestigungsart:	Befestigungsset
Montageart:	wandhängend

Es werden alle Anstrengungen unternommen, um sicherzustellen, dass die bereitgestellten Informationen korrekt sind. Wir können dies jedoch nicht garantieren und übernehmen keine Haftung für etwaige fehlerhafte Angaben.