44350100 HANSAMICRA - Regenbrause-Duscharmatur

EAN: 4057304010958
static.hansa.com/44350100

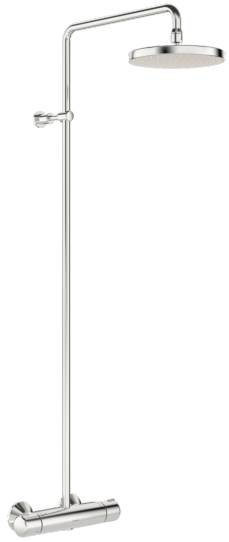

- Dusche
- Thermostat
- Wandmontage
- Chrom
- Temperatureinstellgriff, Durchflusseinstellgriff
- Brausestange, Kopfbrause, Variable Montagemöglichkeit, Schwenkbares Kugelgelenk, Anti-Kalk-Technik
- Regenstrahl - Gleichmäßiger und starker Wasserstrahl
- Sicherheitssperre gegen Verbrühen bei 38°C, THERMO COOL: Mehr Sicherheit durch minimales Erwärmen des Armaturengehäuses
- Oberteil mit keramischen Dichtscheiben zur Wassermengeneinstellung für einen Abgang, Thermostatkartusche zur Temperaturreglung, Rückflussverhinderer, Schmutzfilter
- S-Anschlüsse, Außengewinde, Abdeckung(en), Schalldämpfer
- Kürzbar

Technische Daten

Durchflusseigenschaften

Durchfluss bei 3 bar	**16.2 l/min**
Druckverlust bei einem Durchfluss von 0,2 l/s	**1.7 bar**

Technische Eigenschaften

DN-Größe (Nennmaß)	**DN 15**
Warmwasserversorgung	**max. +65°C**
Arbeitsdruck	**1-10 bar**
Anschlussgröße	**G1/2**
Installationsabstand	**CC150± 15 mm**
Ausladung	**427 - 452 mm**
Sicherungseinrichtung (EN1717)	**EB**
Werkstoff	**Messing**

Vorschriften

EN Standard	**EN 1111**
Geräuschklasse	**I (ISO 3822)**

Zulassungen und Deklarationen

ABP	**P-IX 29854/IS**
ACS	**20 ACC LY 145**

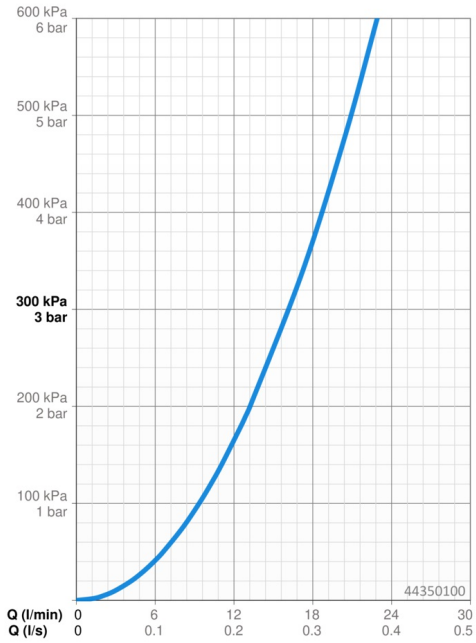

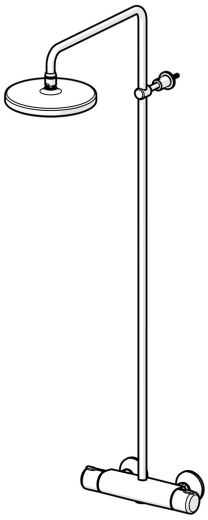

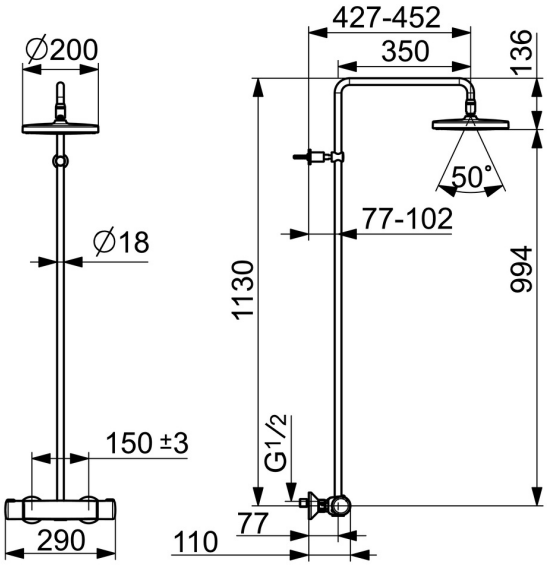

Ersatzteile

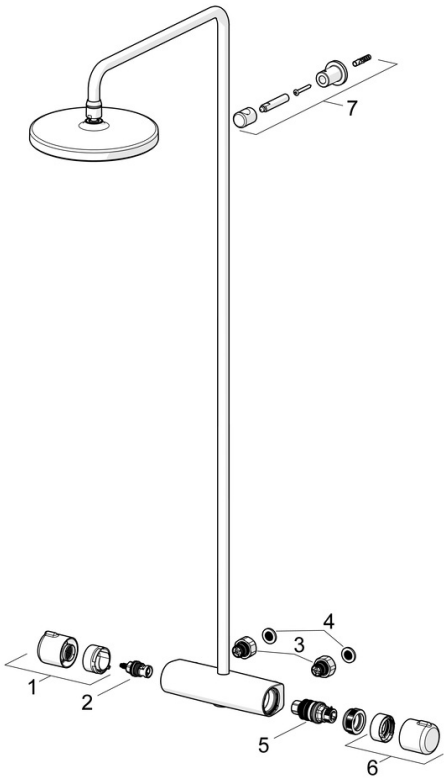

SP44350100

	Name	Art.-Nr.
01	Absperrgriff	59914395
02	Oberteil, G1/2	59914207
03	Kombinator	59914472
04	Schmutzfilter, G3/4	59911076
05	Thermostatkartusche, 3.4	59914114
06	Temperatur-Wählgriff	59914396
07	Duschrohr-Halter	59914773