Activera Select S
Brausesystem Aufputz 95 2jet EcoSmart mit Ecostat Fine und Brausestange 65 cm
Oberfläche: **Mattschwarz** Artikelnummer: **28876670**

Beschreibung

Merkmale

- besteht aus: Handbrause, Handbrausehalterung, Brausestange, Brauseschlauch
- Brausekopfgröße: 95 mm
- Strahlart Kopfbrause: Rain, ImpactRain
- FlexPower: Düsen passen sich Wasserdruck automatisch an durch öffnen und schließen
- QuickClean+: Kalkablagerung vermeiden durch die Elastizität der Düsen
- maximale Durchflussmenge bei 3 bar: 8 l/min
- komfortable Strahlartenumstellung durch Select-Taste
- Thermostat: Ecostat Fine
- EcoStop+ Taste begrenzt Wasserverbrauch auf 6 l/min
- Sicherheitssperre bei 40°C
- einstellbare Heißwasserbegrenzung
- Eigensicher gegen Rückfließen
- höhenverstellbare Handbrausehalterung mit Push Schieber
- Profil Brausestange: rund
- Brausestangendurchmesser: 22 mm
- Gesamtlänge Brausestange: 669 mm
- Bohrabstand: 625 mm
- Wandstützen aus Kunststoff
- Länge Brauseschlauch: 1600 mm
- Brauseschlauch mit beidseitig konischer Mutter
- brauseseitiger Drehwirbel gegen lästiges Verdrehen des Brauseschlauches
- EU-Taxonomie: max. 8 l/min - Vermeidung erheblicher Beeinträchtigungen (DNSH)
- Durchflussregler: 8 l/min (mit möglichen Toleranzen -20 %)

Technologie

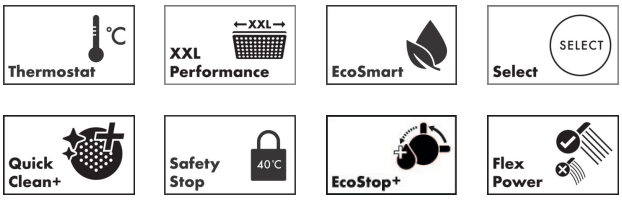

Activera Select S
Brausesystem Aufputz 95 2jet EcoSmart mit Ecostat Fine und Brausestange 65 cm
Oberfläche: **Mattschwarz** Artikelnummer: **28876670**

Produktabbildung
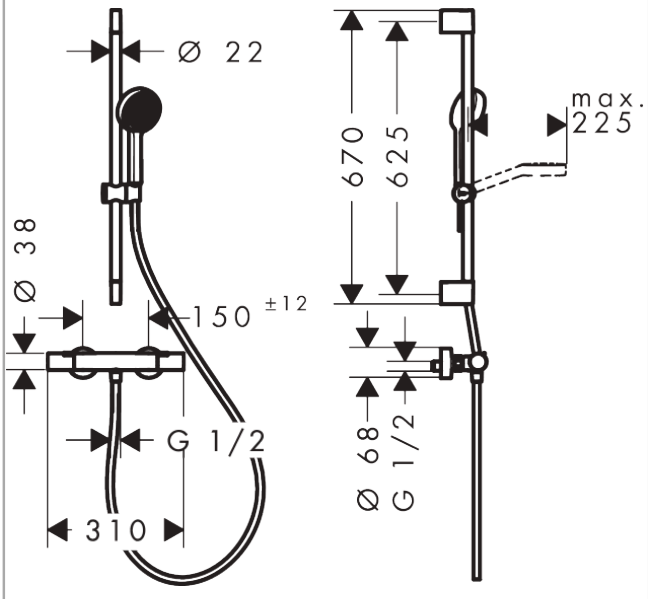
Maßzeichnung