PLAN CARE 34915016911

Duschhandlauf mit Brausestange

PRODUKT



ZEICHNUNG

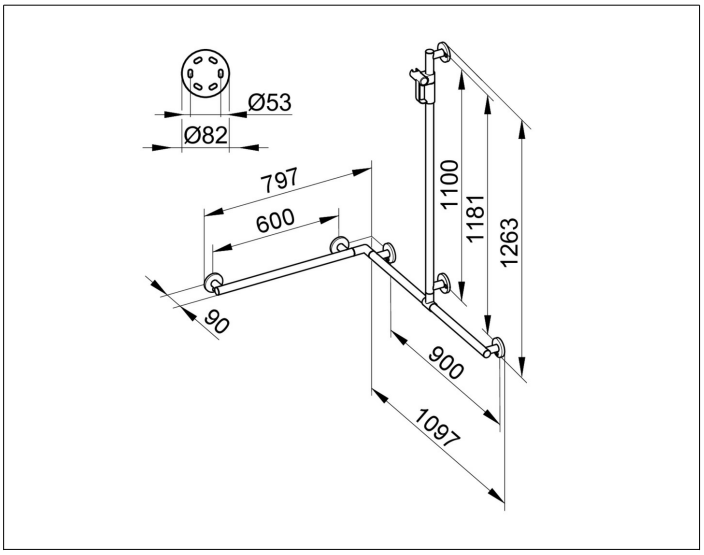

PRODUKTBESCHREIBUNG

- Belastbarkeit bis 115 kg
- Brausestange wahlweise links oder rechts
- Brauseschieber für Schläuche mit konischer Mutter
- Brausehalter Position wahlweise links oder rechts
- Neigungswinkel Brausehalter verstellbar
- zum Schrauben
- 6 x Befestigungs-Set 1 (349 90 00 01 00)

OBERFLÄCHE

verchromt

ABMESSUNG

797/1097/1263 mm

HINWEIS

Weitere Befestigungs-Sets
(6 x je nach Ankergrund/Mauerwerk).
Bitte separat bestellen.
Die Ausführungen in 1297 mm Breite sind
mit einer 3. Wandbefestigung (mittig)
ausgestattet.

AUSSCHREIBUNGSTEXT

KEUCO PLAN CARE Duschhandlauf mit Brausestange 34915016911
hochglanzverchromter Duschhandlauf mit Brausestange,
Winkel/T-Form, komplett mit Brauseschieber,
in ästhetischem, funktionalem und ergonomischem Design,
die Brausestange ist vor der Montage frei positionierbar,
Ausführung rechts und links verwendbar,
speziell für den Dusch- und Wannenbereich
als Hilfe zum Festhalten und Abstützen,
bis 115 kg belastbar, antistatisch, leicht zu reinigen,
Außenmaß 797/1097/1263 mm
Achsmaß waagerecht 600/900 mm, senkrecht 1100 mm
Rohrdurchmesser 33 mm, 6 Rosetten Durchmesser 82 mm,
Ausladung 90 mm, Wandabstand 57 mm,
der Duschhandlauf wird verdeckt angebracht

Im Lieferumfang enthalten:
6 x Befestigungs-Set
1 Art.-Nr. 34990000100 (je 1 x pro Wandbefestigung)

Der Handlauf ist Bauart geprüft

Der Griff ist kombinierbar mit dem Duschspritzschutz 34940
und dem Klappsitz mit Rückenlehne 34981

Weitere Befestigungs-Sets
(je nach Ankergrund/Mauerwerk):
6 x Befestigungs-Set 4 (Art.-Nr. 34990000200) oder
6 x Befestigungs-Set 7 (Art.-Nr. 34993000200)