Ideal Standard

# CONCA

# T4328Y5

CONCA | Waschtisch-Unterschrank 802x373x550 mm in walnuss dunkel dekor, 2 Schubladen | Grifflos, Vollauszug, Push-to-open, SoftClosing, Vormontiert, Echtholzfurnier

## Bild & Zeichnung

Ideal Standard

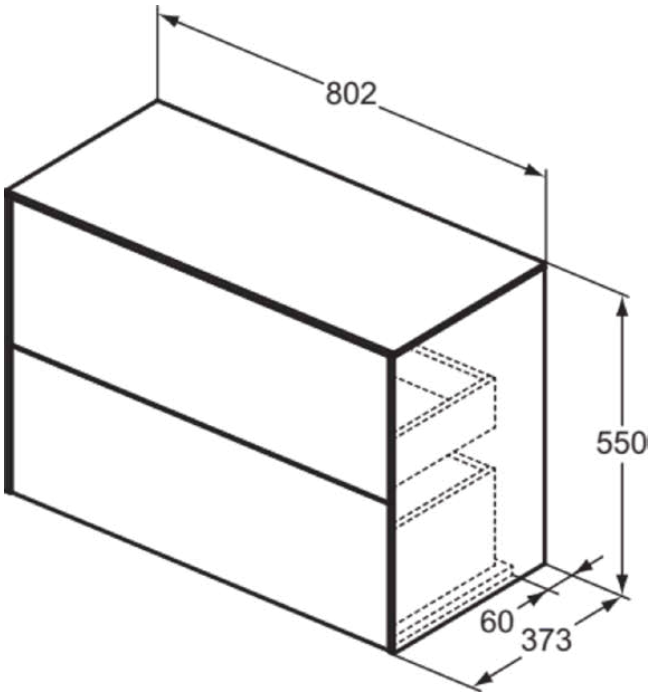


## Allgemeine Informationen

| | |
|---|---|
| Produktkategorie: | Möbel |
| Produktart: | Waschtisch-Unterschrank |
| Marke: | Ideal Standard |
| Kollektion: | CONCA |
| Designer: | Palomba Serafini Associati |
| Colour: | Y5 - Walnuss Dunkel Dekor |
| Oberflächenbeschaffenheit: | Matt |
| Höhe (mm): | 550 |
| Breite (mm): | 802 |
| Ausladung (mm): | 373 |
| Befestigungsart: | Befestigungsset |
| Nettogewicht (kg): | 35.20 |
| EAN Code: | 8014140464433 |

## Features

- Grifflos
- Vollauszug
- Push-to-open
- SoftClosing
- Vormontiert
- Echtholzfurnier

## Downloads

- Installation Guide
- Spare Parts List

## Produktspezifikationen

| | |
|---|---|
| Einzugsmechanismus: | Softclosing |
| Farbcode: | Y5 |
| Farbbeschreibung: | walnuss dunkel dekor |
| Eckmodell: | Nein |
| Vollauszug: | Yes |
| Griff(e): | Grifflos |
| Einstellbare Montagefüße: | Nein |
| Material: | Holz |
| Materialspezifikation (Korpus): | Hochverdichtete 3-Schicht Spanplatte |
| Materialspezifikation Waschtischplatte: | MDF lackiert |
| Anzahl der Türen (gesamt): | 0 |
| Anzahl der Türen (links öffnend): | 0 |
| Anzahl der Türen (rechts öffnend): | 0 |
| Anzahl der Auszüge (gesamt): | 2 |
| Anzahl der externen Auszüge: | 2 |

Es werden alle Anstrengungen unternommen, um sicherzustellen, dass die bereitgestellten Informationen korrekt sind. Wir können dies jedoch nicht garantieren und übernehmen keine Haftung für etwaige fehlerhafte Angaben.

Ideal Standard

# CONCA

# T4328Y5

CONCA | Waschtisch-Unterschrank 802x373x550 mm in walnuss dunkel dekor, 2 Schubladen | Grifflos, Vollauszug, Push-to-open, SoftClosing, Vormontiert, Echtholzfurnier

## Produktspezifikationen

| | |
|---|---|
| Anzahl der internen Auszüge: | 0 |
| Anzahl der offenen Fächer: | 0 |
| Anzahl der Rolltüren: | 0 |
| Anzahl der Ablagen: | 0 |
| Anzahl der Schiebetüren: | 0 |
| Anzahl der Schwingtüren: | 0 |
| Auszugsmechanismus: | Push-Pull |
| PVD Technologie: | Nein |
| Wechselbarer Türanschlag: | Nein |
| Platzsparendes Modell: | Ja |
| Oberflächenbeschaffenheit: | Matt |
| Mit Ausschnitt: | Nein |
| Mit Innenbeleuchtung: | Nein |
| Mit Montagefüße: | Nein |
| Mit Steckdose: | Nein |
| Mit Waschtischplatte: | Ja |
| Echtholzfurnier: | Ja |
| Befestigungsmaterial im Lieferumfang enthalten: | Ja |
| Befestigungsart: | Befestigungsset |
| Montageart: | wandhängend |

Es werden alle Anstrengungen unternommen, um sicherzustellen, dass die bereitgestellten Informationen korrekt sind. Wir können dies jedoch nicht garantieren und übernehmen keine Haftung für etwaige fehlerhafte Angaben.