Ideal Standard

# CERAPLUS

# B8224AA

CERAPLUS | Wand-Waschtischarmatur, 200 mm vertikaler Abstand bis Mitte Auslauf, ON / OFF S-Connectors in chrom, 20 l/min (3 bar), ohne Ablaufgarnitur | EPD, SmartShine Oberfläche

## Bild & Zeichnung

Ideal Standard

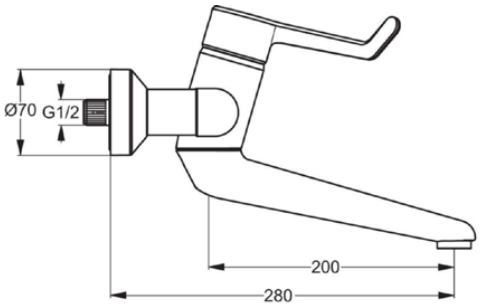


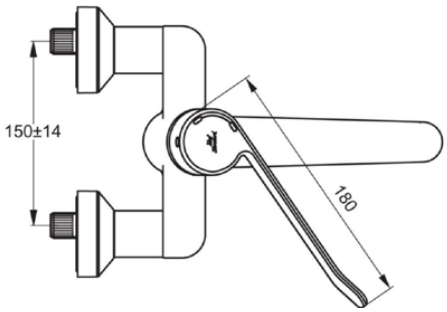


## Allgemeine Informationen

| | |
|---|---|
| Produktkategorie: | Waschtischarmaturen |
| Produktart: | Wand-Waschtischarmatur |
| Marke: | Ideal Standard |
| Kollektion: | CERAPLUS |
| Designer: | Artefakt |
| Colour: | AA - Chrom |
| Oberflächenbeschaffenheit: | glänzend |
| Befestigungsart: | S-Anschluss |
| Nettogewicht (kg): | 3.13 |
| EAN Code: | 3800861002895 |

## Features

EPD

SmartShine Oberfläche

## Downloads

- EPD
- Declaration of Conformity
- Installation Guide
- Spare Parts List

## Produktstandards & Zertifikate

| | |
|---|---|
| Normen: | EN 248 \| DIN 4109-1 \| EN 200 |
| Name des ABPZ-Testreports: | PA-IX 18695/IA |
| Name des BGCC-Zertifikates: | 14-NURVSPSRB-4282 |
| Name des RO_TA-Zertifikates: | AT003-05-492-2015 |

## Produktspezifikationen

| | |
|---|---|
| Anzahl der Rosette(n): | 2 |
| Anzahl der Griffe: | 1 |
| BlueStart Technologie: | Nein |
| Farbcode: | AA |
| Farbbeschreibung: | chrom |
| Cool Body Technologie: | Nein |
| Absperrbare S-Anschlüsse: | Ja |
| DVGW-Eigensicher: | Nein |
| Griff-Anwendung: | Volumenkontrolle |
| Griffposition: | Oben |
| IdealPure Technologie: | Nein |
| Mit Kettenöse: | Nein |
| Integrierte Elektronik: | Nein |
| Niederdruckmodell: | Nein |
| Material: | Metall |
| Material des Griffs: | Metall |
| Materialspezifikation: | Messing |

Es werden alle Anstrengungen unternommen, um sicherzustellen, dass die bereitgestellten Informationen korrekt sind. Wir können dies jedoch nicht garantieren und übernehmen keine Haftung für etwaige fehlerhafte Angaben.

Ideal Standard

# CERAPLUS

# B8224AA

CERAPLUS | Wand-Waschtischarmatur, 200 mm vertikaler Abstand bis Mitte Auslauf, ON / OFF S-Connectors in chrom, 20 l/min (3 bar), ohne Ablaufgarnitur | EPD, SmartShine Oberfläche

## Produktspezifikationen

| | |
|---|---|
| Maximaler Durchfluss bei 3 bar (l/min): | 20 |
| Maximaler Durchfluss bei 3 bar (l/min) für alle Auslässe: | 20 |
| Durchfluss bei 3 bar (l) - Auslauf: | 20 |
| Betriebs-Höchstdruck (bar): | 10 |
| Betriebs-Mindestdruck (bar): | 0.5 |
| PVD Technologie: | Nein |
| Selbstentleerender Auslauf: | Yes |
| Form der Rosette(n): | Rund |
| Smartshine: | Ja |
| Auslaufart: | Schwenkbar |
| Auslaufart: | Gegossener Körper |
| Oberflächenschutz: | verchromt |
| Oberflächenbeschaffenheit: | glänzend |
| Schwenkbarer Auslauf: | Ja |
| Strahlreglerart: | Luftsprudler |
| Sichtbarkeit des Strahlreglers: | Sichtbar |
| Einstellbar Strahlregler: | Nein |
| Berührungslose Steuerung: | Nein |
| Griffart: | Klinikgriff |
| Art der Temperaturkontrolle: | Manuelle Betätigung |
| Mit Verschlussstopfen: | Nein |
| Mit Rosette(n): | Ja |
| Mit Griff(en): | Ja |
| Mit herausziebarer Spülbrause: | Nein |
| Mit Ablaufgarnitur: | Nein |
| Easy-Fix Technologie: | Nein |
| Befestigungsart: | S-Anschluss |
| Montageart: | wandhängend |
| Geräuschgedämpfte S-Anschlüsse: | Nein |
| Mit S-Anschlüssen: | Ja |

Es werden alle Anstrengungen unternommen, um sicherzustellen, dass die bereitgestellten Informationen korrekt sind. Wir können dies jedoch nicht garantieren und übernehmen keine Haftung für etwaige fehlerhafte Angaben.