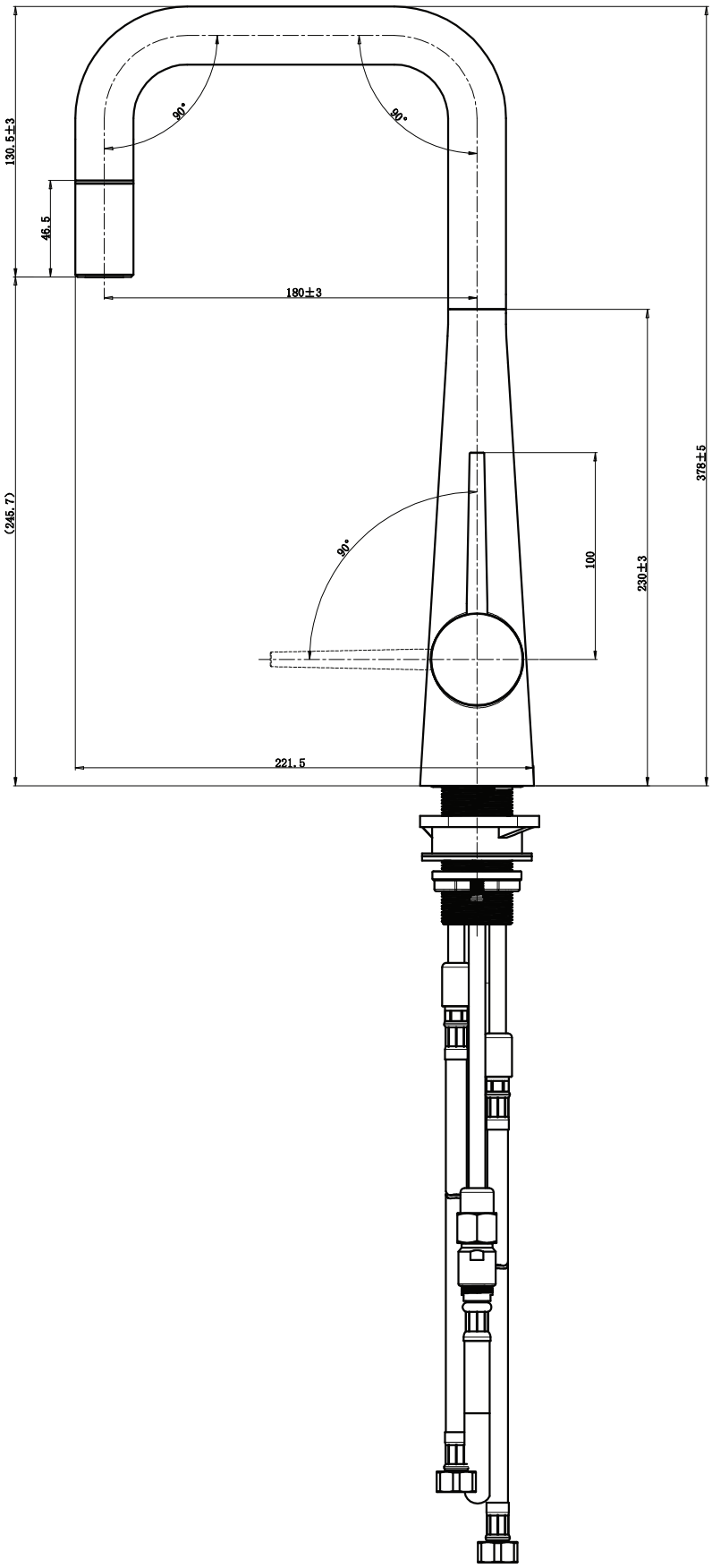
130.5±3
46.5
90°
90°
180±3
(245.7)
90°
100
230±3
378±5
221.5

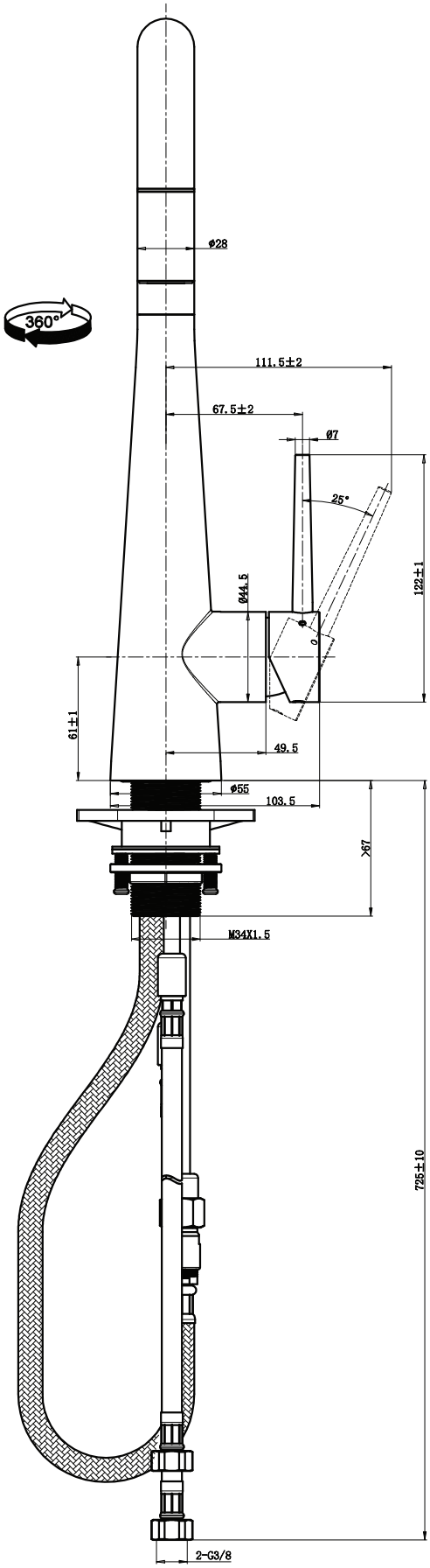
ø28
360°
111.5±2
67.5±2
Ø7
25°
Ø44.5
122±1
61±1
49.5
ø55
103.5
>67
M34X1.5
725±10
2-G3/8