Technische Daten/ Technical Data

KLUDI
Unterputz-Waschtisch-2-Loch-Wand-Armatur
Unterputz-Rohbau-Set
DN 15

Artikel- Nr.: 38241

Artikeltext
Hersteller KLUDI GmbH & Co. KG
Typ: KLUDI
Unterputz-Waschtisch-2-Loch-Wand-Armatur
Artikel- Nr.: 38241

Unterputz-Waschtisch-2-Loch-Wand-Armatur
Unterputz-Rohbau-Set
Einhebelmischer
für Wandeinbau
mit Rohbau-Schutzkappe
ohne Feinbauset
vertikale Wandmontage
Keramik-Kartusche mit Heißwasserbegrenzung
Durchflussmenge bei 3 bar 15 l/min.

Produktabbildung/ Product picture

Maßzeichnung/ Dimensional drawing

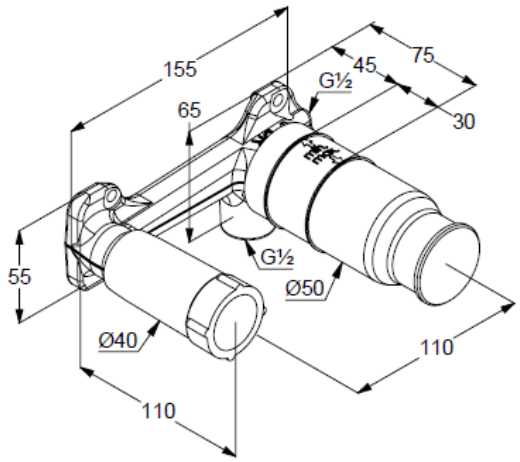

Durchfluss/ Flow rate

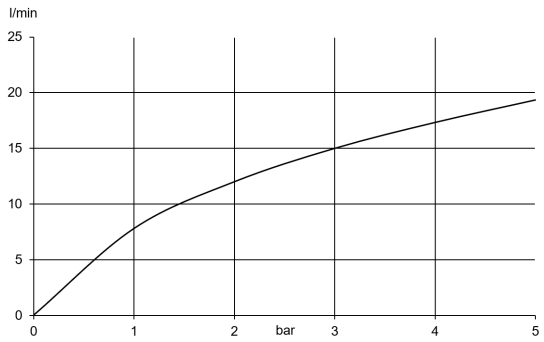

KLUDI