Finoris
3-Loch Waschtischarmatur 110 mit Push-Open Ablaufgarnitur
Oberfläche: **Brushed Black Chrome** Artikelnummer: **76033340**

Beschreibung

Merkmale

- besteht aus: 3-Loch Waschtischarmatur, Ablaufgarnitur
- ComfortZone: 110
- Ausladung: 169 mm
- Auslaufhöhe: 113 mm
- Griffvariante: Hebelgriff
- Strahlart: Laminarstrahl
- maximale Durchflussmenge bei 3 bar: 5 l/min
- Keramikventile heiß/kalt 90°
- für Durchlauferhitzer geeignet
- Push-Open Ablaufgarnitur G 1¼
- Material Ablaufgarnitur: Metall
- Anschlussart: G ⅜ Anschlussschlauch
- Anschlussgröße: DN15
- EU-Taxonomie: max. 6 l/min - wesentlicher Beitrag (SC) möglich
- DVGW_NW-6501DM0736
- PA-IX 38065/IO

Technologie

EcoSmart

Comfort Zone

Designpreise

DESIGN AWARD 2021

reddot winner 2021

GERMAN DESIGN AWARD GOLD 2022

Zertifikate / Nachhaltigkeit

DIN DVGW CERT

Produktabbildung

Maßzeichnung

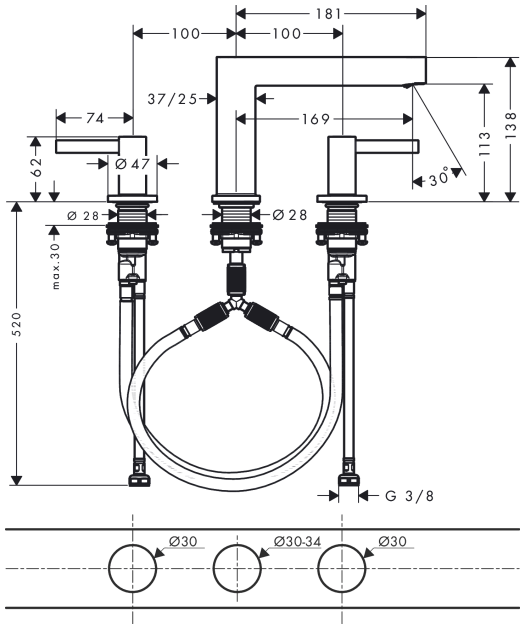

Finoris
3-Loch Waschtischarmatur 110 mit Push-Open Ablaufgarnitur
Oberfläche: **Brushed Black Chrome** Artikelnummer: **76033340**
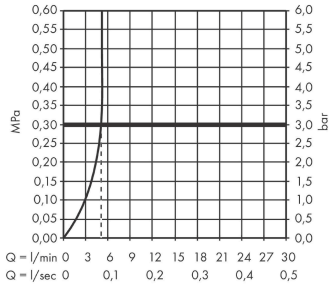
Durchflussdiagramm