Ideal Standard

CONCA

T3989Y5

CONCA | Waschtisch-Unterschrank 1587x505x550 mm in walnuss dunkel dekor, 2 Schubladen | Grifflos, Vollauszug, Push-to-open, SoftClosing, Vormontiert, Echtholzfurnier

Bild & Zeichnung

Ideal Standard

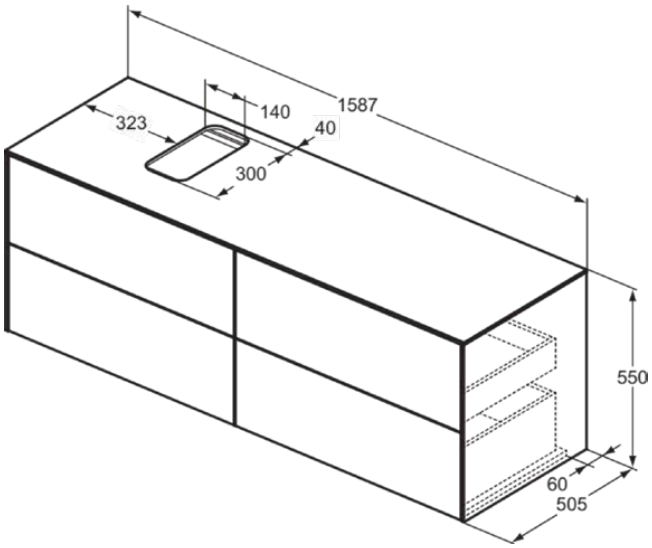

Allgemeine Informationen

Produktkategorie:	Möbel
Produktart:	Waschtisch-Unterschrank
Marke:	Ideal Standard
Kollektion:	CONCA
Designer:	Palomba Serafini Associati
Colour:	Y5 - Walnuss Dunkel Dekor
Oberflächenbeschaffenheit:	Matt
Höhe (mm):	550
Breite (mm):	1587
Ausladung (mm):	505
Befestigungsart:	Befestigungsset
Nettogewicht (kg):	85.00
EAN Code:	8014140462538

Features

- Grifflos
- Vollauszug
- Push-to-open
- SoftClosing
- Vormontiert
- Echtholzfurnier

Downloads

- Installation Guide
- Spare Parts List

Produktspezifikationen

Einzugsmechanismus:	Softclosing
Farbcode:	Y5
Farbbeschreibung:	walnuss dunkel dekor
Eckmodell:	Nein
Vollauszug:	Yes
Griff(e):	Grifflos
Einstellbare Montagefüße:	Nein
Position des Ausschnitts:	Auftragsbezogen
Material:	Holz
Materialspezifikation (Korpus):	Hochverdichtete 3-Schicht Spanplatte
Materialspezifikation Waschtischplatte:	MDF lackiert
Anzahl der Türen (gesamt):	0
Anzahl der Türen (links öffnend):	0
Anzahl der Türen (rechts öffnend):	0
Anzahl der Auszüge (gesamt):	2

Es werden alle Anstrengungen unternommen, um sicherzustellen, dass die bereitgestellten Informationen korrekt sind. Wir können dies jedoch nicht garantieren und übernehmen keine Haftung für etwaige fehlerhafte Angaben.

Ideal Standard

CONCA

T3989Y5

CONCA | Waschtisch-Unterschrank 1587x505x550 mm in walnuss dunkel dekor, 2 Schubladen | Grifflos, Vollauszug, Push-to-open, SoftClosing, Vormontiert, Echtholzfurnier

Produktspezifikationen

Anzahl der externen Auszüge:	0
Anzahl der internen Auszüge:	0
Anzahl der offenen Fächer:	0
Anzahl der Rolltüren:	0
Anzahl der Ablagen:	0
Anzahl der Schiebetüren:	0
Anzahl der Schwingtüren:	0
Auszugsmechanismus:	Push-Pull
PVD Technologie:	Nein
Wechselbarer Türanschlag:	Nein
Platzsparendes Modell:	Nein
Oberflächenbeschaffenheit:	Matt
Mit Ausschnitt:	Ja
Mit Innenbeleuchtung:	Nein
Mit Montagefüße:	Nein
Mit Steckdose:	Nein
Mit Waschtischplatte:	Ja
Echtholzfurnier:	Ja
Befestigungsmaterial im Lieferumfang enthalten:	Ja
Befestigungsart:	Befestigungsset
Montageart:	wandhängend

Es werden alle Anstrengungen unternommen, um sicherzustellen, dass die bereitgestellten Informationen korrekt sind. Wir können dies jedoch nicht garantieren und übernehmen keine Haftung für etwaige fehlerhafte Angaben.