Technische Daten/ Technical Data

KLUDI MIX
Spültisch-Armatur
DN 15

Artikel- Nr.: 329430575

Oberfläche:
05 chrom

Artikeltext
Hersteller KLUDI GmbH & Co. KG
Typ: KLUDI MIX
Spültisch-Armatur
Artikel- Nr.: 329430575

Spültisch-Armatur
Einhebelmischer
1-Loch Montage
mit herausziehbarem Auslauf
Schnellkupplung
geschlossener Hebel, Metall
Strahlregler M22 PCA
eigensicher gegen Rückfließen
Keramik-Kartusche mit Heißwasserbegrenzung
Durchflussmenge bei 3 bar 7 l/min.
schwenkbarer Auslauf (110°)
flexible Druckschläuche G3/8 DVGW zugelassen
Schaftbefestigung
herausziehbarer Schlauch

Produktabbildung/ Product picture



Maßzeichnung/ Dimensional drawing

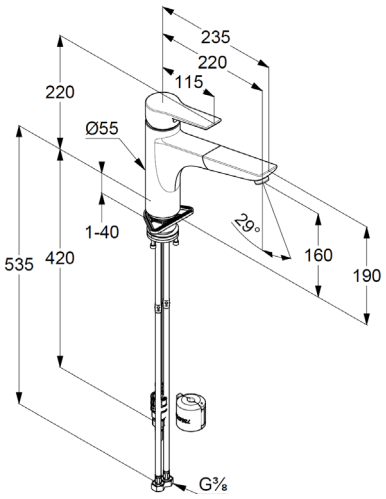

Durchfluss/ Flow rate

