Ideal Standard

CERATHERM ALU+

BD583XG

CERATHERM ALU+ | Duschsystem AP 356x501x1113 mm in schwarz, 12.0 l/min (3 bar) | Variable Strahlarten, Thermostatfunktion

Bild & Zeichnung

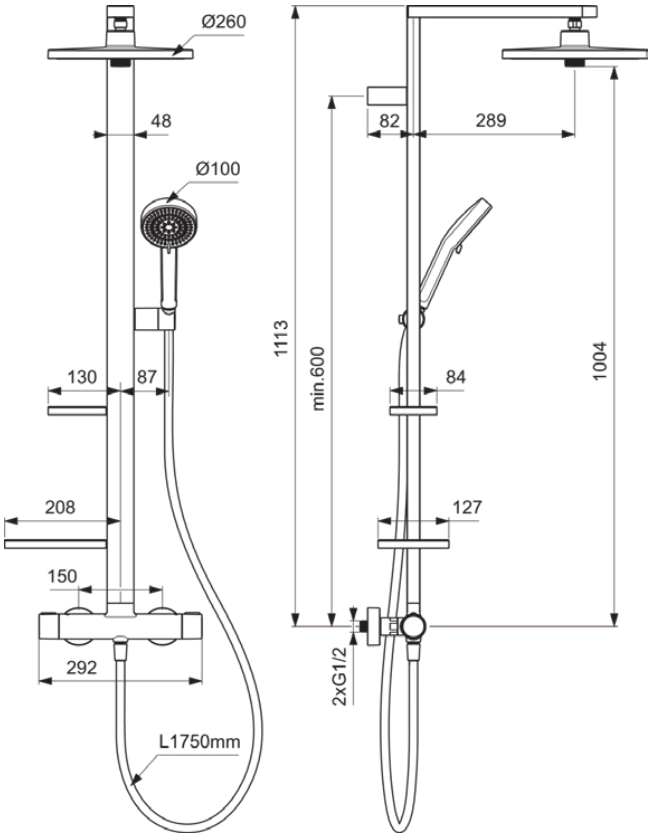

Allgemeine Informationen

Produktkategorie:	Duschsysteme
Produktart:	Duschsystem AP
Marke:	Ideal Standard
Kollektion:	CERATHERM ALU+
Designer:	Palomba Serafini Associati
Colour:	XG - Schwarz
Oberflächenbeschaffenheit:	Matt
Höhe (mm):	1113
Breite (mm):	356
Ausladung (mm):	501
Befestigungsart:	S-Anschluss
Nettogewicht (kg):	4.11
EAN Code:	3800861117162

Im Lieferumfang enthaltene Produkte

BD581XG:	IDEALRAIN ALU+ | Kopfbrause 260x260x82 mm in schwarz, 12 l/min (3 bar)
BD580XG:	IDEALRAIN ALU+ | Multi-Funktionshandbrause 100x56x232 mm in schwarz, 8 l/min (3 bar)
BE175XG:	IDEALRAIN | Brauseschlauch 1750 mm in schwarz

Features

Variable Strahlarten

Thermostatfunktion

Downloads

- Declaration of Conformity
- Installation Guide
- Spare Parts List

Produktstandards & Zertifikate

Name des ACS-Zertifikates:	23 ACC LY 288
Name des BGCC-Zertifikates:	14-NURVSPSRB-4307

Produktspezifikationen

Einstellbare Befestigungspunkte:	Ja
Einstellbarer Sprühmodus:	Ja
Anzahl der Griffe:	2
Anzahl der Seifenkörbe:	2
Anzahl der Strahlarten:	2
Anzahl der Handtuchhalter:	0
Farbcode:	XG
Farbbeschreibung:	schwarz
Verdeckte Befestigung:	Ja
Cool Body Technologie:	Nein

Es werden alle Anstrengungen unternommen, um sicherzustellen, dass die bereitgestellten Informationen korrekt sind. Wir können dies jedoch nicht garantieren und übernehmen keine Haftung für etwaige fehlerhafte Angaben.

Ideal Standard

CERATHERM ALU+

BD583XG

CERATHERM ALU+ | Duschsystem AP 356x501x1113 mm in schwarz, 12.0 l/min (3 bar) | Variable Strahlarten, Thermostatfunktion

Produktspezifikationen

Absperrbare S-Anschlüsse:	Nein
Einstellbar Spülzeit:	Nein
Höhenverstellbare Handbrause:	Ja
Griffposition:	Seitlich
Tiefenverstellbare Kopfbrause:	Nein
Material:	Metall
Materialspezifikation:	Aluminium
Maximaler Durchfluss bei 3 bar (l/min):	12.0
Maximaler Durchfluss bei 3 bar (l/min) für alle Auslässe:	8/12
Durchfluss bei 3 bar (l) - Handbrause:	8
Durchfluss bei 3 bar (l) - Kopfbrause:	12
Betriebs-Höchstdruck (bar):	10
Betriebs-Mindestdruck (bar):	0.5
PVD Technologie:	Nein
Brausestange vertikal verstellbar:	Nein
Gewindeanschuss des Brauseschlauchs:	G 1/2
Oberflächenschutz:	beschichtet
Oberflächenbeschaffenheit:	Matt
Griffart:	Drehknopf
Sprühart:	Massage / Regen
Art der Temperaturkontrolle:	Thermostatisch
Mit Rückschlagventil:	Ja
Mit Zierrahmen:	Nein
Mit Umstelleinheit:	Ja
Mit Handbrause:	Ja
Mit Griff(en):	Ja
Mit Handbrause-Set:	Nein
Mit Kopfbrause:	Ja
Mit Beleuchtung:	Nein
Mit Lotionspender:	Nein
Mit Ablage(n):	Nein
Mit Seifenkorb:	Ja
Mit Brauseschlauch:	Ja
Mit Brausekombination:	Nein
Mit Seitenbrause:	Nein
Mit Brausehalter:	Ja
Mit Seifenschale:	Nein
Mit Schwammhalter:	Nein
Mit Handtuchhalter:	Nein
Mit Zahnbecher:	Nein
Mit Wandhalterung:	Nein
Mit Wandanschlussbogen:	Nein

Es werden alle Anstrengungen unternommen, um sicherzustellen, dass die bereitgestellten Informationen korrekt sind. Wir können dies jedoch nicht garantieren und übernehmen keine Haftung für etwaige fehlerhafte Angaben.

Ideal Standard

CERATHERM ALU+

BD583XG

CERATHERM ALU+ | Duschsystem AP 356x501x1113 mm in schwarz, 12.0 l/min (3 bar) | Variable Strahlarten, Thermostatfunktion

Befestigungsmaterial im Lieferumfang enthalten:	Ja
Befestigungsart:	S-Anschluss
Montageart:	wandhängend
Geräuschgedämpfte S-Anschlüsse:	Nein
Mit S-Anschlüssen:	Ja

Es werden alle Anstrengungen unternommen, um sicherzustellen, dass die bereitgestellten Informationen korrekt sind. Wir können dies jedoch nicht garantieren und übernehmen keine Haftung für etwaige fehlerhafte Angaben.