Technische Daten/ Technical Data

KLUDI-REEF
Spültisch-Armatur
DN 15

Artikel- Nr.: 508510575

Oberfläche:
05 chrom

Artikeltext
Hersteller KLUDI GmbH & Co. KG
Typ: KLUDI-REEF
Spültisch-Armatur
Artikel- Nr.: 508510575

Spültisch-Armatur
Einhebelmischer
herausziehbare Geschirrbrause
autom. Umstellung: Brause/Strahlregler
1-Loch Montage
geschlossener Hebel, Metall
seitliche Betätigung
eigensicher gegen Rückfließen
Keramik-Kartusche
Hebel senkrecht=Kaltwasser
Durchflussmenge bei 3 bar 6,5 l/min.
schwenkbarer Auslauf (360°)
flexible Druckschläuche G3/8 DVGW zugelassen
Schaftbefestigung
herausziehbarer Schlauch 250mm

Produktabbildung/ Product picture



Maßzeichnung/ Dimensional drawing

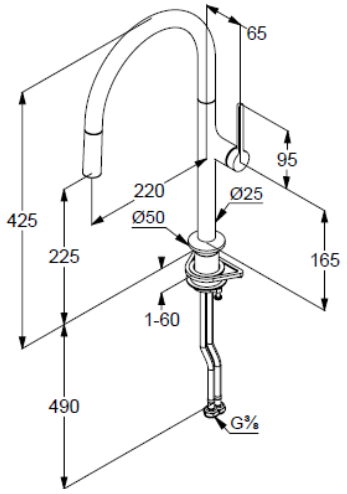

Durchfluss/ Flow rate

