Ideal Standard

# ULTRA FLAT EVO

# T5434FO

ULTRA FLAT EVO | Rechteck-Brausewanne 1400x900x35 mm in weiß seidenmatt, ohne Ablaufgarnitur | Antibakteriell, Rutschhemmende Oberfläche, Barrierefrei, gemäß DIN 18040, Zuschneidbar, 35/36 mm Höhe

## Bild & Zeichnung

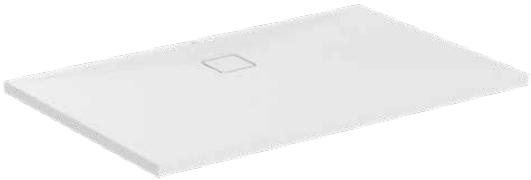

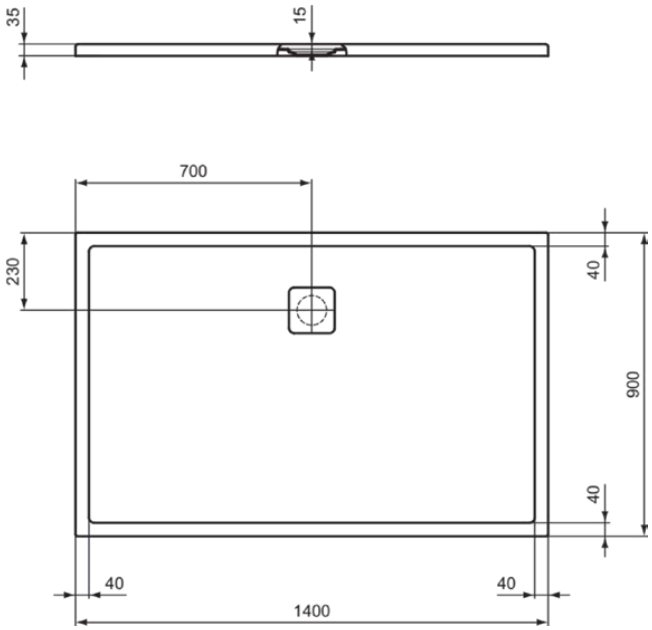


## Allgemeine Informationen

| | |
|---|---|
| Produktkategorie: | Brausewannen |
| Produktart: | Rechteck-Brausewanne |
| Marke: | Ideal Standard |
| Kollektion: | ULTRA FLAT EVO |
| Designer: | Ideal Standard |
| Colour: | FO - Weiß Seidenmatt |
| Oberflächenbeschaffenheit: | satin |
| Höhe (mm): | 35 |
| Breite (mm): | 1400 |
| Ausladung (mm): | 900 |
| Nettogewicht (kg): | 45.00 |
| EAN Code: | 8014140511021 |

## Im Lieferumfang enthaltene Produkte

TR160FO: Ablaufabdeckung

## Features

- Antibakteriell
- Rutschhemmende Oberfläche
- Barrierefrei, gemäß DIN 18040
- Zuschneidbar
- 35/36 mm Höhe

## Downloads

- Installation Guide

## Produktstandards & Zertifikate

| | |
|---|---|
| Normen: | EN 16165 |
| Declaration of Performance classification (DoP): | CL1 + CL2 CA - DA |

## Produktspezifikationen

| | |
|---|---|
| Antislip class: | C |
| Farbcode: | FO |
| Farbbeschreibung: | weiß seidenmatt |
| Eckmodell: | Nein |
| Schmutzabweisend: | Ja |
| Geschliffene Rückseite(n): | Nein |
| Geschliffene Unterseite: | Nein |
| Barrierefreies Produkt: | Ja |
| Position des Ablauflochs: | Lange Seite |
| Material: | Mineralwerkstoff |

Es werden alle Anstrengungen unternommen, um sicherzustellen, dass die bereitgestellten Informationen korrekt sind. Wir können dies jedoch nicht garantieren und übernehmen keine Haftung für etwaige fehlerhafte Angaben.

Ideal Standard

# ULTRA FLAT EVO

# T5434FO

ULTRA FLAT EVO | Rechteck-Brausewanne 1400x900x35 mm in weiß seidenmatt, ohne Ablaufgarnitur | Antibakteriell, Rutschhemmende Oberfläche, Barrierefrei, gemäß DIN 18040, Zuschneidbar, 35/36 mm Höhe

## Produktspezifikationen

| | |
|---|---|
| Materialspezifikation: | StoneTech™ |
| PVD Technologie: | Nein |
| Oberflächenbeschaffenheit: | satin |
| Mit rutschfester Oberfläche: | Ja |
| Mit Ablaufdeckel: | Ja |
| Mit Montagefüße: | Nein |
| Mit Polystyrol-Träger: | Nein |
| Mit Verkleidung(en): | Nein |
| Mit Ablaufgarnitur: | Nein |
| Montageart: | Bodeneinbau |

Es werden alle Anstrengungen unternommen, um sicherzustellen, dass die bereitgestellten Informationen korrekt sind. Wir können dies jedoch nicht garantieren und übernehmen keine Haftung für etwaige fehlerhafte Angaben.