AXOR One
Brausestange 0,90 m mit Wandanschluss und Brauseschlauch 1,60 m
Oberfläche: **Matt White** Artikelnummer: **48792700**

Beschreibung

Merkmale

- besteht aus: Brausenstange, Handbrausehalterung, Wandanschluss, Brausenschlauch
- brauseseitiger Drehwirbel gegen lästiges Verdrehen des Brauseschlauches
- Schlauchmutter: für Brauseschläuche mit einer konischen Mutter
- Gesamtllänge Brausestange: 965 mm
- Brausestangendurchmesser: 25 mm
- Profil Brausestange: rund
- Bohrabstand: 929 mm
- Länge Brausenschlauch: 1600 mm
- Handbrausehalterung aus Metall
- Handbrausehalterung stufenlos verstellbar
- Wandstützen aus Metall

Artikeldetails

TEAM-Nr.	757520.103
Preis exkl. MwSt.	420.00 CHF

Produktabbildung
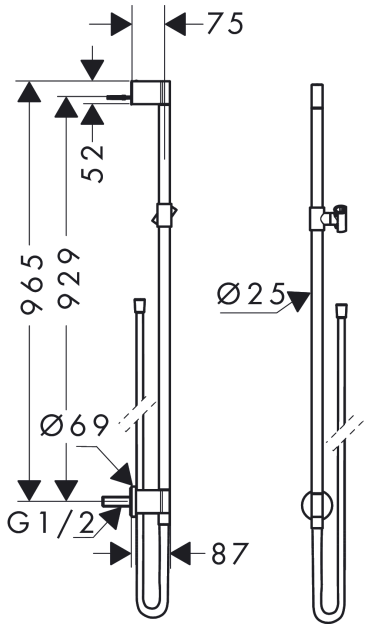
Maßzeichnung