BLANCO

BLANCO TIVO-S-F ND

Safety and hygiene
BLANCO mixer taps

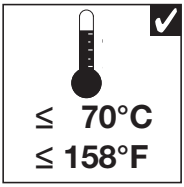

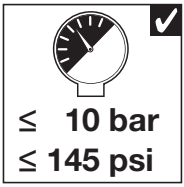

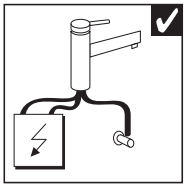

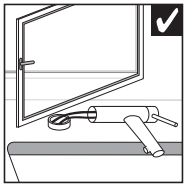

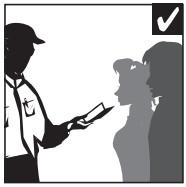

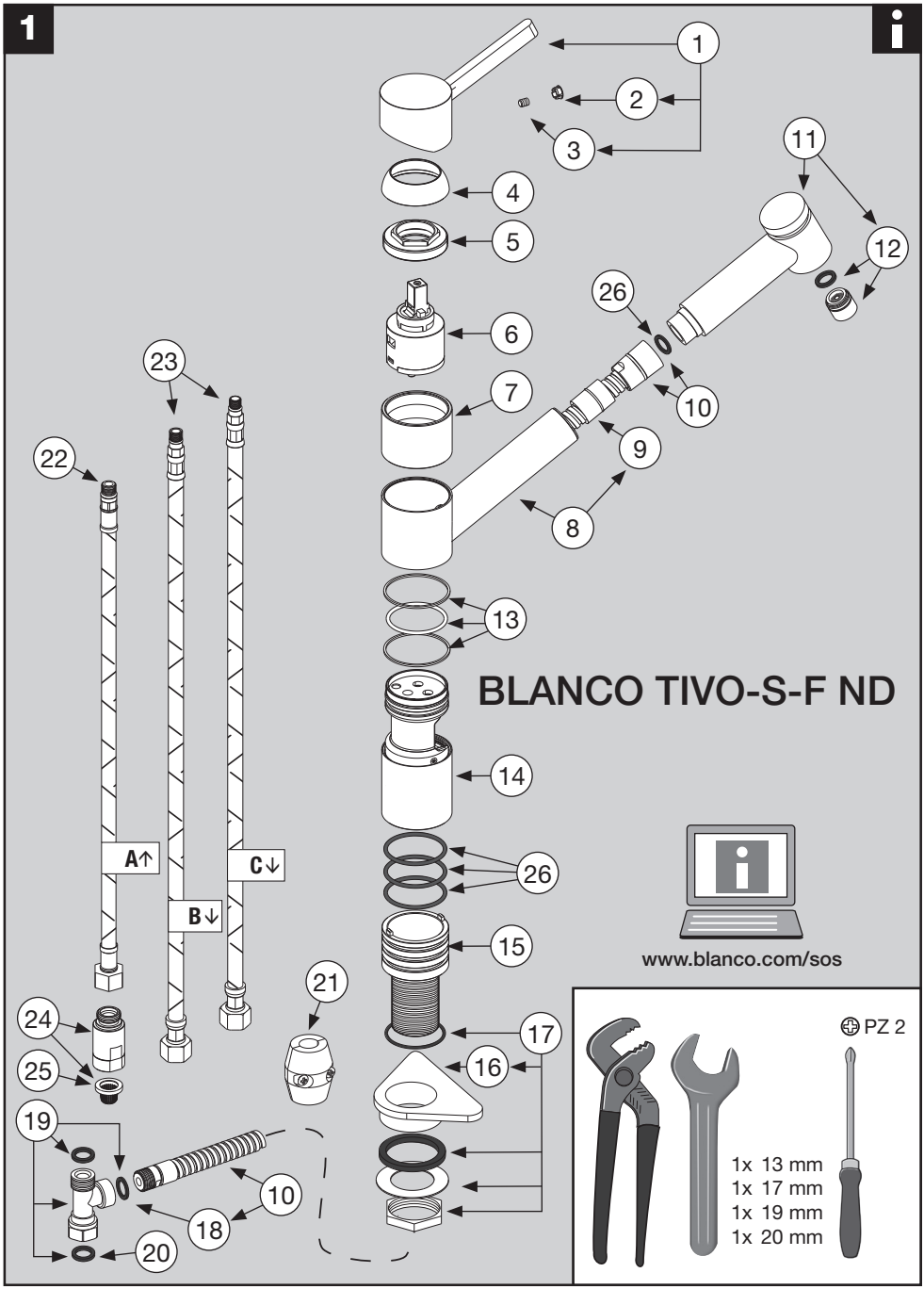
1
BLANCO TIVO-S-F ND
A↑
B↓
C↓
www.blanco.com/sos
PZ 2
1x 13 mm
1x 17 mm
1x 19 mm
1x 20 mm

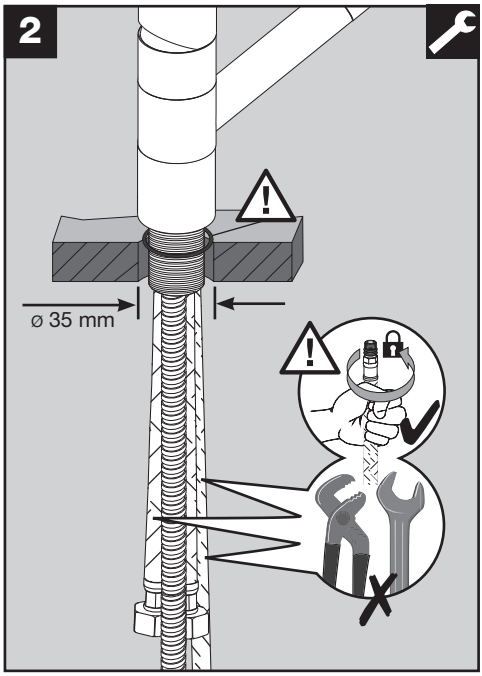
2
ø 35 mm

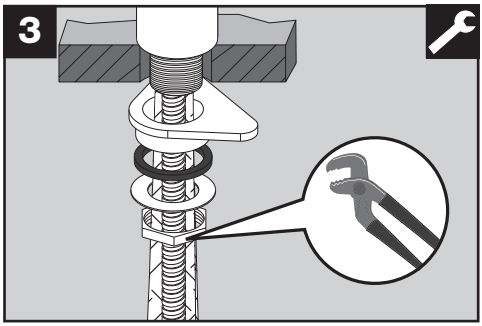
3

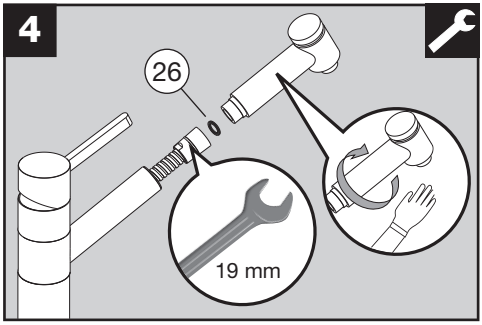
4
26
19 mm

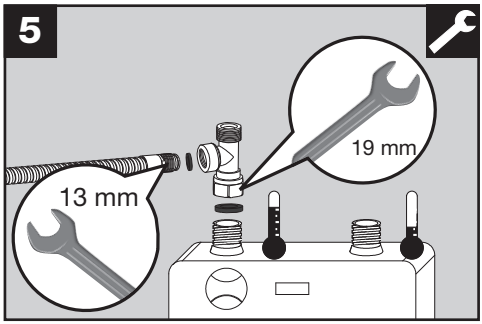
5
19 mm
13 mm

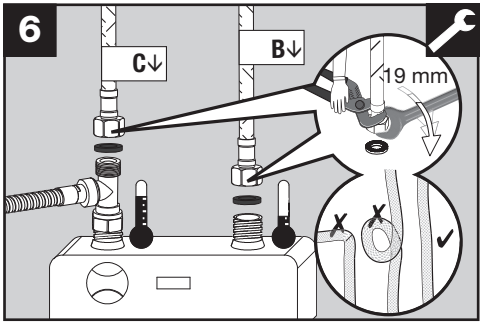
6
C↓
B↓
19 mm

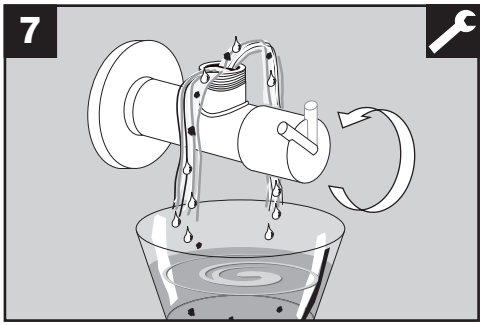
7

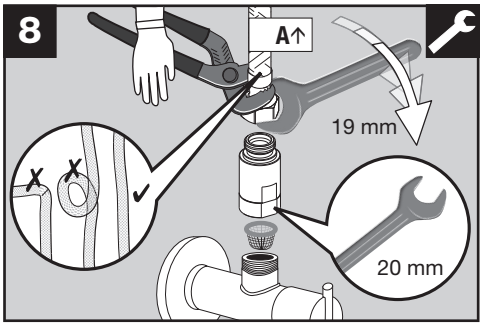
8
A↑
19 mm
20 mm

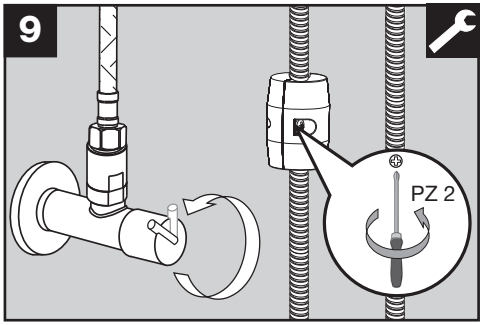
9
PZ 2

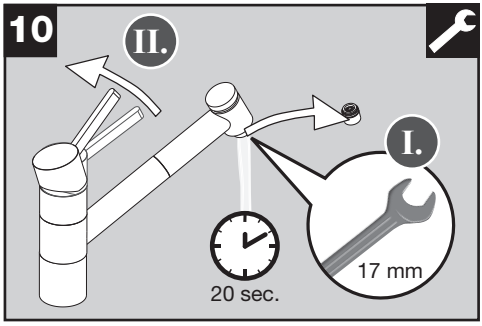
10
II.
I.
17 mm
20 sec.

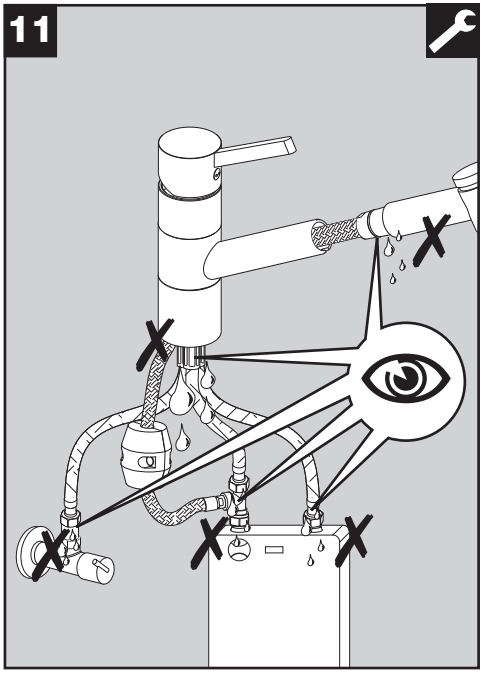
11

12
Cl
Chlor, chlorine
BLANCO
ANTIKALK
Reinigungsmittel für BLANCO Armaturen, Edelstahl-, SILGRANIT®- und Keramik-Oberflächen
BLANCO
Art.-No.
520 523

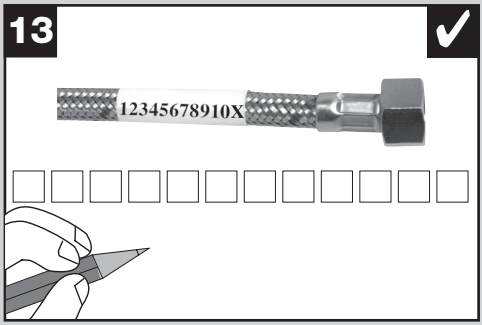
13
12345678910X

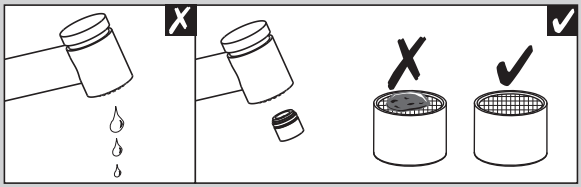

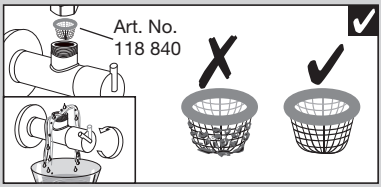
Art. No.
118 840

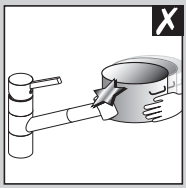

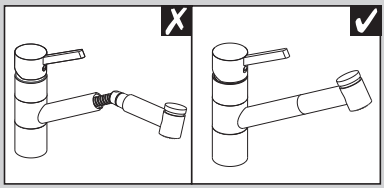

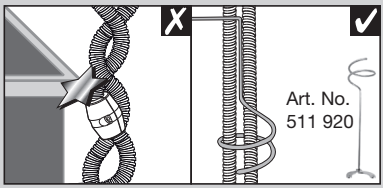
Art. No.
511 920