6951005-00

KLUDI



- (D) Montage- und Bedienanleitung
- (CN) 安装及操作指南
- (CZ) Návod k instalaci a k použití
- (E) Instrucciones de montaje y de manejo
- (F) Instructions de montage et mode d' emploi
- (GB) Installation and operating instructions
- (GR) ΟΔΗΓΙΕΣ ΕΓΚΑΤΑΣΤΑΣΗΣ ΚΑΙ ΣΥΝΤΗΡΗΣΗΣ
- (H) Szerelési és használati utasítás
- (I) Istruzioni di montaggio e per l'uso
- (NL) Montagehandleiding en Gebruiksaanwijzing
- (PL) Instrukcja montażu i obsługi
- (RO) Instrucțiuni de montaj și utilizare
- (RUS) Руководство по монтажу и эксплуатации
- (SK) Návod na montáž a obsluhu

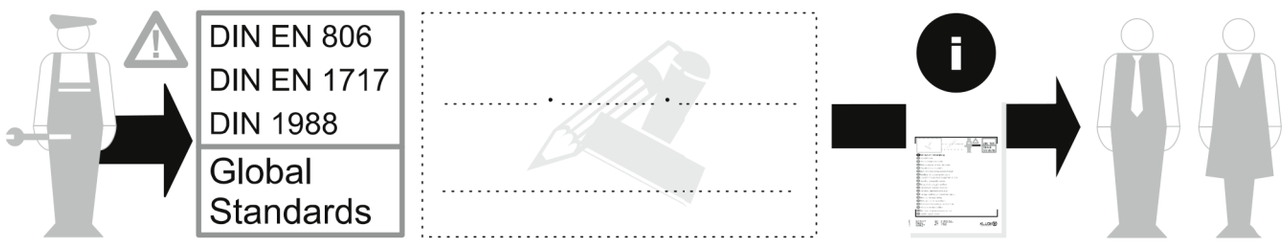

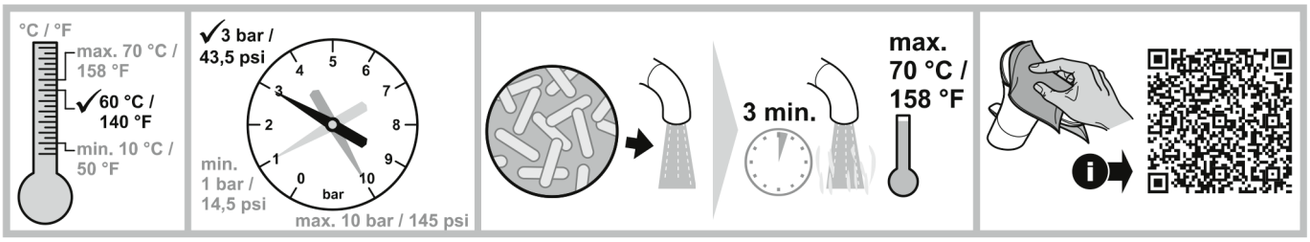

Kludi GmbH & Co. KG
Postfach 25 60
58685 Menden, Germany
Am Vogelsang 31-33
58706 Menden, Germany
T + 49 2373 904 - 0
F + 49 2373 904 - 465
E info@kludi.de
W www.kludi.com

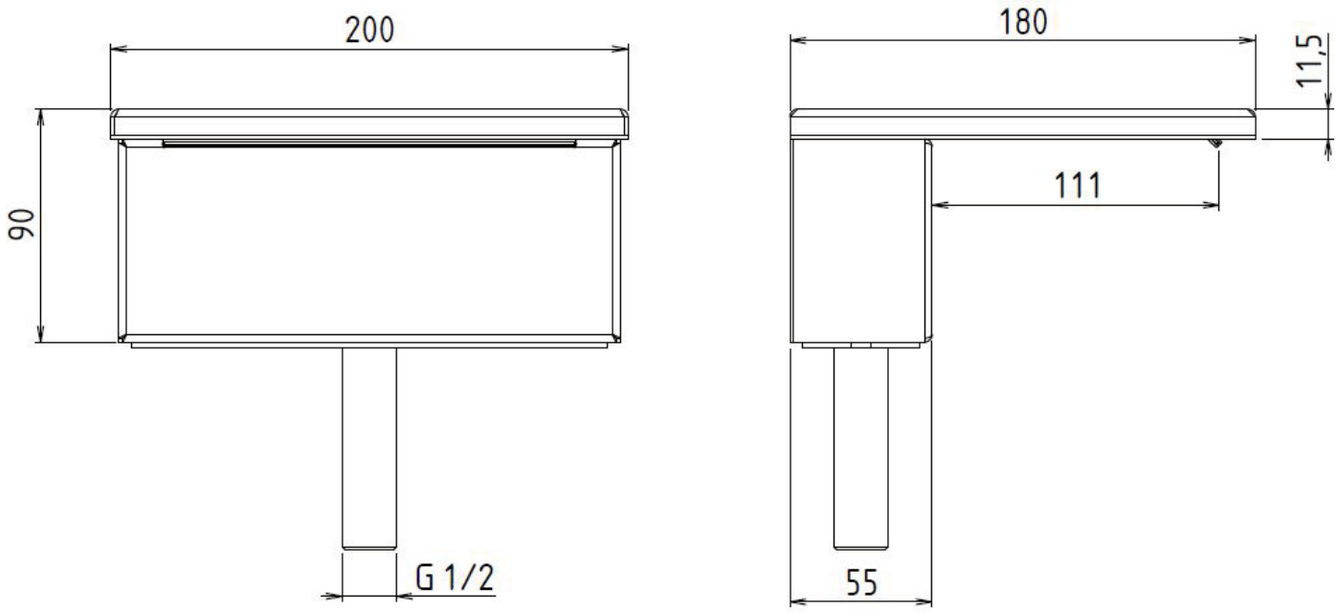



MAX 70°C
BEST 38/40°C

MIN 1 Bar
MAX 5 Bar
BEST 3 Bar



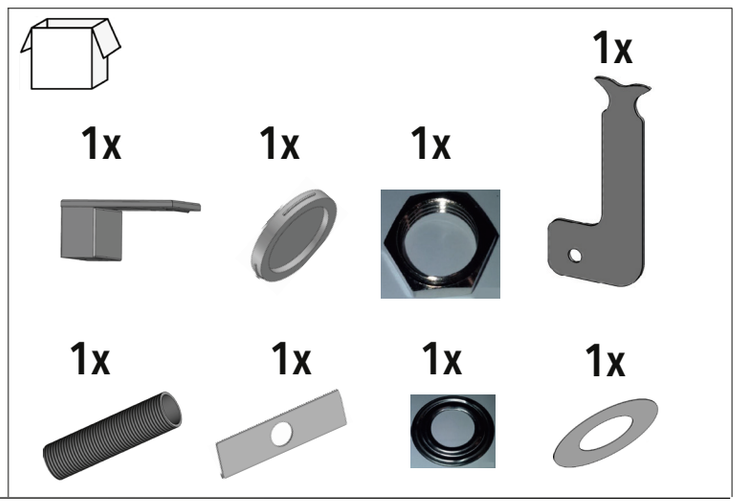

DE - Das Gerät muss von qualifiziertem Personal gemäß den geltenden Gesetzen installiert werden.
EN - According to the law, all installation and maintenance operations require a qualified person.
FR - L'appareil doit être installé par du personnel qualifié conformément et pour l'effet des lois en vigueur.

3

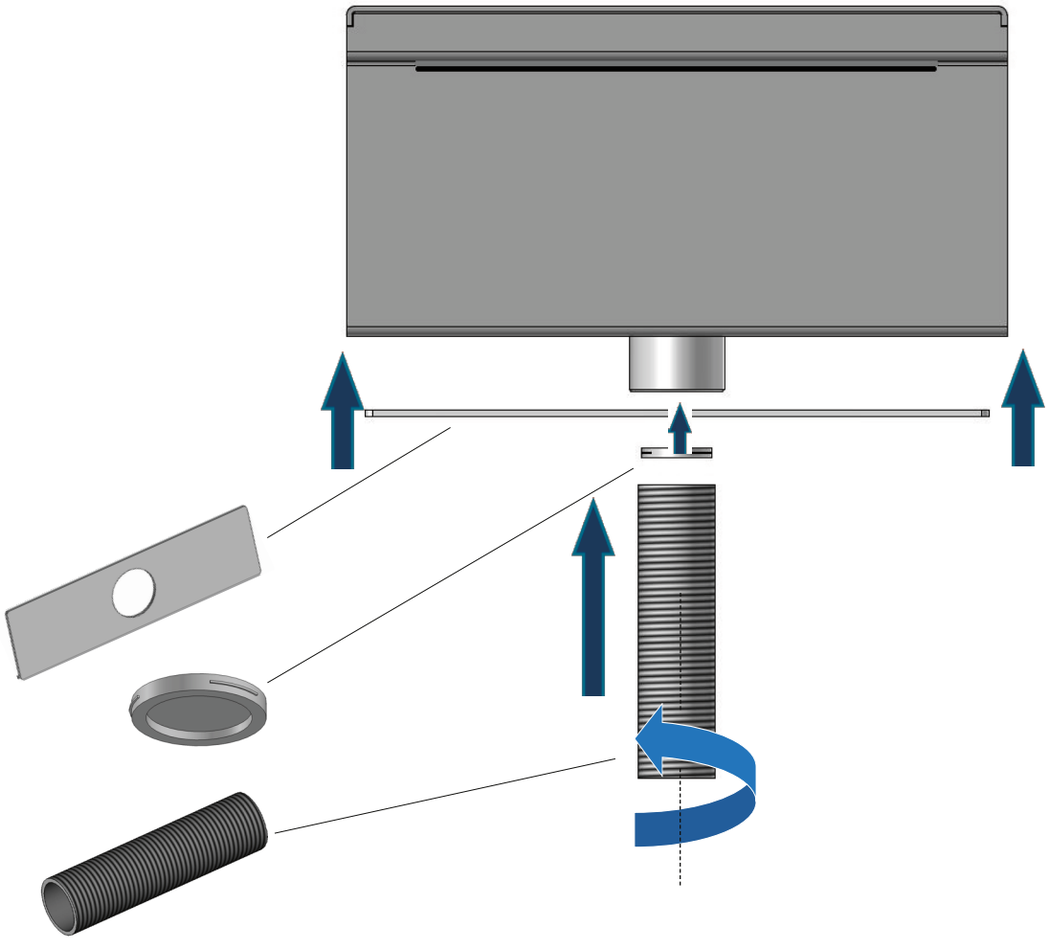

6

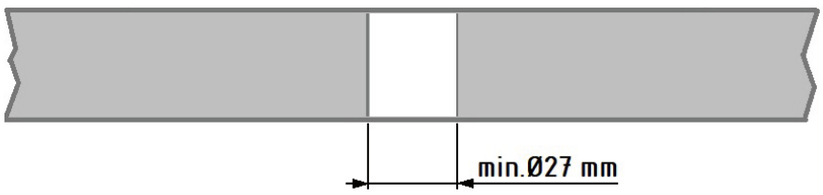

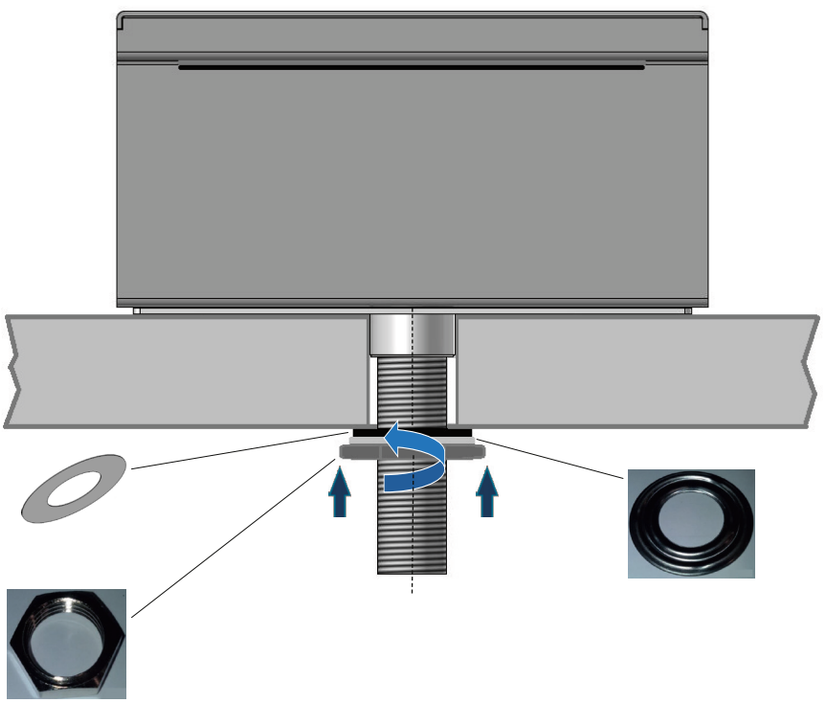



DO NOT USED DETERGENT

CH_3CH_2OH
HCL
H_2SO_4
CL
H_3PO_4
OR OTHER CORROSIVE



USE FOR CLEANING THE LIMESTONE IN CASE OF UNEVEN WATERFALL JET

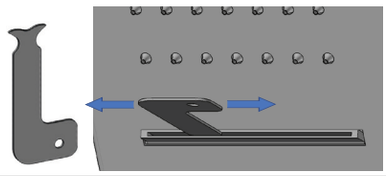

DE - DIE PRODUKTGARANTIE DECKT NICHT AB

Fehlerhafte Verwendung.
Die falsche Anordnung des Hydrauliksystems.
Schäden durch Kalkablagerungen oder andere Verunreinigungen.
Ungeeignete Reiniger.

EN - NOT COVERED BY PRODUCT CARE

Not correct use.
Incorrect setup of the hydraulic system.
Water impurities or limeston.
Not suitable detergents.

FR - LA GARANTIE DU PRODUIT NE COUVRE PAS

Utilisation incorrecte.
La mauvaise disposition du système hydraulique.
Dommages causés par des dépôts de calcaire ou d'autres impuretés.
Nettoyants inappropriés.

DE - ZWEI JAHRE PRODUKTGARANTIE

Gegen Mängel oder Herstellungsfehler

EN - TWO-YEAR PRODUCT CARE

Against defects or defects of fabrication.

FR - GARANTIE DE PRODUITS DE DEUX ANSO

Contre les défauts de fabrication ou les défauts.

DE - ACHTUNG: Wir lehnen jede Verantwortung für Ungenauigkeiten in diesen Anweisungen aufgrund von Transkriptionsfehlern ab.
EN - WARNING: We decline all responsibility and eventual inaccuracy contained in the instructions due to transcript errors.
FR - ATTENTION: Nous déclinons toute responsabilité pour toute inexactitude contenue dans ces instructions en raison d'erreurs de transcription.