LORO-X DICHTELEMENT DN 40

LORO-X Dichtelement DN 40

Langtext / Ausschreibungstext

LORO-X Dichtelement aus Elastomer, für LORO-X Steckmuffenverbindung, DN 40



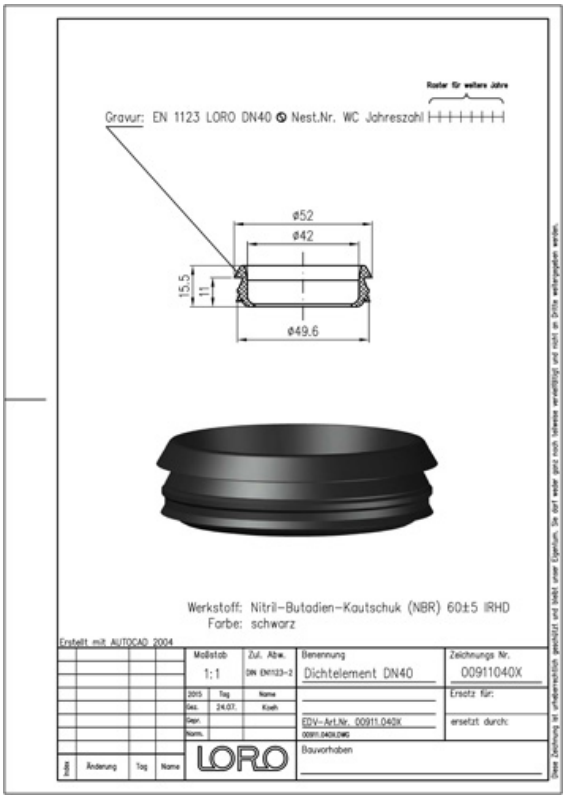

Artikeldaten

EAN-Code	**4038088030387**
ETIM Klasse	**EC003636**
Nennweite	**DN 40**
Außenmaße (HxBxL)	**52 x 52 x 16 mm**
Gewicht	**0,01 Kg (STK)**
Warengruppe	**7**
Zolltarifnummer	**40169300**
Material / Farbe	**Elastomer, Schwarz**

Verwendungshinweis

LORO-X Standarddichtelement z.B. für Regenentwässerung.

Downloads

Alles online

Verlegeanleitung (PDF)
Zulassung (PDF)
BIM 3D (STEP)
Maßzeichnung (PDF)
CAD 2D (DXF)
BIM 3D (IFC)
Prospekt (PDF)
CAD 3D (DWG)