Technische Daten/ Technical Data

KLUDI PURE&STYLE
Waschtisch-Einhandmischer
DN 15

Artikel- Nr.: 400250575

Oberfläche:
05 chrom

Artikeltext
Hersteller KLUDI GmbH & Co. KG
Typ: KLUDI PURE&STYLE
Waschtisch-Einhandmischer
Artikel- Nr.: 400250575

Waschtisch-Armatur
Einhebelmischer
1-Loch Montage
geschlossener Hebel, Metall
seitliche Betätigung
Strahlregler M16,5 PCA
Keramik-Kartusche
Durchflussmenge bei 3 bar 7 l/min.
schwenkbarer Auslauf (360°)
flexible Druckschläuche G3/8 DVGW zugelassen
Schnell-Montagesystem
Ablaufgarnitur G1 1/4 aus Metall

Produktabbildung/ Product picture

Maßzeichnung/ Dimensional drawing

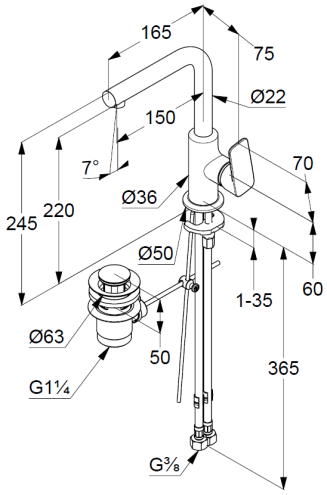
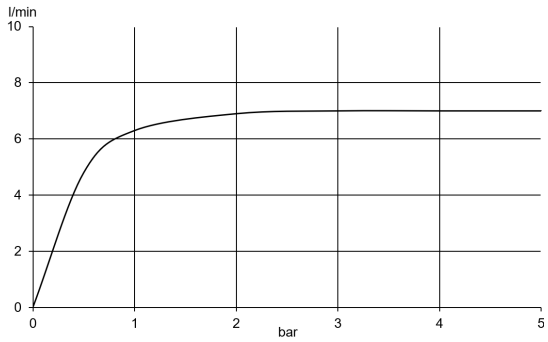
Durchfluss/ Flow rate