Ideal Standard

LINDA-X

T4402V1

LINDA-X | Schale 550x380x130 mm in weiß seidenmatt, ohne Hahnloch, ohne Überlauf | Diamatec, Platzsparender Waschtisch

Bild & Zeichnung

Ideal Standard

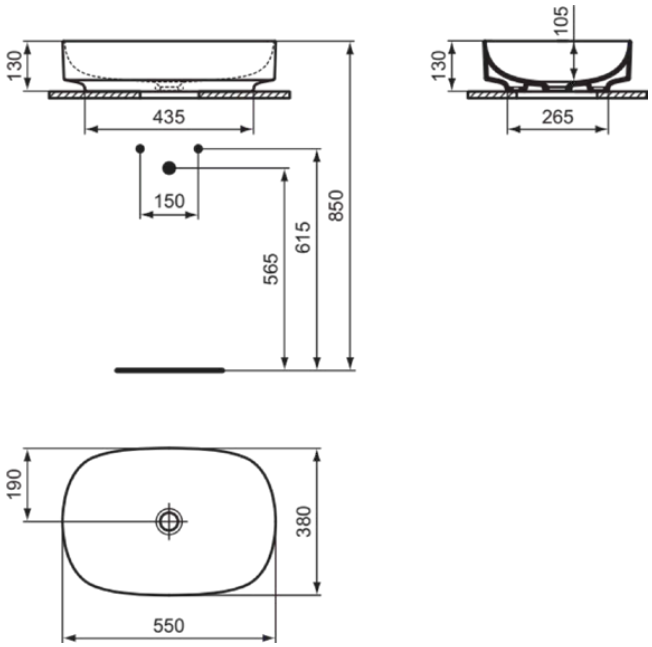

Allgemeine Informationen

Produktkategorie:	Waschtische
Produktart:	Schale
Marke:	Ideal Standard
Kollektion:	LINDA-X
Designer:	Palomba Serafini Associati
Colour:	V1 - Weiß Seidenmatt
Oberflächenbeschaffenheit:	satin
Höhe (mm):	130
Breite (mm):	550
Ausladung (mm):	380
Nettogewicht (kg):	9.50
EAN Code:	8014140485001

Features

Diamatec

Platzsparender Waschtisch

Downloads

- Installation Guide

Produktstandards & Zertifikate

Normen:	EN 14688
Declaration of Performance classification (DoP):	CL 00

Produktspezifikationen

Farbcode:	V1
Farbbeschreibung:	weiß seidenmatt
Diamatec Technologie:	Ja
Geschliffene Unterseite:	Nein
Barrierefreies Produkt:	Nein
Mit Kettenöse:	Nein
Material:	Keramik
Materialspezifikation:	Diamatec
Anzahl von Hahnlöchern je Waschbecken:	0
Anzahl von Waschbecken:	1
Sichtbarer Überlauf:	Nein
PVD Technologie:	Nein
Ablagefläche:	Ohne
Oberflächenbeschaffenheit:	satin
Mit Rückwand:	Nein
Mit Verschlussstopfen:	Nein
Mit Überlauf:	Nein

Es werden alle Anstrengungen unternommen, um sicherzustellen, dass die bereitgestellten Informationen korrekt sind. Wir können dies jedoch nicht garantieren und übernehmen keine Haftung für etwaige fehlerhafte Angaben.

Ideal Standard

LINDA-X

T4402V1

LINDA-X | Schale 550x380x130 mm in weiß seidenmatt, ohne Hahnloch, ohne Überlauf | Diamatec, Platzsparender Waschtisch

Produktspezifikationen

Mit Siphon:	Nein
Montageart:	wandhängend

Es werden alle Anstrengungen unternommen, um sicherzustellen, dass die bereitgestellten Informationen korrekt sind. Wir können dies jedoch nicht garantieren und übernehmen keine Haftung für etwaige fehlerhafte Angaben.