Ideal Standard

CERAPLUS

B8315AA

CERAPLUS | Wand-Waschtischarmatur, 208 mm vertikaler Abstand bis Mitte Auslauf in chrom, 20 l/min (3 bar), ohne Ablaufgarnitur | EPD, SmartShine Oberfläche

Bild & Zeichnung

Ideal Standard

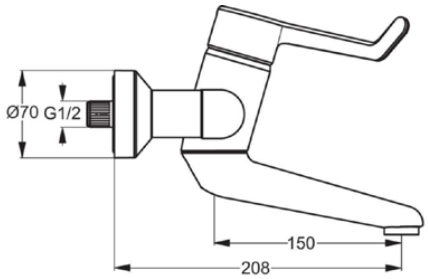

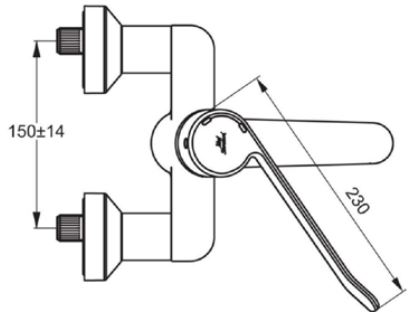

Allgemeine Informationen

Produktkategorie:	Waschtischarmaturen
Produktart:	Wand-Waschtischarmatur
Marke:	Ideal Standard
Kollektion:	CERAPLUS
Designer:	Artefakt
Colour:	AA - Chrom
Oberflächenbeschaffenheit:	glänzend
Befestigungsart:	S-Anschluss
Nettogewicht (kg):	2.74
EAN Code:	3800861004592

Features

EPD

SmartShine Oberfläche

Downloads

- EPD
- Maintenance Guide
- Declaration of Conformity
- Installation Guide
- Spare Parts List

Produktstandards & Zertifikate

Normen:	EN 248 | DIN 4109-1 | EN 200
Name des ABPZ-Testreports:	PA-IX 18695/IA
Name des BGCC-Zertifikates:	14-NURVSPSRB-4282
Name des RO_TA-Zertifikates:	AT003-05-492-2015
Anschlussgewinde des Strahlregles:	

Produktspezifikationen

Anzahl der Rosette(n):	2
Anzahl der Griffe:	1
BlueStart Technologie:	Nein
Farbcode:	AA
Farbbeschreibung:	chrom
Cool Body Technologie:	Nein
Absperrbare S-Anschlüsse:	Nein
DVGW-Eigensicher:	Nein
Griff-Anwendung:	Volumenkontrolle
Griffposition:	Oben
IdealPure Technologie:	Nein
Mit Kettenöse:	Nein
Integrierte Elektronik:	Nein
Niederdruckmodell:	Nein
Material:	Metall
Material des Griffs:	Metall

Es werden alle Anstrengungen unternommen, um sicherzustellen, dass die bereitgestellten Informationen korrekt sind. Wir können dies jedoch nicht garantieren und übernehmen keine Haftung für etwaige fehlerhafte Angaben.

Ideal Standard

CERAPLUS

B8315AA

CERAPLUS | Wand-Waschtischarmatur, 208 mm vertikaler Abstand bis Mitte Auslauf in chrom, 20 l/min (3 bar), ohne Ablaufgarnitur | EPD, SmartShine Oberfläche

Produktspezifikationen

Materialspezifikation:	Messing
Maximaler Durchfluss bei 3 bar (l/min):	20
Maximaler Durchfluss bei 3 bar (l/min) für alle Auslässe:	20
Durchfluss bei 3 bar (l) - Auslauf:	20
Betriebs-Höchstdruck (bar):	10
Betriebs-Mindestdruck (bar):	0.5
PVD Technologie:	Nein
Selbstentleerender Auslauf:	Yes
Form der Rosette(n):	Rund
Smartshine:	Ja
Auslaufart:	Schwenkbar
Auslaufart:	Gegossener Körper
Oberflächenschutz:	verchromt
Oberflächenbeschaffenheit:	glänzend
Schwenkbarer Auslauf:	Ja
Strahlreglerart:	Luftsprudler
Sichtbarkeit des Strahlreglers:	Sichtbar
Einstellbar Strahlregler:	Nein
Berührungslose Steuerung:	Nein
Griffart:	Klinikgriff
Art der Temperaturkontrolle:	Manuelle Betätigung
Mit Verschlussstopfen:	Nein
Mit Rosette(n):	Ja
Mit Griff(en):	Ja
Mit herausziebarer Spülbrause:	Nein
Mit Ablaufgarnitur:	Nein
M24x1	
Easy-Fix Technologie:	Nein
Befestigungsart:	S-Anschluss
Montageart:	wandhängend
Geräuschgedämpfte S-Anschlüsse:	Nein
Mit S-Anschlüssen:	Ja

Es werden alle Anstrengungen unternommen, um sicherzustellen, dass die bereitgestellten Informationen korrekt sind. Wir können dies jedoch nicht garantieren und übernehmen keine Haftung für etwaige fehlerhafte Angaben.