Ideal Standard

CERALIFE O

BE004XG

CERALIFE O | Waschtischarmatur 48x135.5x129 mm, 95 mm vertikaler Abstand bis Mitte Auslauf in schwarz, 3.8 l/min (3 bar), mit Ablaufgarnitur | EasyFix, BlueStart

Bild & Zeichnung

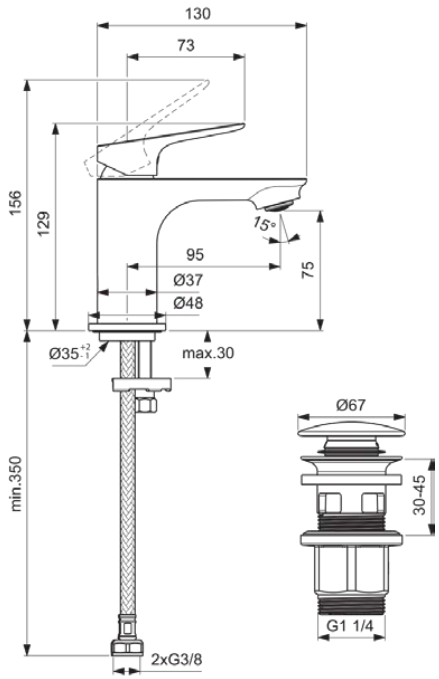

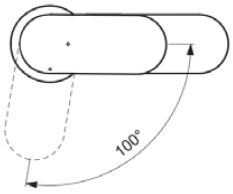

Allgemeine Informationen

Produktkategorie:	Waschtischarmaturen
Produktart:	Waschtischarmatur
Marke:	Ideal Standard
Kollektion:	CERALIFE O
Designer:	Palomba Serafini Associati
Colour:	XG - Schwarz
Oberflächenbeschaffenheit:	Matt
Höhe (mm):	129 - 156
Breite (mm):	48
Ausladung (mm):	135.5
Befestigungsart:	EasyFix
Nettogewicht (kg):	0.88
EAN Code:	3800861131953

Im Lieferumfang enthaltene Produkte

B961705XG: Push-Open Ventil

Features

EasyFix

BlueStart

Downloads

- Declaration of Conformity
- Installation Guide
- Spare Parts List

Produktstandards & Zertifikate

Normen:	EN 248 | DIN 4109-1 | EN 817
Name des BGCC-Zertifikates:	14-NURVSPSRB-4282
Anschlussgewinde des Strahlregles:	

Produktspezifikationen

Anzahl der Rosette(n):	1
Anzahl der Griffe:	1
BlueStart Technologie:	Ja
Farbcode:	XG
Farbbeschreibung:	schwarz
DVGW-Eigensicher:	Nein
Griffposition:	Oben
IdealPure Technologie:	Nein
Mit Kettenöse:	Nein
Integrierte Elektronik:	Nein
Niederdruckmodell:	Nein
Material:	Metall
Material der Rosette(n):	Metall

Es werden alle Anstrengungen unternommen, um sicherzustellen, dass die bereitgestellten Informationen korrekt sind. Wir können dies jedoch nicht garantieren und übernehmen keine Haftung für etwaige fehlerhafte Angaben.

Ideal Standard

CERALIFE O

BE004XG

CERALIFE O | Waschtischarmatur 48x135.5x129 mm, 95 mm vertikaler Abstand bis Mitte Auslauf in schwarz, 3.8 l/min (3 bar), mit Ablaufgarnitur | EasyFix, BlueStart

Produktspezifikationen

Material des Griffs:	Metall
Material der Ablaufgarnitur:	Kunststoff
Materialspezifikation:	Messing
Maximaler Durchfluss bei 3 bar (l/min):	3.8
Maximaler Durchfluss bei 3 bar (l/min) für alle Auslässe:	3.8
Durchfluss bei 3 bar (l) - Auslauf:	3.8
PVD Technologie:	Nein
Form der Rosette(n):	Rund
Auslaufart:	Starr
Auslaufart:	Gegossener Körper
Oberflächenschutz:	beschichtet
Oberflächenbeschaffenheit:	Matt
Schwenkbarer Auslauf:	Nein
Strahlreglerart:	Luftsprudler
Sichtbarkeit des Strahlreglers:	Sichtbar
Einstellbar Strahlregler:	Nein
Griffart:	Betätigungshebel
Art der Temperaturkontrolle:	Manuelle Betätigung
Mit Verschlussstopfen:	Nein
Mit Rosette(n):	Ja
Mit Durchflussbegrenzer:	Ja
Mit Griff(en):	Ja
Mit herausziehbarer Spülbrause:	Nein
Mit Ablaufgarnitur:	Ja
M24x1	
Easy-Fix Technologie:	Ja
Befestigungsart:	EasyFix
Montageart:	Hahnloch

Es werden alle Anstrengungen unternommen, um sicherzustellen, dass die bereitgestellten Informationen korrekt sind. Wir können dies jedoch nicht garantieren und übernehmen keine Haftung für etwaige fehlerhafte Angaben.