S51
S5110-F450 Einbauspüle 450 mit Abtropffläche rechts
Oberfläche: **Betongrau** Artikelnummer: **43330380**

Beschreibung

Merkmale

- Ausschnittsmaße: 1030 x 490 mm
- Material: SilicaTec
- Anzahl Becken: 1 Hauptbecken
- mit Abtropffläche
- Hahnlöcher für Bohrung vordefiniert (siehe Maßzeichnung), Diamantbohrer enthalten
- Ausrichtung: Becken links
- Unterschrank: 60 cm
- Einbauart: Aufbau
- Position Überlauf: seitlich links im Becken
- für Einbau in Arbeitsplatten ab 20 mm
- Beckentiefe: 190 mm
- Ablaufgarnitur nicht inbegriffen - bitte Ab- und Überlaufgarnitur aus benötigtem Zubehör bestellen

Produktabbildung

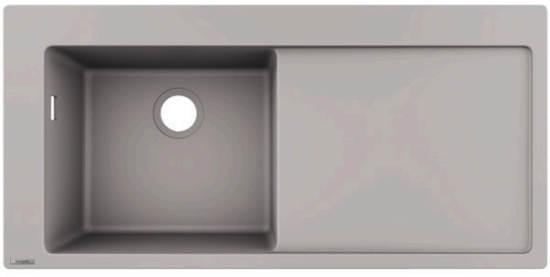
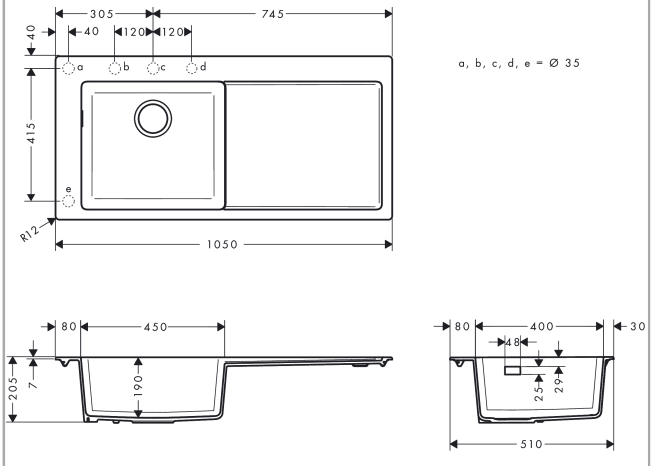
Maßzeichnung