Ideal Standard

I.LIFE

T475801

I.LIFE | Körperform-Badewanne 1600x700x450 mm in weiß glänzend, ohne Hahnloch, mit Überlauf, ohne Ablaufgarnitur | Reinigungsmittelbeständig, Lichtbeständig

Bild & Zeichnung

Ideal Standard

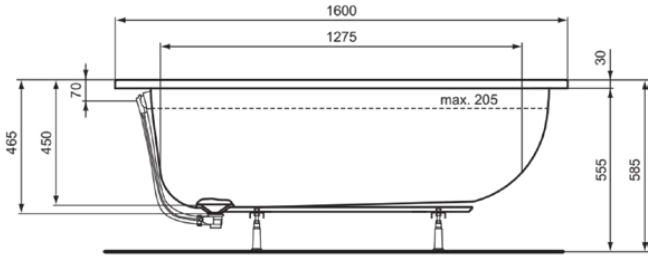

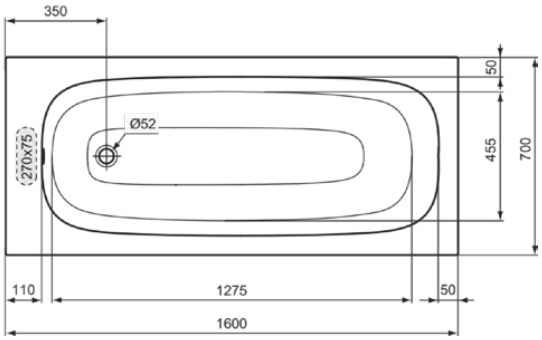

Allgemeine Informationen

Produktkategorie:	Badewannen
Produktart:	Körperform-Badewanne
Marke:	Ideal Standard
Kollektion:	I.LIFE
Designer:	Palomba Serafini Associati
Colour:	01 - Weiß Glänzend
Oberflächenbeschaffenheit:	glänzend
Höhe (mm):	450
Breite (mm):	1600
Ausladung (mm):	700
Empfohlenes Fußset:	C8960
Empfohlenes Fußset:	K7318
Nettogewicht (kg):	17.00
EAN Code:	8014140488347

Features

Reinigungsmittelbeständig

Lichtbeständig

Downloads

- Installation Guide

Produktstandards & Zertifikate

Normen:	EN 14516
Declaration of Performance classification (DoP):	CL1 + CL2 CA - DA

Produktspezifikationen

Anzahl der Griffe:	0
Anzahl der Hahnlöcher:	0
Anzahl der Plätze:	1
Wannenschürze im Lieferumfang enthalten:	Nein
Farbcode:	01
Farbbeschreibung:	weiß glänzend
Eckmodell:	Nein
Grifflochbohrung optional:	Nein
Hahnlocherbohrung optional:	Nein
Mit integrierten Armlehnen:	Nein
Einstellbare Montagefüße:	Nein
Position des Ablauflochs:	Fußende
Material:	Kunststoff
Materialspezifikation:	Acryl
Sichtbarer Überlauf:	Ja

Es werden alle Anstrengungen unternommen, um sicherzustellen, dass die bereitgestellten Informationen korrekt sind. Wir können dies jedoch nicht garantieren und übernehmen keine Haftung für etwaige fehlerhafte Angaben.

Ideal Standard

I.LIFE

T475801

I.LIFE | Körperform-Badewanne 1600x700x450 mm in weiß glänzend, ohne Hahnloch, mit Überlauf, ohne Ablaufgarnitur | Reinigungsmittelbeständig, Lichtbeständig

Produktspezifikationen

PVD Technologie:	Nein
Verstärkung der Acrylplatte:	Fiberglas
Platzsparendes Modell:	Nein
Oberflächenbeschaffenheit:	glänzend
Mit rutschfester Oberfläche:	Nein
Mit Ablaufdeckel:	Nein
Mit druchstochenem Hahnloch:	Nein
Mit Griff(en):	Nein
Mit Montagefüße:	Nein
Mit Überlauf:	Ja
Mit Polystyrol-Träger:	Nein
Mit Ab- und Überlaufset:	Nein
Halbeinbau:	Nein

Es werden alle Anstrengungen unternommen, um sicherzustellen, dass die bereitgestellten Informationen korrekt sind. Wir können dies jedoch nicht garantieren und übernehmen keine Haftung für etwaige fehlerhafte Angaben.