44800000 HANSA - Einbaukörper-Unterputz

EAN: 4015474259027
static.hansa.com/44800000

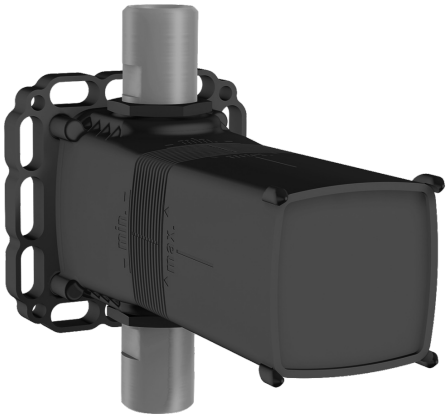

- Accessories
- Unterputz Einbaukörper
- Wandmontage für Unterputz-Einbaukörper
- Chrom
- Dichtmanschette für Trockenausbau, Montagebox und Bauschutzkappe, Multifix-Befestigungssystem
- Vergrößerung der Einbautiefe um 5 mm bei Befestigung der Montageschiene

Technische Daten

Technische Eigenschaften
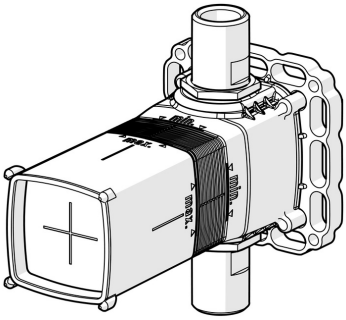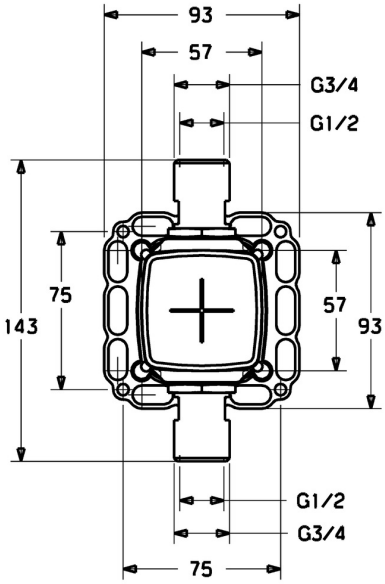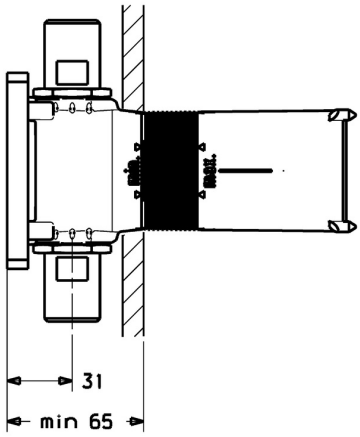
DN-Größe (Nennmaß)	**DN15**
Anschlussgröße	**G1/2 + G3/4**
Sicherungseinrichtung (EN1717)	**DB**