6944005-00

KLUDI



- (D) Montage- und Bedienanleitung
- (CN) 安装及操作指南
- (CZ) Návod k instalaci a k použití
- (E) Instrucciones de montaje y de manejo
- (F) Instructions de montage et mode d' emploi
- (GB) Installation and operating instructions
- (GR) ΟΔΗΓΙΕΣ ΕΓΚΑΤΑΣΤΑΣΗΣ ΚΑΙ ΣΥΝΤΗΡΗΣΗΣ
- (H) Szerelési és használati utasítás
- (I) Istruzioni di montaggio e per l'uso
- (NL) Montagehandleiding en Gebruiksaanwijzing
- (PL) Instrukcja montażu i obsługi
- (RO) Instrucțiuni de montaj și utilizare
- (RUS) Руководство по монтажу и эксплуатации
- (SK) Návod na montáž a obsluhu

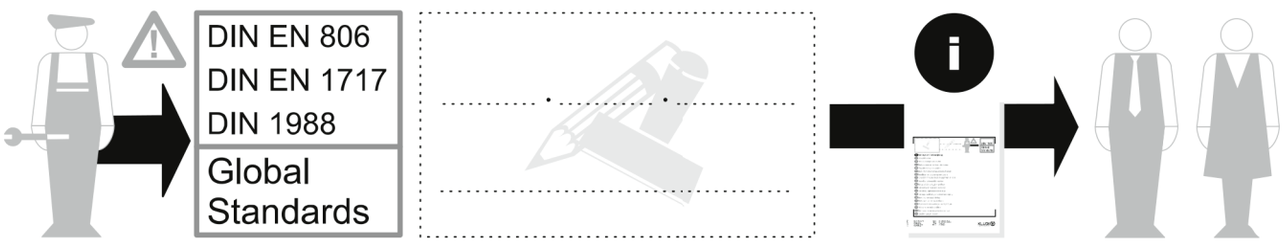

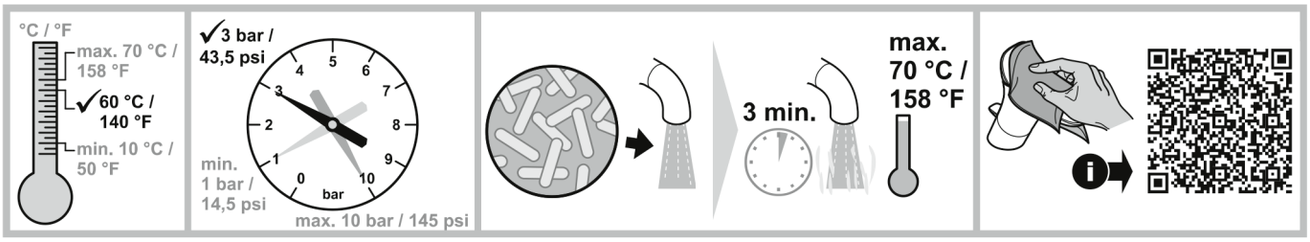

Kludi GmbH & Co. KG
Postfach 25 60
58685 Menden, Germany
Am Vogelsang 31-33
58706 Menden, Germany
T + 49 2373 904 - 0
F + 49 2373 904 - 465
E info@kludi.de
W www.kludi.com

Allgemeine Abmessungen/General dimensions/Dimensions générales

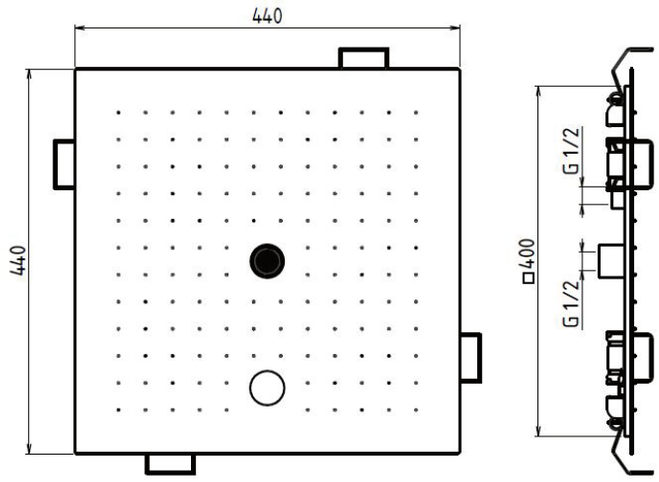

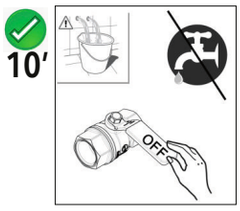



MAX 70°C
BEST 38/40°C



MIN 1 Bar
MAX 5 Bar
BEST 3 Bar

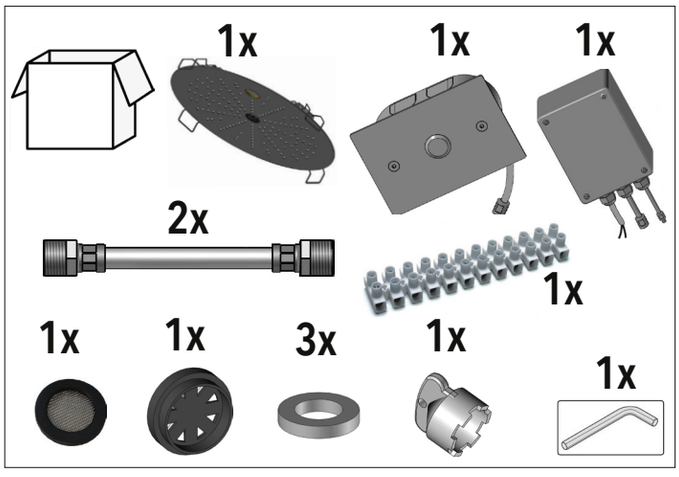

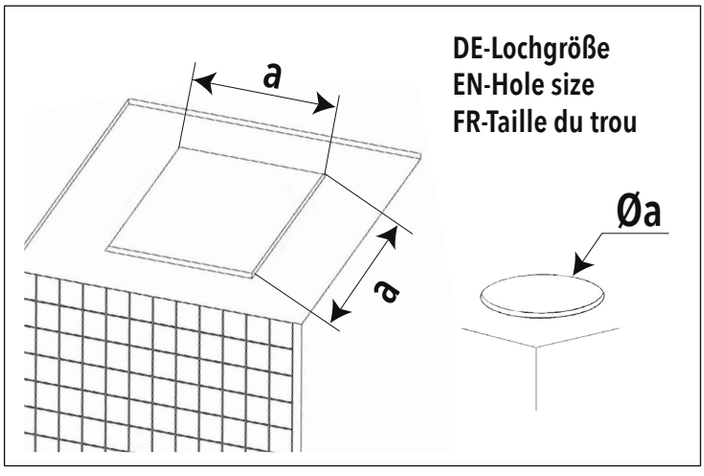

(*)Externe Produktgröße (mm) External product size (mm) Dimensions extérieures du produit (mm)	(a)Mindestgröße Zwischendecke Loch (mm) Min size false ceiling hole (mm) Taille min. trou de faux plafond (mm)	(a)Abmessungen Max. Deckenloch (mm) Dimensions Max. Ceiling hole (mm) Dimensions Trou plafond max (mm)
440x440	400x400	410x410

DE - Das Gerät muss von qualifiziertem Personal gemäß den geltenden Gesetzen installiert werden.
EN - According to the law, all installation and maintenance operations require a qualified person.
FR - L'appareil doit être installé par du personnel qualifié conformément et pour l'effet des lois en vigueur.

1

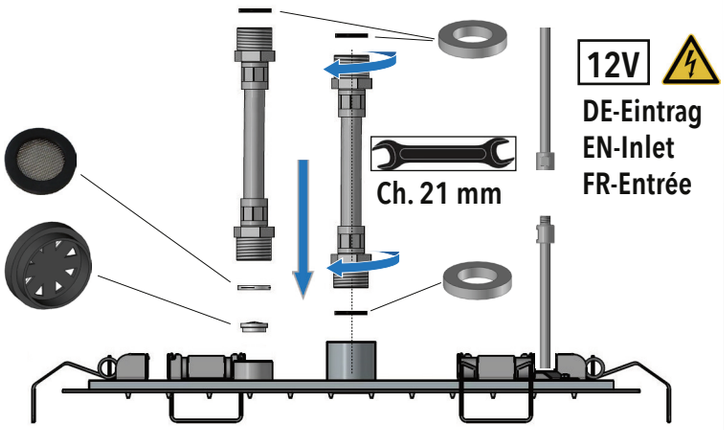

2

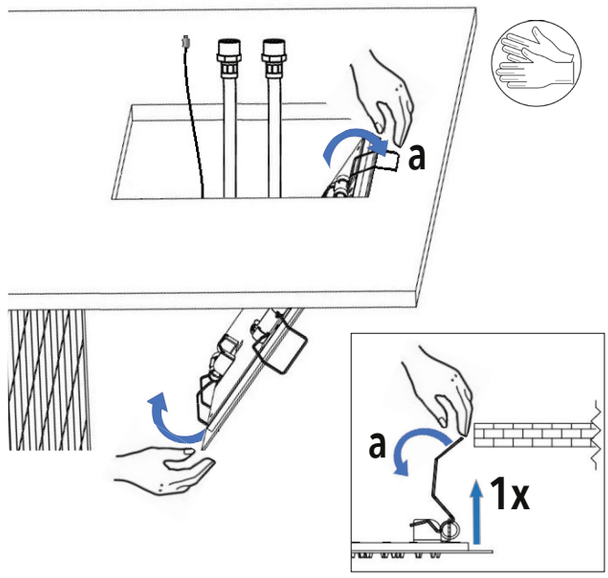

3

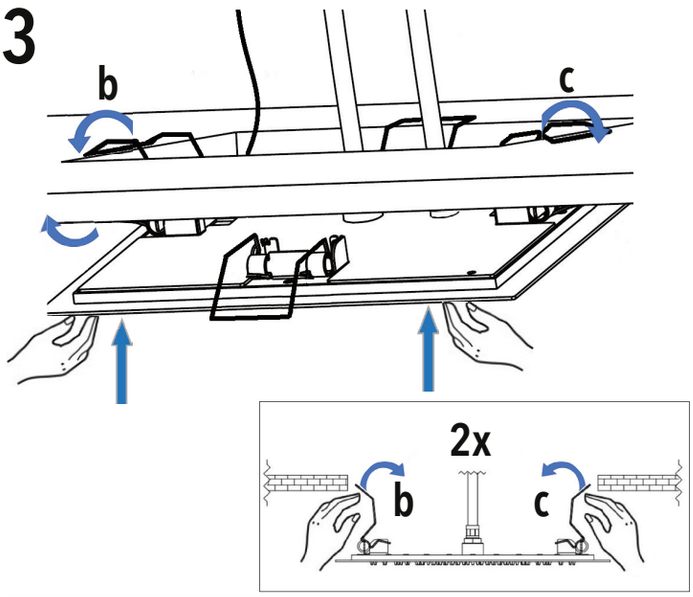

4

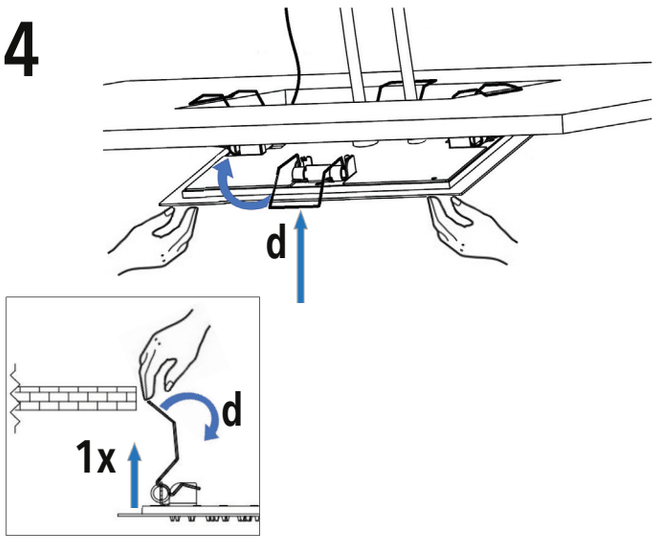

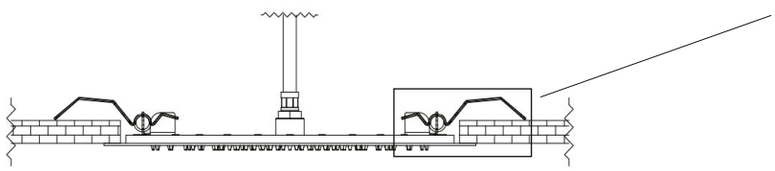

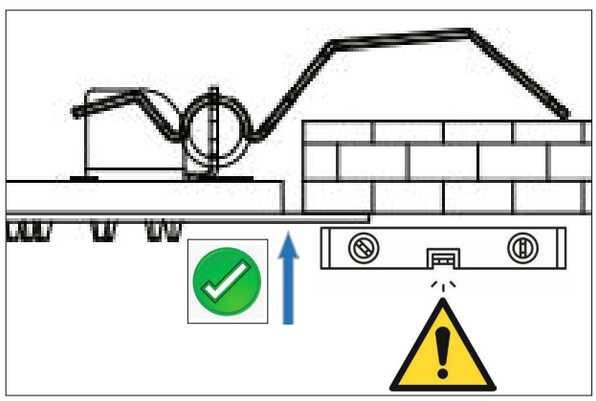

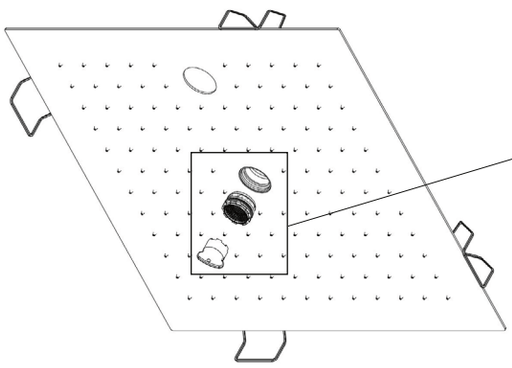

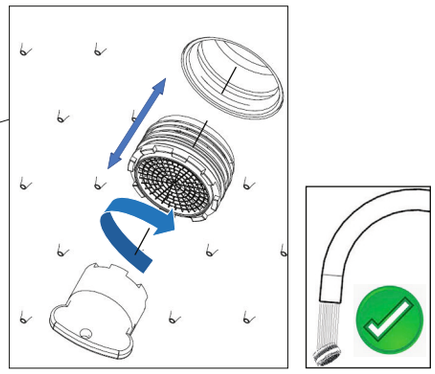

DE - Entfernen Sie den Kalk.
EN - Remove the limescale.
FR - Enlever le calcaire.

DE - Der Duschkopf kann zur Reinigung inspiziert werden.
EN - The shower head can be inspected for cleaning.
FR - La pomme de douche peut être inspectée pour le nettoyage.

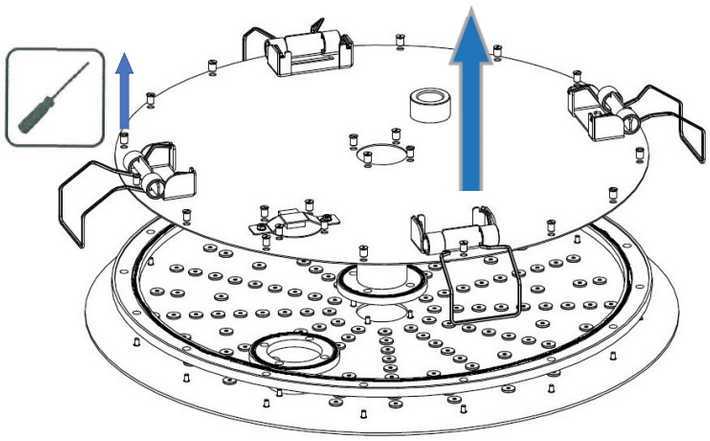

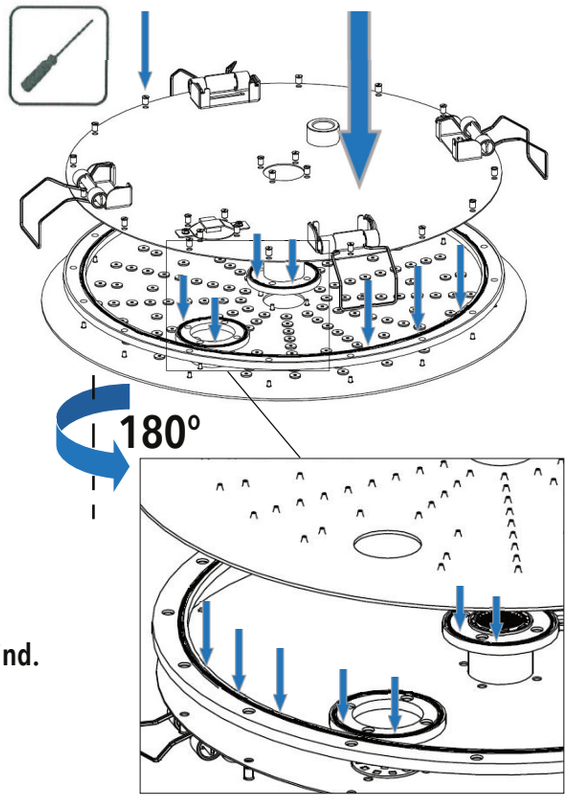

DE - Überprüfen Sie, ob die O-Ringe vorhanden sind.
EN - Check that the O-rings are in place.
FR - Vérifier que les joints toriques sont en place.

FARBTHERAPIE - CHROMOTHERAPY - CHROMOTHÉRAPIE

DE - Wandeinbau
EN - In-wall control
FR - Commande encastrée au mur

DE - Vor jedem Vorgang immer die Spannung der elektrischen Anlage entfernen.
EN - Always turn voltage off before performing any operation on the electric system.
FR - Coupez toujours la tension avant d'effectuer toute opération.

DE - Installieren Sie das Netzteil der Klasse 2 - 12 V DC +/- 3% - Min. 35 VA in Zone 3 gemäß den Sicherheitsabständen, die in den CEI-Vorschriften vorgeschrieben sind.
EN - Install the Class 2 - 12 Vac +/- 3% - Min. 35 VA device in zone 3, as per the IEC regulations about safety distance.
FR - Installez l'appareil Classe 2 - 12 Vca +/- 3% - Min. 35 VA dans la zone 3 en respectant les réglementations CEI sur la distance de sécurité.

DE - Aufbau der elektrischen Verbindung
EN - Electrical connection setup
FR - Configuration de la connexion électrique

DE-Stromspannung EN-Voltage FR-Tension	Frequenz Frequency La fréquence	Spezifizierte Leistung Rated power input Puissance d'entrée nominale	Schtzgrad für elektrische Teile Protection level of electrical parts Niveau de protection des pièces électriques	Schutzgradknopf Button protecion level Niveau de protection des boutons
100-240 VAC	**50-60 Hz**	**22 W**	**IP54**	**IP55**

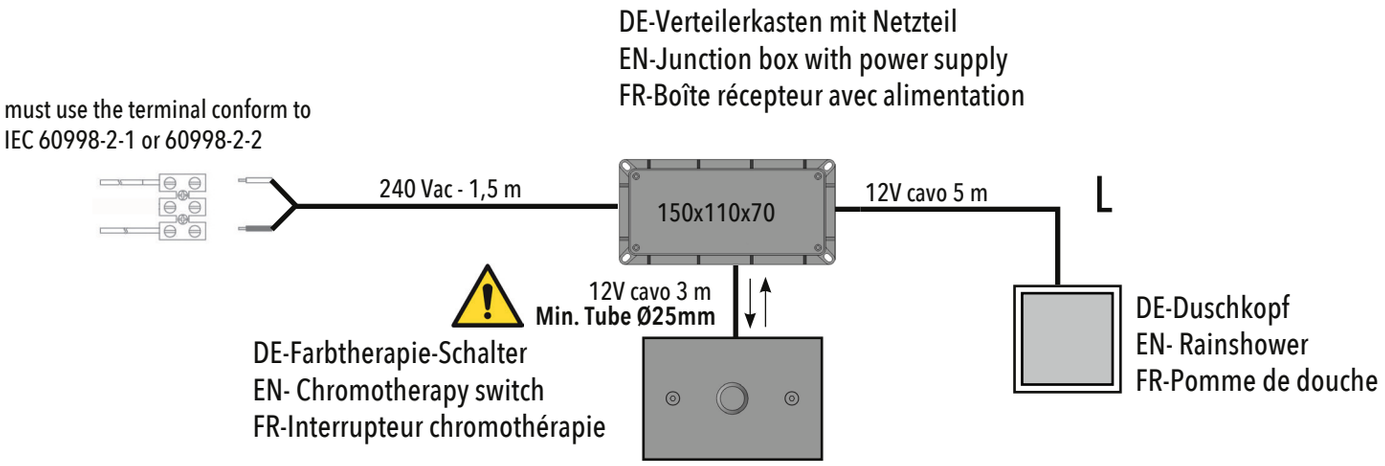

DE-Funktionsweise der RGB-LED
EN-Mode of operation of the RGB LED
FR-Mode de fonctionnement de la LED RVB

DE-Farbfolge: Weiß - Rot - Grün - Blau - Gelb - Fuchsia - Hellblau.
EN- Color sequence: White – Red – Green – Blue – Yellow – Fuchsia – Bright Blue.
FR-Séquence de couleurs: blanc - rouge - vert - bleu - jaune - fuchsia - bleu vif.

DE- EDrücken Sie die Taste einmal: EINGESCHALTET.
EN- Press the key once: POWER ON.
FR- Appuyez une fois sur la touche : ALLUMÉ.

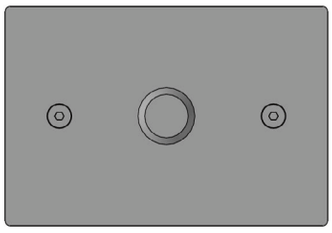

DE- Drücken Sie die Taste erneut: Manuelle Auswahl der Farbe.
EN- Press the button again: Manual color selection.
FR- Appuyez à nouveau sur le bouton: Choix de coleur.

DE- Drücken Sie die Taste für 2 Sekunden: Automatische Farbtherapie, Farbrotation als Sequenz jede Minute.
EN- Press the button for 2 seconds: Automatic chromotherapy, color rotation every minute following the sequence above.
FR- Appuyez sur le bouton pendant 2 secondes : Chromothérapie mode automatique, rotation des couleurs en séquence toutes les minutes.

DE- Drücken Sie die Taste zweimal hintereinander: AUSGESCHALTET.
EN- Press the button twice consecutively: TURNED OFF.
FR- Appuyez sur le bouton deux fois de suite: ÉTEINDRE.

DE- Elektrische Vorbereitung empfohlen.
EN- Electrical preparation recommended.
FR- Préparation électrique recommandée.

DE-Duschkopf
EN- Rainshower
FR-Pomme de douche

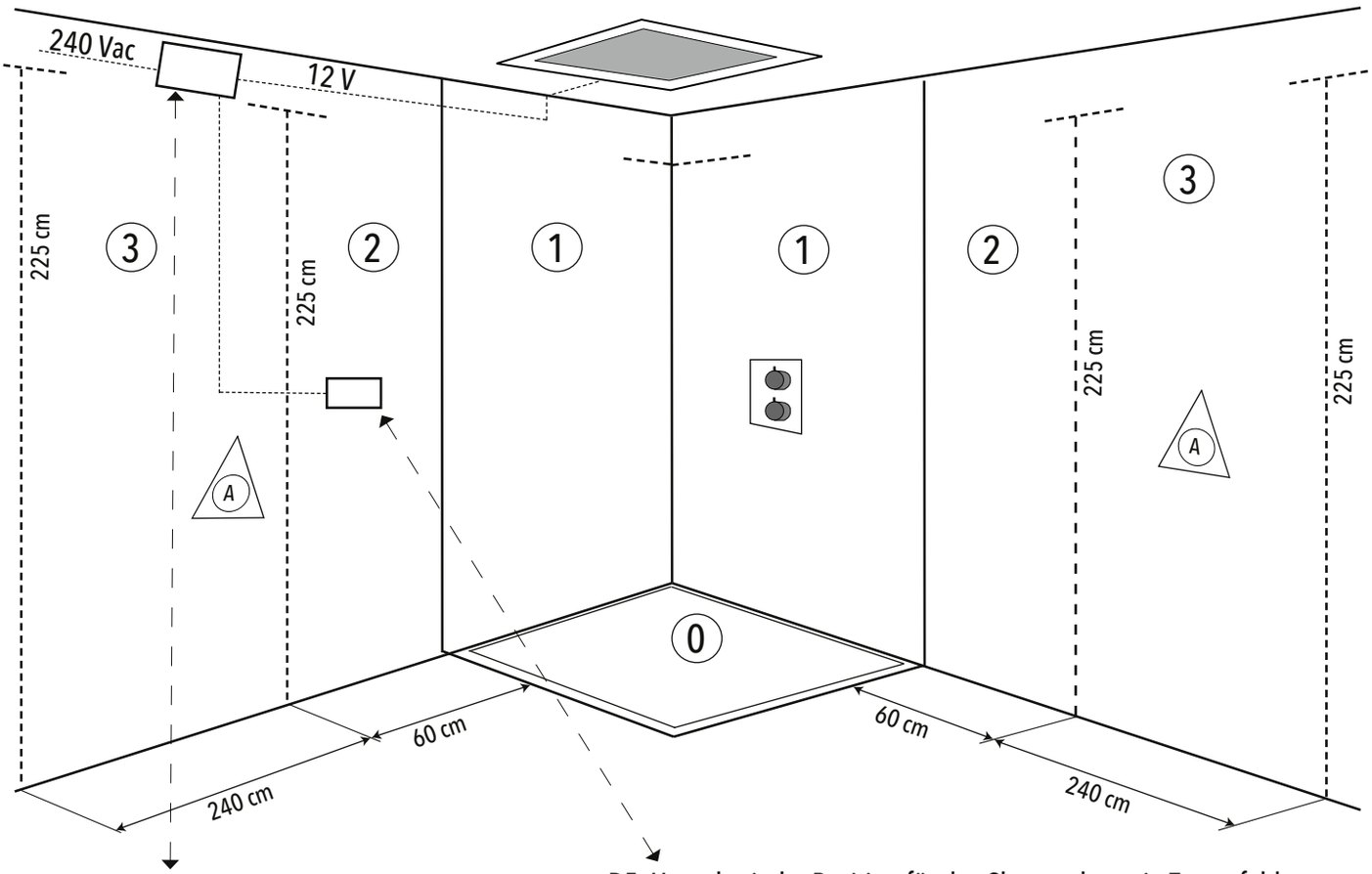

DE- VERTEILERKASTEN
Bestmögliche Position für Verteilerkasten (1,5 m 240 VAC Kabel, außerhalb der Duschkabine).
EN- JUNCTION BOX
Ideal position of the in-wall junction box (cable: 1.5 m, 240Vac. outside the shower box).
FR- BOÎTE RÉCEPTEUR
Position hypothétique de la boîte de jonction dans le mur (câbles de 1,5 m, 240 Vac. l'extérieur de la cabine de douche).

DE- Hypothetische Position für das Chromotherapie-Tastenfeld (3 m 12 V-Kabel).
EN- Hypothetical position for chromotherapy button panel (3m 12V cable).
FR- Position hypothétique du panneau de boutons de chromothérapie (câble 12V 3m)

A

Norme CEI
IEC regulations
IEC-Normen
DE- Gebiet (3) der Installation des Verteilerkasten
EN- Installation area (3) for the junction box.
FR- Zone d'installation (3) de la boîte de jonction.





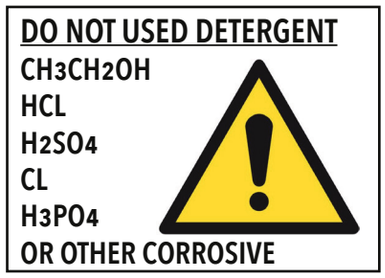

DE - DIE PRODUKTGARANTIE GILT NICHT

Die falsche Verwendung
Die falsche Anordnung des Hydrauliksystems.
Schäden durch Kalkablagerungen oder andere Verunreinigungen.
Ungeeignete Reiniger.

EN - NOT COVERED BY PRODUCT CARE

Not correct use.
Incorrect setup of the hydraulic system.
Water impurities or limestone deposits.
Improper detergents.

FR - LA GARANTIE DU PRODUIT NE COUVRE PAS

Utilisation incorrecte.
La mauvaise disposition du système hydraulique.
Dommages causés par des dépôts de calcaire ou d'autres impuretés.
Nettoyants inappropriés.

DE - ZWEI JAHRE LANG PRODUKTGARANTIE

Gegen Mängel oder Herstellungsfehler

EN - TWO-YEAR PRODUCT CARE

Against defects of fabrication.

FR - GARANTIE DE PRODUITS DE DEUX ANSO

Contre les défauts de fabrication.

DE - ACHTUNG: Wir lehnen jede Verantwortung für Ungenauigkeiten in diesen Anleitung aufgrund von Transkriptionsfehlern ab.
EN - WARNING: We decline all responsibility for eventual inaccuracy contained in the instructions due to transcript errors.
FR - ATTENTION: Nous déclinons toute responsabilité pour toute inexactitude contenue dans ces instructions en raison d'erreurs de transcription.

Safety instructions

-If the external flexible cable or cord of this luminaire is damaged, it shall be exclusively replaced by the manufacturer or his service agent or a similar qualified person in order to avoid a hazard.

-The light source of this luminaire may only be replaced by the manufacturer, or a service technician appointed by the manufacturer or a similarly qualified person



-Disposal of old appliances
(Applicable in the European Union and other European countries with separate collection systems for recyclable materials).
Old appliances must not be disposed of with household waste!
If the LED light can no longer be used, every consumer is legally obliged to dispose of old appliances separately from household waste, e.g. at a collection point in their municipality/district.
This ensures that old appliances are recycled properly and negative effects on the environment are avoided. This is why electrical appliances are marked with the symbol shown here."