6940005-00
6941005-00

KLUDI

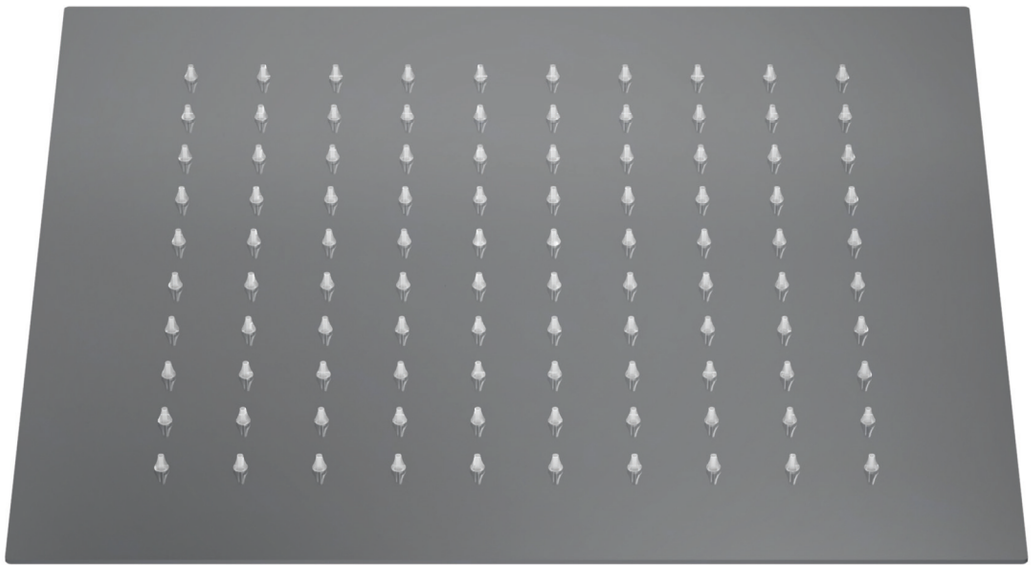

- (D) Montage- und Bedienanleitung
- (CN) 安装及操作指南
- (CZ) Návod k instalaci a k použití
- (E) Instrucciones de montaje y de manejo
- (F) Instructions de montage et mode d' emploi
- (GB) Installation and operating instructions
- (GR) ΟΔΗΓΙΕΣ ΕΓΚΑΤΑΣΤΑΣΗΣ ΚΑΙ ΣΥΝΤΗΡΗΣΗΣ
- (H) Szerelési és használati utasítás
- (I) Istruzioni di montaggio e per l'uso
- (NL) Montagehandleiding en Gebruiksaanwijzing
- (PL) Instrukcja montażu i obsługi
- (RO) Instrucțiuni de montaj și utilizare
- (RUS) Руководство по монтажу и эксплуатации
- (SK) Návod na montáž a obsluhu

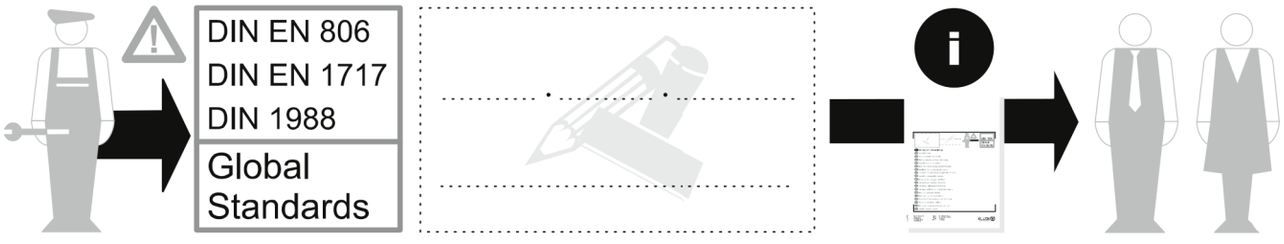

Kludi GmbH & Co. KG
Postfach 25 60
58685 Menden, Germany
Am Vogelsang 31-33
58706 Menden, Germany
T + 49 2373 904 - 0
F + 49 2373 904 - 465
E info@kludi.de
W www.kludi.com

Allgemeine Abmessungen/General dimensions/Dimensions générales

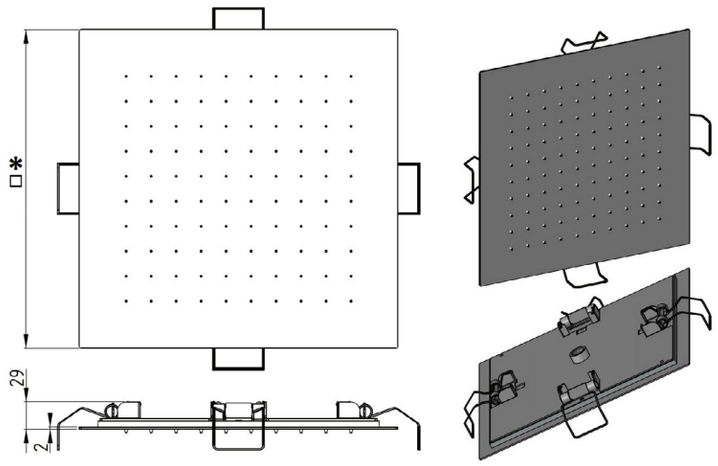



MAX 70°C
BEST 38/40°C



MIN 1 Bar
MAX 5 Bar
BEST 3 Bar

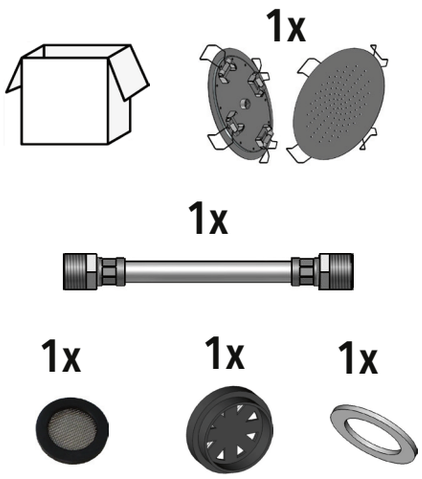

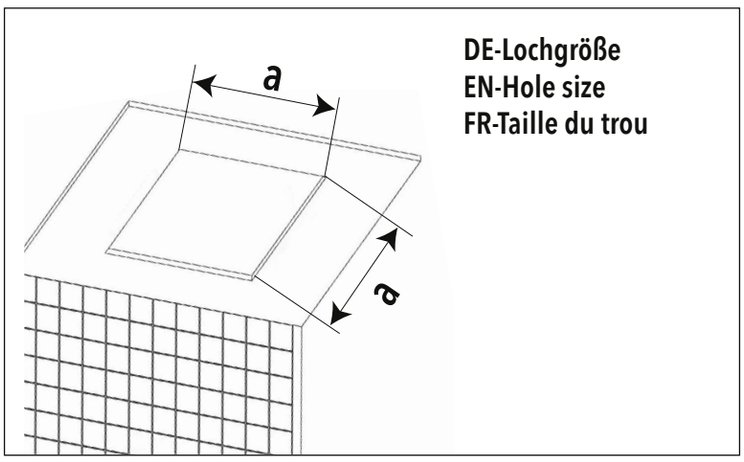

(*)Externe Produktgröße (mm) External product size (mm) Dimensions extérieures du produit (mm)	(a) Mindestgröße Zwischendecke Loch (mm) Min size false ceiling hole (mm) Taille min. trou de faux plafond (mm)	(a)Abmessungen Max. Deckenloch (mm) Dimensions Max. Ceiling hole (mm) Dimensions Trou plafond max (mm)
340x340	300x300	310x310
440x440	400x400	410x410

DE - Das Gerät muss von qualifiziertem Personal gemäß den geltenden Gesetzen installiert werden.
EN - According to the law, all installation and maintenance operations require a qualified person.
FR - L'appareil doit être installé par du personnel qualifié conformément et pour l'effet des lois en vigueur.

1

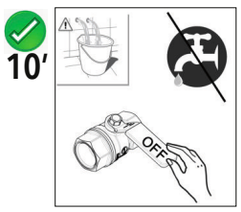

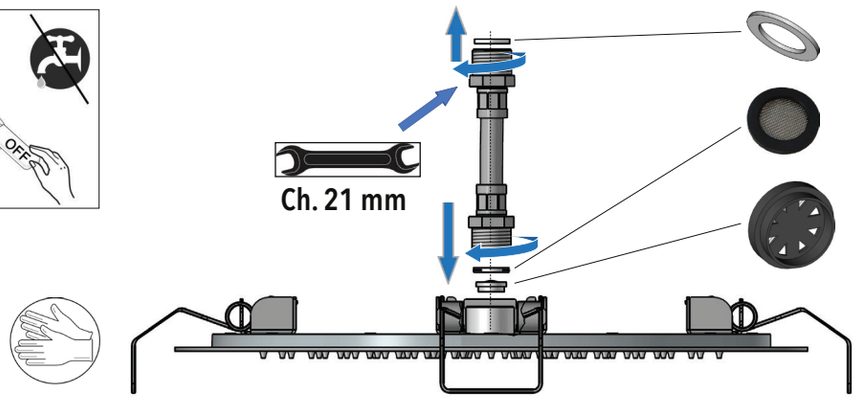

2

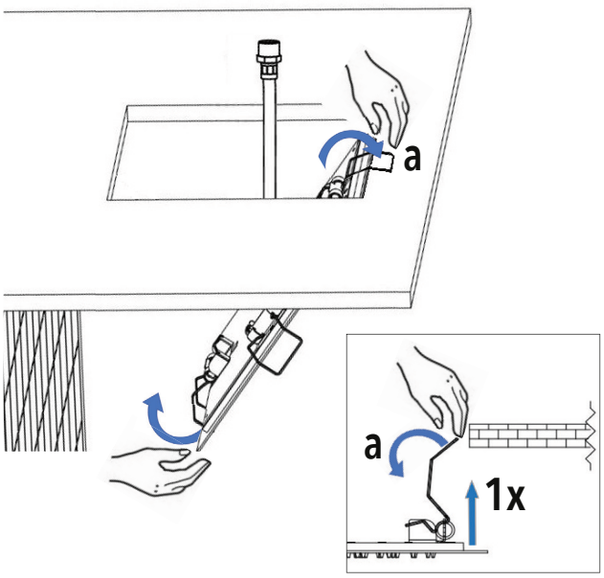

3

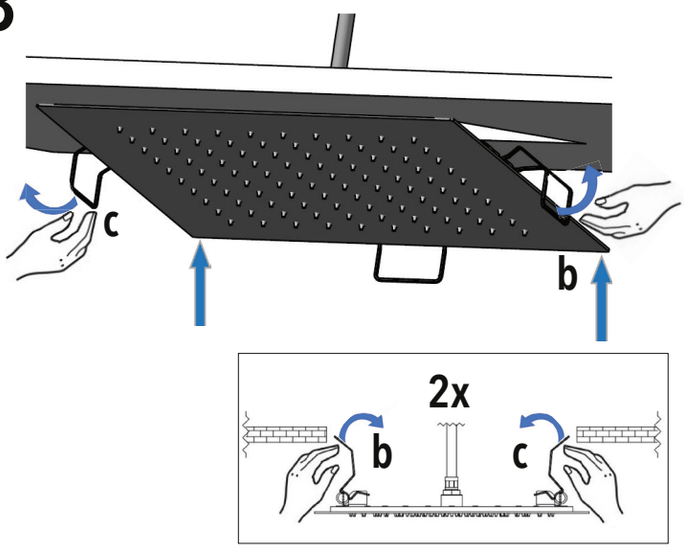

4

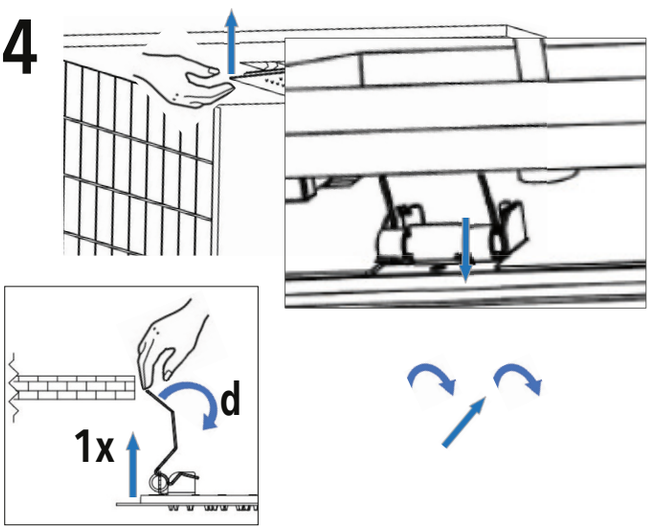

5

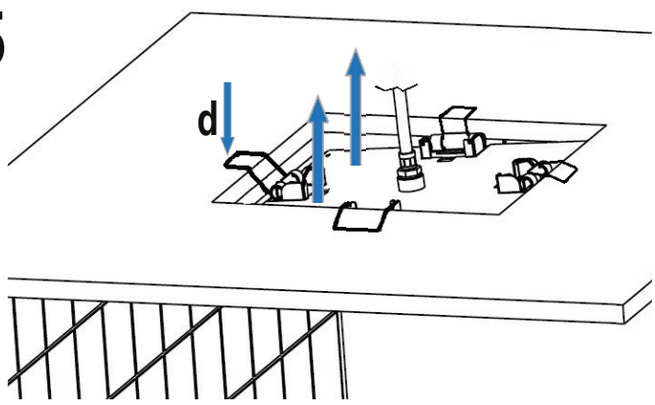

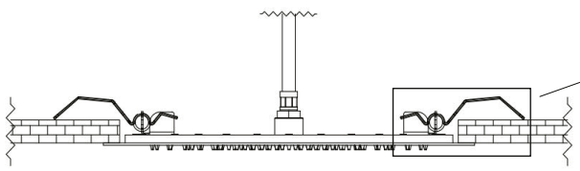

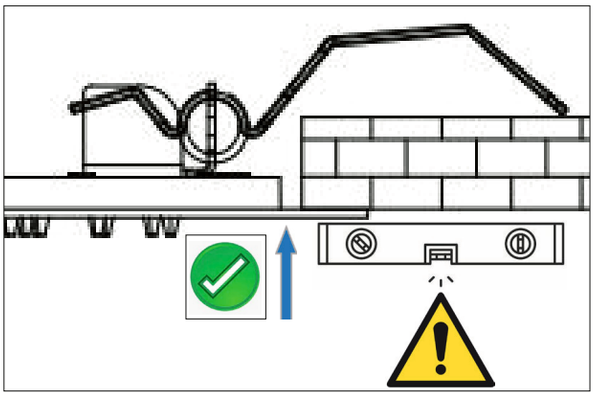

DE - Der Duschkopf kann zur Reinigung inspiziert werden.
EN - The shower head can be inspected for cleaning.
FR - La pomme de douche peut être inspectée pour le nettoyage.

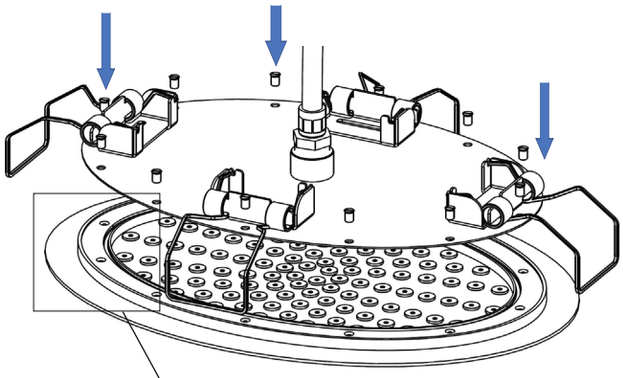

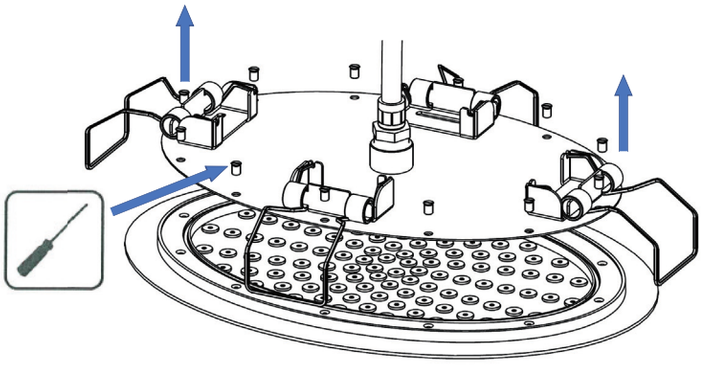

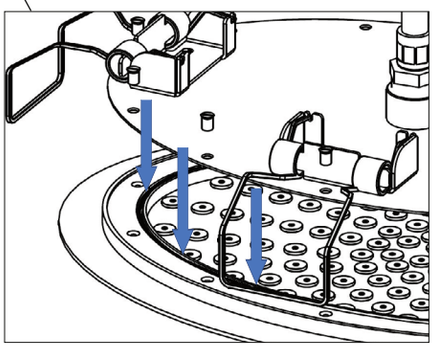

DE - Vergewissern Sie sich, dass sich der O-Ring im Sitz befindet.
EN - Verify that the O-Ring is in the seat.
FR - Vérifiez que le joint torique est dans le siège.





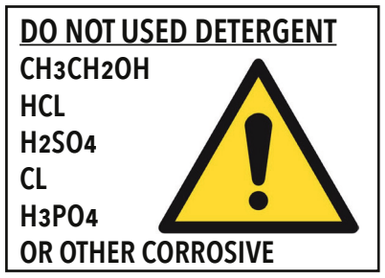

DE - DIE PRODUKTGARANTIE DECKT NICHT AB
Fehlerhafte Verwendung.
Die falsche Anordnung des Hydrauliksystems.
Schäden durch Kalkablagerungen oder andere Verunreinigungen.
Ungeeignete Reiniger.

EN - NOT COVERED BY PRODUCT CARE
Not correct use.
Incorrect setup of the hydraulic system.
Water impurities or limeston.
Not suitable detergents.

FR - LA GARANTIE DU PRODUIT NE COUVRE PAS
Utilisation incorrecte.
La mauvaise disposition du système hydraulique.
Dommages causés par des dépôts de calcaire ou d'autres impuretés.
Nettoyants inappropriés.

DE - ZWEI JAHRE PRODUKTGARANTIE
Gegen Mängel oder Herstellungsfehler

EN - TWO-YEAR PRODUCT CARE
Against defects or defects of fabrication.

FR - GARANTIE DE PRODUITS DE DEUX ANSO
Contre les défauts de fabrication ou les défauts.

DE - ACHTUNG: Wir lehnen jede Verantwortung für Ungenauigkeiten in diesen Anweisungen aufgrund von Transkriptionsfehlern ab.
EN - WARNING: We decline all responsibility and eventual inaccuracy contained in the instructions due to transcript errors.
FR - ATTENTION: Nous déclinons toute responsabilité pour toute inexactitude contenue dans ces instructions en raison d'erreurs de transcription.