Technische Daten/ Technical Data

KLUDI 1926
Waschtisch-Armatur
DN 15

Artikel- Nr.: 510120520

Oberfläche:
05 chrom

Artikeltext
Hersteller KLUDI GmbH & Co. KG
Typ: KLUDI 1926
Waschtisch-Armatur
Artikel- Nr.: 51012520

Waschtisch-Armatur
2-Griff-Armatur
1-Loch Montage
Kreuzgriff, Metall
Strahlregler M24 PCA
Keramik-Oberteil 180°
Kupferrohre Ø 10mm
Schnell-Montagesystem
Durchflussmenge bei 3 bar 5 l/min.
Zugstangen Ablaufgarnitur G1 1/4 aus Metall
EU-Taxonomie: max. 6 l/min. -
wesentlicher Beitrag (SC) möglich

Produktabbildung/ Product picture



Maßzeichnung/ Dimensional drawing

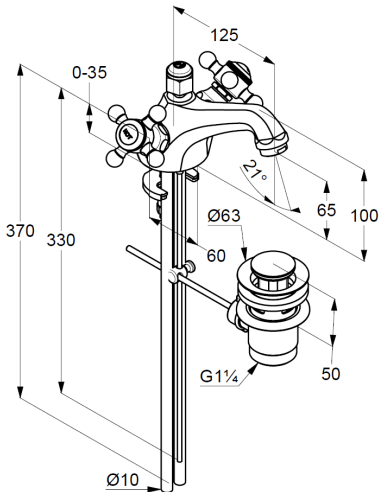

Durchfluss/ Flow rate

