Ersatzteilliste
Spare parts list
Liste des pièces de rechange

Lista parti di ricambio
Onderdelenlijst
Lista de repuestos

6720804139
(2017/01) Ri

WST 135-2/160-2/200-2 HRC

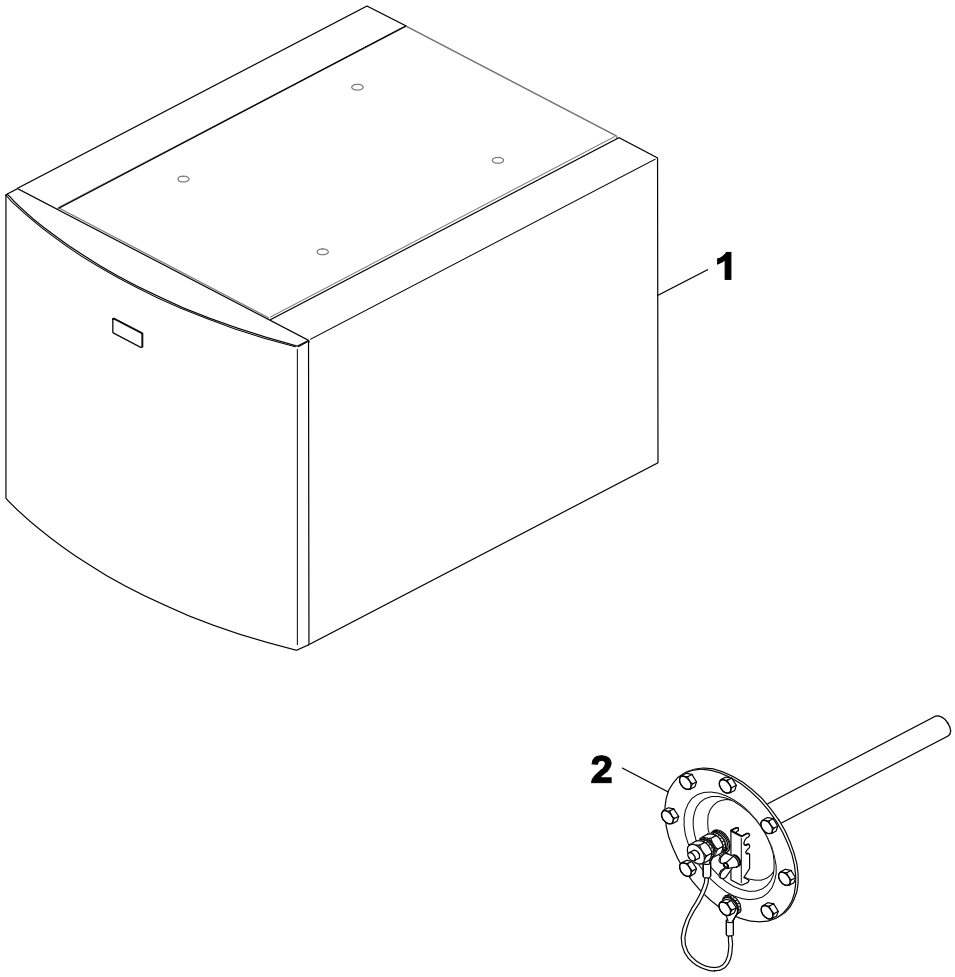

8738892224.aa.F

[de] Wichtige Hinweise zur Installation/Montage

Die Installation/Montage muss durch eine für die Arbeiten zugelassene Fachkraft unter Beachtung der geltenden Vorschriften erfolgen.

[en] Important notes on installation/assembly

The installation/assembly must be carried out by a professional who is authorised to do the work, and with due regard to the relevant regulations.

[fr] Instructions importantes pour l'installation/le montage

L'installation/le montage doit être effectué(e) par un spécialiste qualifié pour les opérations concernées et dans le respect des prescriptions applicables.

[bg] Важни указания във връзка с инсталацията/монтажа

Инсталацията/монтажът трябва да се извършва от лицензиран за работите специалист в съответствие с приложимите разпоредби.

[cs] Důležité pokyny k instalaci/montáži

Instalaci/montáž musí při dodržení platných předpisů provést odborný pracovník s příslušným oprávněním pro tyto práce.

[da] Vigtige anvisninger til installationen/monteringen

Installationen/monteringen skal foretages af en godkendt installatør under overholdelse af de gældende forskrifter.

[el] Σημαντικές υποδείξεις για την εγκατάσταση/συναρμολόγηση

Η εγκατάσταση/συναρμολόγηση πρέπει να πραγματοποιείται από εξουσιοδοτημένο για τις εργασίες αυτές τεχνικό προσωπικό, το οποίο θα πρέπει να φροντίζει ώστε να τηρούνται οι ισχύουσες διατάξεις.

[es] Indicaciones importantes para instalación/montaje

La instalación/el montaje lo debe realizar personal especializado autorizado para los trabajos, respetando las prescripciones vigentes.

[et] Olulised juhised paigaldamiseks/montaažiks

Paigaldamist/montaaži tohib läbi viia selleks volitusi omav spetsialist, arvestades kehtivaid nõudeid.

[fl] Belangrijke aanwijzingen betreffende de installatie/montage

De installatie/montage moet worden uitgevoerd door een voor de werkzaamheden geautoriseerde installateur. Hij moet rekening houden met de geldende voorschriften.

[fi] Tärkeitä asennus- ja kokoonpano-ohjeita

Näihin töihin hyväksytyn ammattiasentajan pitää suorittaa asennus- ja kokoonpanotyöt voimassa olevien määräysten mukaisesti.

[hu] Fontos tudnivalók az installáláshoz/szereléshez

Az installálást/szerelést egy, a munkákra felhatalmazott szakembernek kell végeznie, az érvényes előírások figyelembevételével.

[it] Avvertenze importanti per l'installazione/il montaggio

L'installazione/il montaggio deve aver luogo ad opera di una ditta specializzata ed autorizzata in osservanza delle disposizioni vigenti.

[he] მნიშვნელოვანი მითითებები ინსტალაციისთვის/მონტაჟისათვის

ინსტალაცია/მონტაჟი უნდა განხორციელდეს სამუშაოებისთვის დაშვებული კვალიფიციური პერსონალის მიერ, მოქმედი განაწესის დაცვით.

[lt] Svarbios instaliavimo ir (arba) montavimo nuorodos

Instaliuoti ir montuoti, laikantis galiojančių taisyklių, leidžiama kvalifikuotiems specialistams, kurie buvo įgalioti šiems darbams atlikti.

[lv] Svarīgi norādījumi par iekārtas uzstādīšanu / montāžu

Iekārtas uzstādīšanu/montāžu ir jāveic specializētam sertificētam speciālistam, ievērojot spēkā esošos noteikumus.

[nl] Belangrijke aanwijzingen betreffende de installatie/montage

De installatie/montage moet worden uitgevoerd door een voor de werkzaamheden geautoriseerde installateur rekening houdend met de geldende voorschriften.

[no] Viktig informasjon om installasjon/montering

Installasjonen/monteringen skal gjennomføres av autoriserte installatører, og gjeldende forskrifter skal følges.

[pl] Ważne wskazówki dotyczące instalacji/montażu

Instalacja /montaż muszą być wykonane przez uprawnionego do tego rodzaju prac specjalistę przy zachowaniu obowiązujących przepisów.

[pt] Indicações importantes relativas à instalação/montagem

A instalação/montagem deve ser efetuada por um técnico especializado com qualificações para estes trabalhos, tendo em atenção os regulamentos em vigor.

[ro] Indicaţii importante privind instalarea/montajul

Instalarea/montajul trebuie realizate de către un specialist autorizat pentru lucrările respective, respectându-se prescripţiile valabile.

[ru] Важные указания по подключению/монтажу

Подключение/монтаж должны выполнять специалисты, имеющие допуск к выполнению таких работ, при соблюдении действующих норм и правил.

[sk] Dôležité pokyny týkajúce sa inštalácie/montáže

Inštaláciu/montáž musí realizovať odborník s oprávnením na výkon týchto prác, pričom musí dodržovať platné predpisy.

[sl] Pomembni napotki za namestitev/montažo

Namestitev/montažo mora izvesti strokovnjak, pristojen za tovrstna dela, ob upošte vanju veljavnih predpisov.

[sr] Važna uputstva za ugradnju i montažu

Ugradnju i montažu moraju da obave samo stručna lica ovlašćena za izvođenje takvih radova koja će poštovati važeće propise.

[sv] Viktiga anvisningar för installation/montering

Installationen/monteringen måste utföras av en behörig och fackkunnig person enligt gällande föreskrifter.

[tr] Kurulum/Montaj ile ilgili önemli uyarılar

Kurulum/Montaj çalışmaları sadece yetkili bayiler tarafından aşağıda belirtilen talimatlar dikkate alınarak yapılmalıdır.

[uk] Важливі вказівки щодо установки/монтажу

Установку/монтаж мають здійснювати фахівці, що мають дозвіл на проведення цих робіт, із дотримання чинних приписів.

[zh] 安装方面的重要提示

必须由受到许可承担该项工作的专业人员遵照相关法规进行安装。

[ar] ملاحظات هامة للتركيب/التجميع

يجب أن يتم التركيب/التجميع من قبل متخصص مصرح له بالعمل، مع مراعاة اللوائح السارية.

[fa] تذکرات مهم درباره نصب/مونتاژ

نصب/مونتاژ باید توسط فردی حرفه ای که مجاز به انجام این کار است، و همچنین با توجه کامل به مقررات مربوطه انجام شود.

Ersatzteilliste
Spare parts list

Liste des pièces de rechange
Lista parti di ricambio

Onderdelenlijst
Lista de repuestos

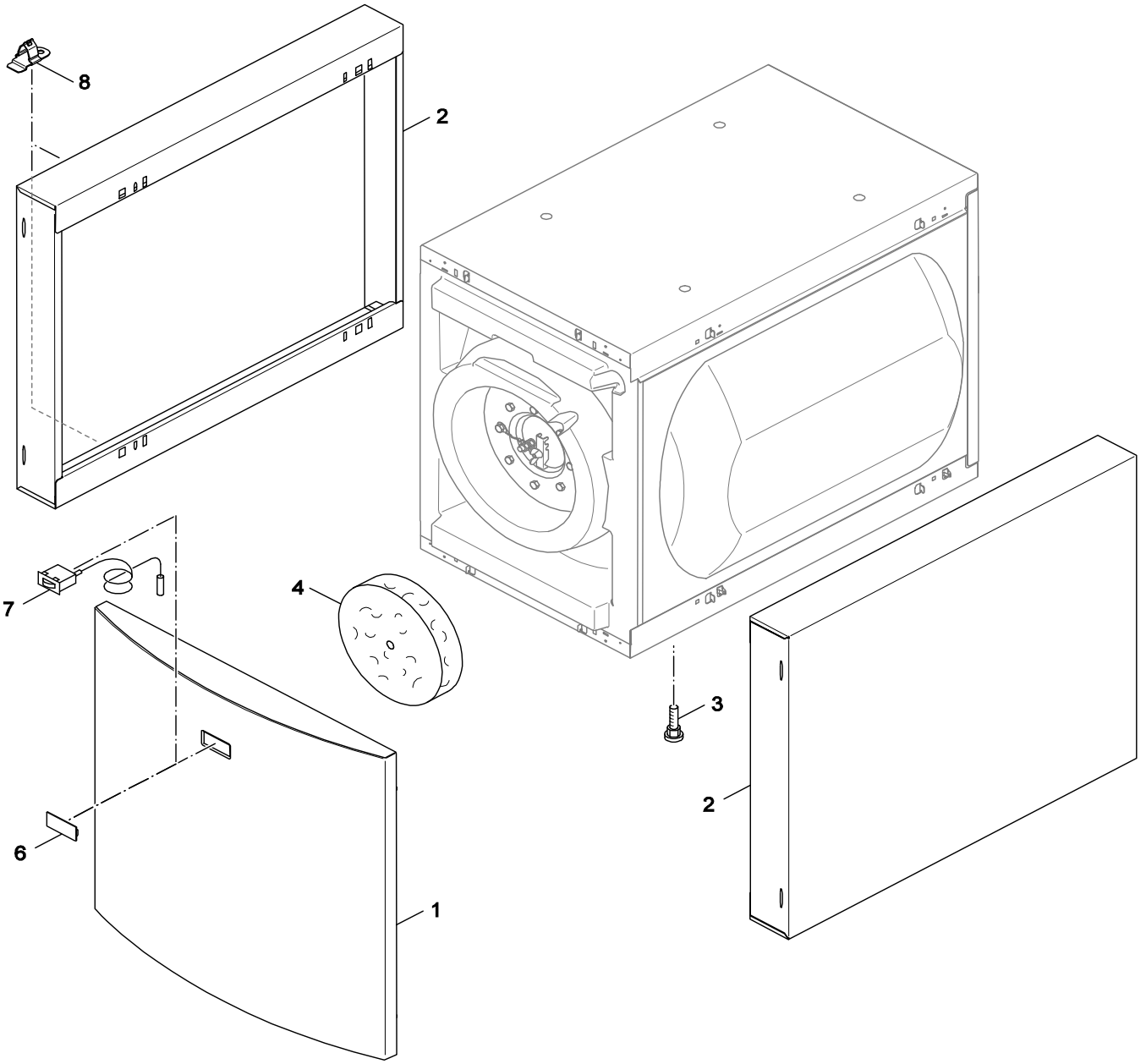

1

Speicher 135 - 160 - 200
Cylinder 135 - 160 - 200
Ballon 135 - 160 - 200
Bollitore 135 - 160 - 200
Voorraadvat 135 - 160 - 200
Acumulador 135 - 160 - 200

WST 135-2/160-2/200-2 HRC

Pos	Bezeichnung Description Dénomination Descrizioni Benaming Descripción	Bestell-Nr. Ordering no. Numéro de commande N° d'ordine Bestelnummer Número el ordenar	PG	WST 135-2 HRC	WST 160-2 HRC	WST 200-2 HRC														Bemerkungen Remarks Remarques Osservazioni Opmerkingen Observaciones
1	Vorderwand 135-300	8 718 543 695 0	53	■	■	■														
2	Seitenwand 135	8 718 543 694 0	46	■																
2	Seitenwand 160	8 718 543 699 0	46		■															
2	Seitenwand 200	8 718 543 702 0	47			■														
3	Gerätefuß M10x51 verp (4x)	63028657	15	■	■	■														
4	Wärmeschutz D290	8 735 100 633		■	■	■														
6	Abdeckung 28x61x6 Weißalu	7 747 009 217 0	18	■	■	■														
7	Thermometer kpl 30-80 C	5236200		■	■	■														
7	Digital-Thermometer DTA	7 747 201 004		■	■	■														
8	Haltefeder Logalux L / LW / LT (6x)	63031806	36	■	■	■														
	Lackstift BBT-Weiß VZF 37351 12ml	8 718 584 684	25	■	■	■														
	Lacksprühd. BBT-Weiß VZF37351 400ml	8 718 584 685	34	■	■	■														

WST 135-2/160-2/200-2 HRC

Speicher 135 - 160 - 200
Cylinder 135 - 160 - 200
Ballon 135 - 160 - 200
Bollitore 135 - 160 - 200
Voorraadvat 135 - 160 - 200
Acumulador 135 - 160 - 200

1

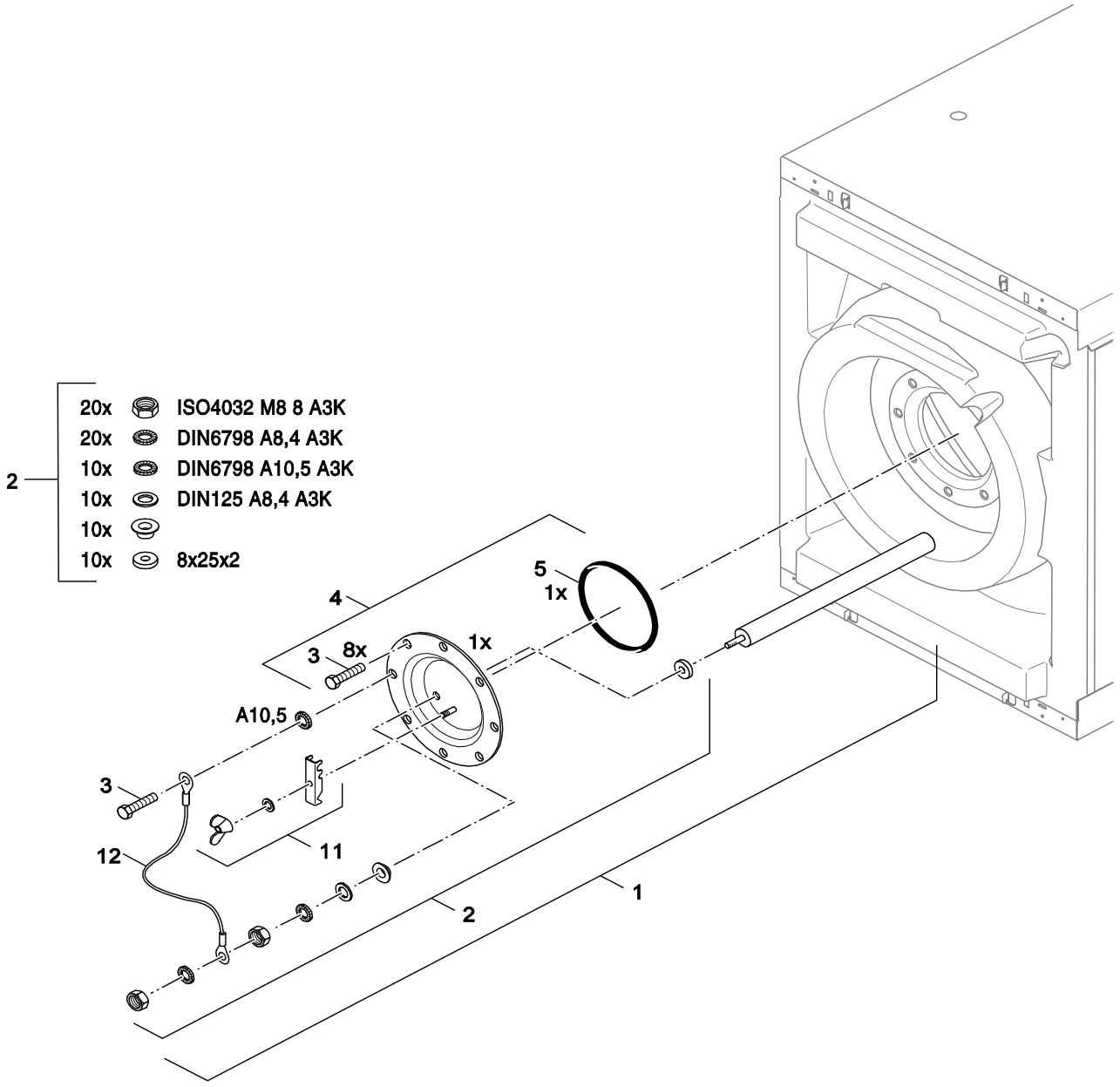

2	Handlochdeckel und Anode 135 - 200 Manhole cover and Anode 135 - 200 Trappe de Visite et Anode 135 - 200 Manhole cover and Anode 135 - 200 Manhole cover and Anode 135 - 200 Brida registro para 135 - 200	**WST 135-2/160-2/200-2 HRC**

Pos	Bezeichnung Description Dénomination Descrizioni Benaming Descripción	Bestell-Nr. Ordering no. Numéro de commande N° d'ordine Bestelnummer Número el ordenar	PG	WST 135-2 HRC	WST 160-2 HRC	WST 200-2 HRC														Bemerkungen Remarks Remarques Osservazioni Opmerkingen Observaciones
1	Anode D33x400mm	8 718 571 568 0	33	■	■															
1	Anode D33x500mm	8 718 571 569 0	35			■														
2	Anodenbefestigungs-Set (10x)	5264278	30	■	■	■														
3	6kt-Schraube M10x25 (8x) SW16	7 735 500 189	19	■	■	■														
4	Handlochdeckel DN120	7 747 004 730	36	■	■	■														
5	O-Ring 120,02x6,99-N	8 718 572 538 0	14	■	■	■														
11	Halter für Anlegefühler	63038417	11	■	■	■														

WST 135-2/160-2/200-2 HRC

Handlochdeckel und Anode 135 - 200
Manhole cover and Anode 135 - 200
Trappe de Visite et Anode 135 - 200
Manhole cover and Anode 135 - 200
Manhole cover and Anode 135 - 200
Brida registro para 135 - 200

2

Übersetzungsliste List of translations		Liste des traductions Traduzione delle descrizioni		Vertalinglijst Lista de traducciones	
Pos	Description	Denomination	Descrizione	Benaming	Descripción
1	**Element of construction**	**Groupe de construction**	**Gruppo di construzione**	**Montagegroep**	**Grupo de construccion**
1	Front panel 135-300	Panneau avant 135-300	Pannello anteriore 135-300	Voorwand 135-300	Pared delantero 135-300
2	Side panel 135	Paroi latérale 135	Pannello laterale 135	Zijwand 135	Pared lateral 135
2	Side panel 160	Paroi latérale 160	Pannello laterale 160	Zijwand 160	Pared lateral 160
2	Side panel 200	Paroi latérale 200	Pannello laterale 200	Zijwand 200	Pared lateral 200
3	Foot M10x51 (4x)	Pieds réglables M10x51 (4x)	Piedini regolabili M10x51 (4x)	Voetjes Boiler HP-270-1	Patas regulables M10x51 (4x)
4	Thermal Insulation D290 Inspection Port	Isolation trappe d290*50	Isolamento Coperchio di pulizia D290	Isolatie Reinigingsdeksel D290	Aislante D290
6	Blank cover 28x61x6 Whitealu	Couvercle 28x61x6 Blanc Aluminium	Copertura 28x61x6 alluminio bianco	Blindplaat 28x61x6 Wit Aluminium	Recubrimiento 28x61x6 Blanco Aluminio
7	Thermometer 30 - 80 degree C	Thermometre 30-80#c pour LT	Termometro 30-80 gradi C	Thermometer TBS L/LT horizontaal	Termómetro analogico horizontal
7	Digital thermometer with capillary 3 DTA	Thermom#tre numérique DTA	SONDA BOLLITORE DIGITALE DTA	THERMOMETER DIGITAAL P500/750/100-120S	Termometro Digital SU750
8	Retaining spring Logalux L / LW / LT(6x)	RESSORT L135P 6 PIECES	Molla di tenuta Logalux L / LW / LT (6x)	Borgveer Logalux L / LW / LT (6x)	Clip de fijación Logalux L / LW / LT (6x
	Paint pen BBT-white VZF 37351 12ml	Crayon pour retouche vernis BBT- blanc	Pennarello a vernice per ritocchi bianco	Lakstift BBT- wit 12ml	Rotulador de laca BBT- blanc 12ml
	Paint spray can BBT-Weiß VZF 37351 400ml	Laque gaseuse VZF 37351 400ml blanc	Erogatore VZF 37351 400ml bianco	Doosje lak VZF 37351 400ml wit	Atomizador esmalteVZF 37351 400ml blanco
2	**Element of construction**	**Groupe de construction**	**Gruppo di construzione**	**Montagegroep**	**Grupo de construccion**
1	Anode D33x400mm	Anode magnes 33x400 mm v2	Anodo D33x400mm	Anode D33x400mm	Ánodo completo 33x400mm
1	Anode D33x500mm	Anode magnes. cpl33x500mm st151	Anodo D33x500mm	Magnesium-anode 33x500 mm	Ánodo 33x500mm
2	Mounting kit magn.anodes insulated 10 pc	Fixation pour anode (10 pces)	Set di fissaggio anodi di magnesio (10x)	Bevestigingsset magnesiumanoden (10x)	Kit de montaje del Ánodo (10x)
3	Thread-forming screws M10x25 (8x) AF16	Vis # ressort M10x25 (8x) clé de 16	6kt vite autofilettante M10x25 (8x) SW16	Zelftapschroeven M10x25 (8x) SW16	Tornillos automáticos M10x25 (8x) SW16
4	Manhole cover DN120 LT/L	TRAPPE DE VISITE LT/L APRES 07/2007	Coperchio d'ispezione DN120	Boilerdeksel mangat L/LT135/1-300/1 "V1"	Brida acumulador LT/1 DN120
5	O-ring 120,02x6,99-N	Joint torique 120,02x6,99-N	O-ring 120,02x6,99-N	O-ring 120,02x6,99-N	Anillo tórico 120,02x6,99-N
11	Support contact sensor	Support pour sonde d'applique compl.	Supporto per sonda a contatto	Houder voor Temperatuursensor	Soporte para sonda de temperatura

Gerätetypen Types of appliances	Types de chaudieres Tipo apparecchi		Toesteltypes Tipos de aplicaciones	
Gerät Appliance Chaudière Apparecchio Toestel Aparato	Bestell-Nr. Ordering no. Numéro de commande N° d'ordine Bestelnummer Número el ordenar	Land Country Pays Paese Land Paese	S-Nr. S-Nr. S-Nr. S-Nr. S-Nr. S-Nr.	Bemerkungen Remarks Remarques Osservazioni Opmerkingen Observaciones
WST 135-2 HRC	8 718 542 999	Deutschland,Frankreich,Schweiz		
WST 160-2 HRC	8 718 542 998	Deutschland,Frankreich,Schweiz		
WST 200-2 HRC	8 718 542 997	Deutschland,Frankreich,Schweiz		